WELLNESS VON MORGEN.

SAUNASTEUERUNG HOME.COM4

sentiotec HARVIA
DIVISION OF HARVIA GROUP

Saunasteuerung home.com4:

home.com4 BLACK	Art.-Nr.: 1-040-275 / HC4-B
home.com4 WHITE	Art.-Nr.: 1-040-276 / HC4-W

Eigenschaften home.com4:

LEISTUNGSDATEN:

- Heizsystem: 10,5 kW
- Verdampfer: 3,5 kW
- Zusatzausgang: 500 W (dimmbar)
- Licht und Lüfter: 100 W (schaltbar)

BEDIENUNG:

- Hochauflösendes 2,4” Farbdisplay
- Intuitive Dreh&Drück Menüführung
- 13 Menüsprachen: DE/EN/SV/FR/SL/ES/ET/FI/IT/NL/PL/CS
- Volle Bedienbarkeit über Bluetooth App

HAUPTFUNKTIONEN

- Ein- oder Zweifühlersystem (Bank- oder Feuchte-temperaturfühler - muss separat bestellt werden)
- Intelligente PI-Regelung der Temperatur
- Echtzeituhr mit Wochentageinstellung
- Minutenweise einstellbare Heizzeitbegrenzung mit Maximalwerten von 6 / 12 / 18 / 24 h
- Programmierbare Vorwahlzeit bis 6 h
- Phasenrollierung zur Verlängerung der Relaislebensdauer mit Zyklus-Aufzeichnung
- Normkonformer Fernstart über potenzialfreien Schaltkontakt (Dauerkontakt)
- Fernstart von 2 Benutzerprogrammen möglich
- Eingang für Sicherheitsabschaltung (OSG)
- Eco-Modus (für effiziente Saunapausen)
- Stufenlos limitierbare Maximaltemperatur
- Leistungserweiterung möglich

ZUSATZAUSGANG

- Bis 500 W dimmbar oder 3500 W schaltbar
- Folienfühler-Eingang (für IR-Wärmeplatten)
- Z.B. für Infrarotstrahler oder IR-Wärmeplatten

VERDAMPFER

- Betrieb mit echtem Feuchtefühler oder getaktet (Fühler muss separat bestellt werden)
- Nachtrocknungsprogramm mit Lüfter
- Feuchteanzeige (nur mit Feuchtefühler)
- Aktivierbarer Verdampfer-Single-Betrieb
- Optische und akustische Wassermangelerkennung
- Menüpunkt vollständig ausblendbar

WOCHENTIMER

- Vollautomatischer Betrieb mit 14 Programmen
- Tageweise einstellbar (Mo-So)
- Direktes Starten von Benutzerprogrammen

MUSIK

- Bluetooth 4.0 mit bis zu 30 m Reichweite
- Musik-Player über Steuerungsmenü bedienbar
- Integrierter Verstärker (2 x 2,8 W @ 4 Ohm)

DMX FARBLICHT

- 4 Lichtgruppen individuell konfigurierbar
- Farbverläufe, Dauer, Helligkeit und Übergangszeiten individuell einstellbar
- Unterstützt alle gängigen DMX-512-A-Geräte

SONSTIGE FUNKTIONEN

- Kindersicherung gegen unbeabsichtigtes Einschalten
- Technikermenü mit umfangreichen Einstell-möglichkeiten

sentiotec GmbH
Division of Harvia
Oberregauer Straße 48
4844 Regau, Austria

T +43 (0) 7672/277 20-800
F +43 (0) 7672/277 20-801
E info@sentiotec.com
www.sentiotec.com

WELLNESS VON MORGEN.

SAUNASTEUERUNG HOME.COM4

sentiotec HARVIA
DIVISION OF HARVIA GROUP

Technische Daten:

- Gehäuseabmessungen: 210 x 294 x 53 mm
- Schutzklasse: IPX4 (Spritzwasserschutz)
- Nennspannung: 400 V AC, 50 Hz

UMGEBUNGSBEDIENUNGEN:

- Umgebungstemperatur: -10° C bis +40° C
- Luftfeuchte: max. 95%, nicht kondensierend

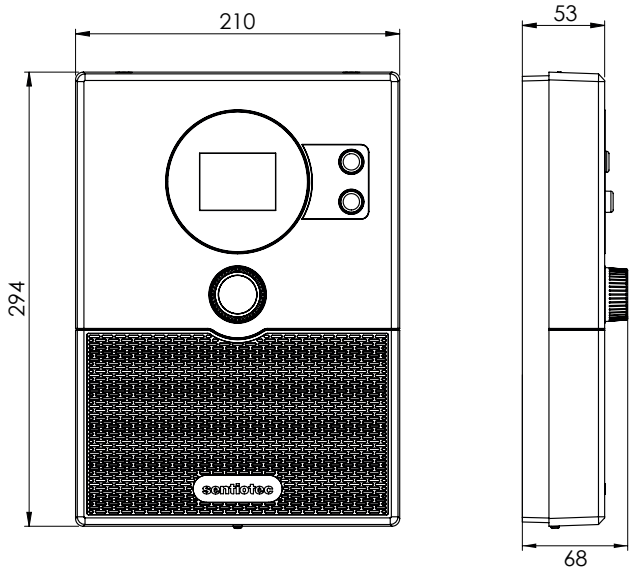

Bluetooth APP

Die Saunasteuerung bequem per Smartphone oder Tablet bedienen? - Kein Problem mit **home.com4**!

Einfach die kostenlose **home.com4** App downloaden und mit Ihrer **home.com4** Steuerung verbinden - Fertig!

ANDROID iOS

Sie besitzen noch kein **home.com4** Gerät?
Einfach App downloaden und unter ***Hilfe*** die ***Demo*** starten.

DMX Farblicht:

DMX (Digital-Multiplex) ist ein gängiges digitales Steuerprotokoll das zur Steuerung von Farblichtgeräten und Effekten angewandt wird. Es können theoretisch unendlich viele Geräte (DMX-Treiber) and diesen BUS angeschlossen und betrieben werden.

Unterstützt werden folgende DMX-Protokolle:

- RGBW 8 Bit
- RGBW 16 Bit
- Hue-Value-Saturation 8 Bit (z.B. COLLAXX)
- Hue-Saturation-Value 8 Bit

Zusätzliche Synchronisierfunktion für Funk-DMX-Geräte.

Anschlussleitungen:

- Versorgungsleitung: min. 5 x 2,5 mm²
- Ofenzuleitung (temperaturbeständig bis 150 °C): min. 2,5 mm²
- Fühlerleitungen (temperaturbeständig bis 150 °C): min. 0,75 mm²
- Lichtleitung: min. 1,5 mm²
- Lüfterleitung: min. 1,5 mm²

Optionales Zubehör:

- Bankfühler (1-009-231 / O-F2), Fühlerleitungen 1,5m
- Feuchte-Temperaturfühler (1-010-081 / O-FTS2), Fühlerleitungen 3m
- Folienfühler (1-014-445 / P-ISX-FF), Fühlerleitungen 3m
- Leistungserweiterung (1-008-779 / O-S2-18, 1-009-280 / O-S2-30)
- Sicherheitsabschaltung (1-027-796 / HT-SWL)
- Holzgehäuse für alle Fühler (helles Holz F1/F2 1-041-518 / SC-F1F2-H oder dunkles Holz F1/F2 1-041-519 / SC-F1F2-D, Temperaturfühler O-FTS2 hell 1-041-520 / SC-FTS2-H oder Temperaturfühler O-FTS2 dunkel 1-041-521 / SC-FTS2-D)

sentiotec GmbH
Division of Harvia
Oberregauer Straße 48
4844 Regau, Austria

T +43 (0) 7672/277 20-800
F +43 (0) 7672/277 20-801
E info@sentiotec.com
www.sentiotec.com

SAUNASTEUERUNG HOME.COM4

sentiotec HARVIA
DIVISION OF HARVIA GROUP

Anschlussplan Basismodul:

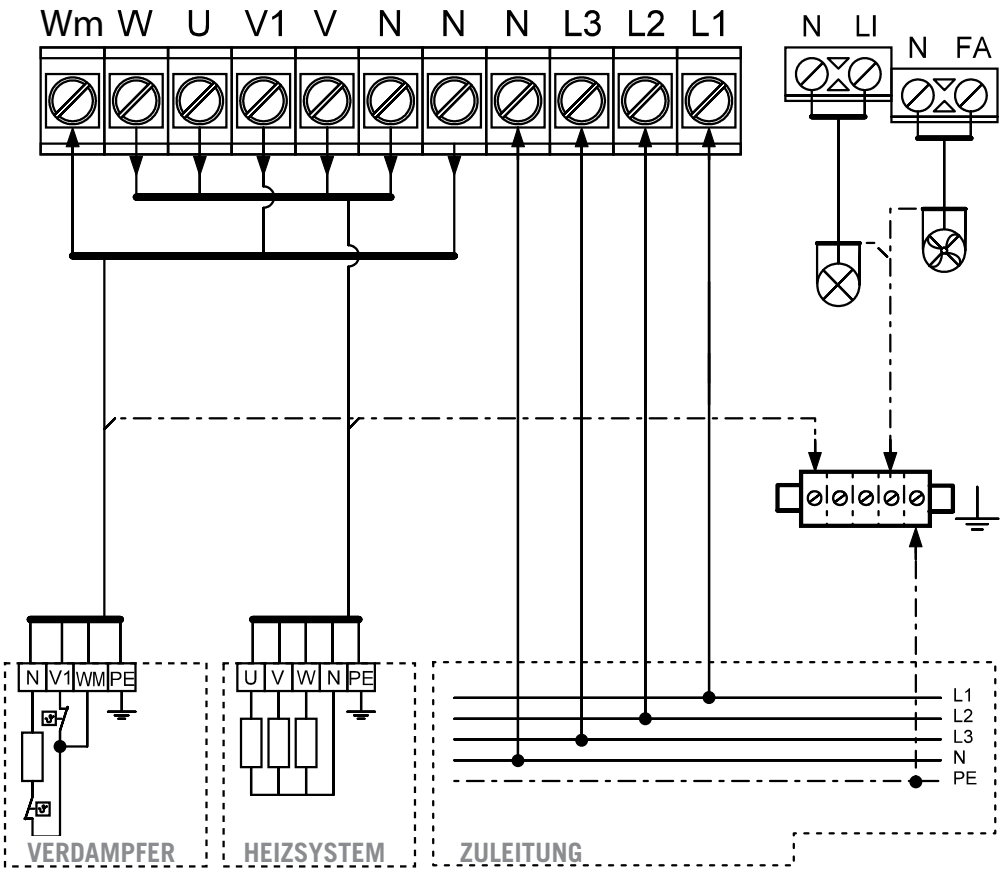

KLEMMENZUORDNUNG

Wm	Wassermangel
W	Ofenphase W
U	Ofenphase U
V1	Verdampferphase
V	Ofenphase V
N	Neutralleiter
L3	Zuleitung L3
L2	Zuleitung L2
L1	Zuleitung L1
LI	Phase Licht
FA	Phase Lüfter

Empfohlene Absicherung:
3 x 20 A (CAT III)
Fehlerstromschutzschalter: 30 mA

Anschlussplan Fühlerklemme:

FÜHLERLEITUNGEN:

- Mindestquerschnitt: 0,5 mm²
- Temperaturbeständigkeit: 150° C
- Länge darf 10 m nicht überschreiten

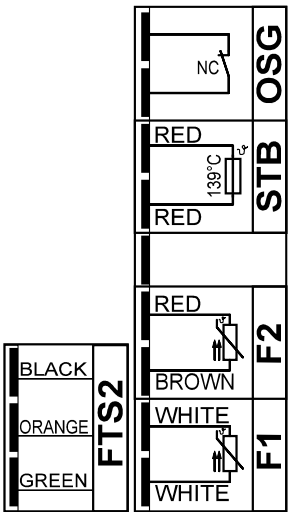

SICHERHEITSABSCHALTUNG *

TEMPERATURSICHERUNG (F1)

BANKFÜHLER (F2)

FEUCHTE-TEMPERATURFÜHLER (FTS2)

OFENFÜHLER (F1)

* Wird keine Sicherheitsabschaltung montiert, muss hier eine Brücke gesetzt werden.

Laut EN 60335-2-53 dürfen Saunasteuerungen mit Fernstartfunktion nur zum Steuern und Regeln eines Saunaofens, der die Abdeckprüfung nach Absatz 19.101 besteht, verwendet werden. Alternativ kann eine entsprechende Sicherheitsabschaltung im oder über dem Ofen installiert werden. Diese schaltet den Saunaofen ab, wenn Gegenstände, z.B. ein Handtuch, auf dem Saunaofen abgelegt werden.

sentiotec GmbH
Division of Harvia
Oberregauer Straße 48
4844 Regau, Austria

T +43 (0) 7672/277 20-800
F +43 (0) 7672/277 20-801
E info@sentiotec.com
www.sentiotec.com

Anschlussplan Erweiterungsmodul:

- Die Versorgung erfolgt direkt über das Basismodul

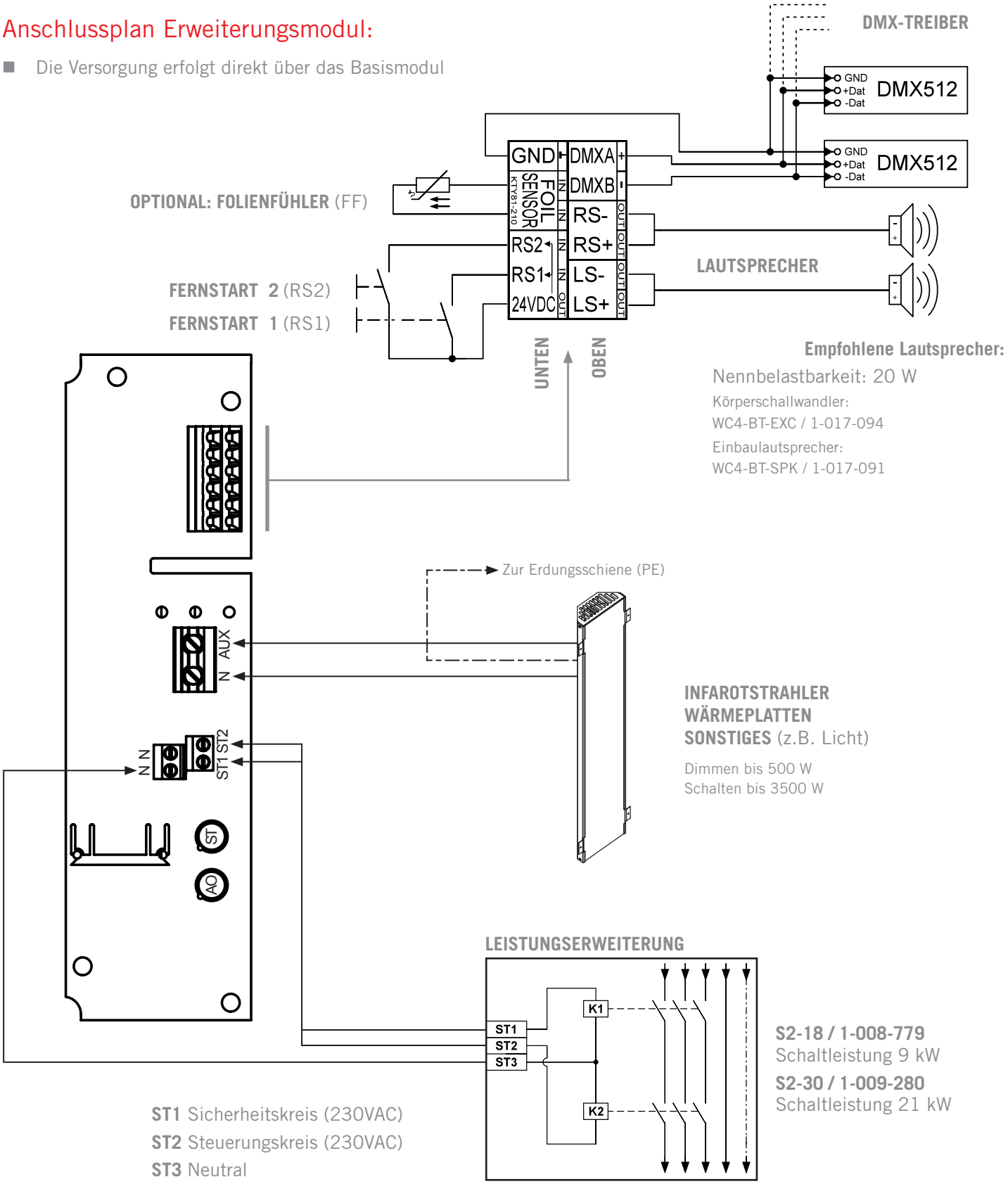

sentiotec GmbH
Division of Harvia
Oberregauer Straße 48
4844 Regau, Austria

T +43 (0) 7672/277 20-800
F +43 (0) 7672/277 20-801
E info@sentiotec.com
www.sentiotec.com