SAWOTEC®
WELLNESS SOLUTIONS

MANUEL

SCANDIA COMBI NEXT 3P-1P

400V 3N~/
230V 3~/
230V 1N~

SCA-60NS	SCA-80NS	SCA-90NS

DISPONIBLE EN VERSION :

- TRENDLINE

Félicitations pour votre achat d'un poêle à sauna SAWOTEC.
Veuillez lire attentivement le manuel avant toute utilisation du poêle.

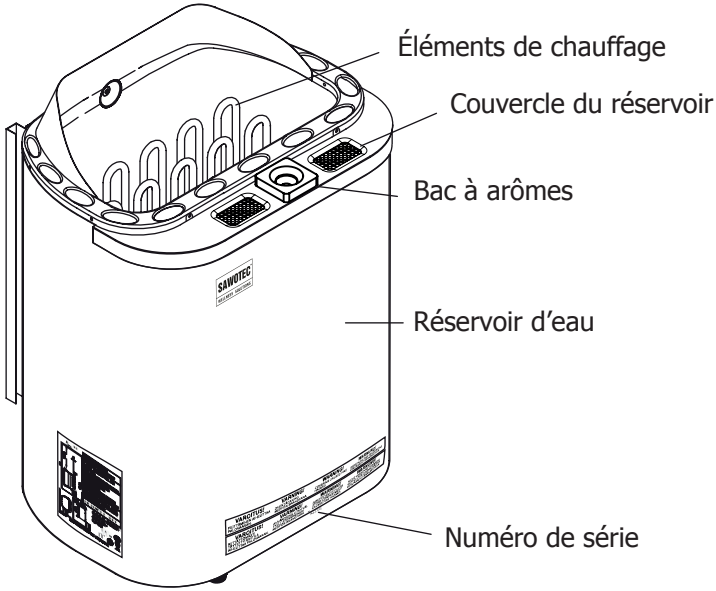

POÊLE À SAUNA ÉLECTRIQUE

Ne doit pas être utilisé aux États-Unis, au Canada et au Mexique.

FRANÇAIS

SOMMAIRE

Consignes de sécurité 4
À l'attention des utilisateurs : 4
À l'attention des techniciens : 5
Réglage et utilisation du poêle combi 6
Assemblage des pièces 6
Installation 7
Montage mural du poêle combi 7
Protection de sécurité du poêle combi 7
Utilisation de la pompe à vapeur (remplissage manuel) 8
Remplissage du réservoir d'eau 8
Niveau d'eau bas 8
Drainage et nettoyage du réservoir d'eau 9
Utilisation d'arômes 9
Branchement électrique et installation 10
Installation d'une unité de commande externe et de capteurs 10
Effet de l'humidité pendant le transport et le stockage 10
Chargement du poêle combi avec des pierres 12
Pierres de poêle 12
Chargement des pierres dans le poêle 12
Chauffage du sauna 13
Ajout d'eau sur les pierres chaudes 13
Eau adaptée au sauna 13
Sauna 14
Comment utiliser le sauna 14
Conditions climatiques dans le sauna 14
Séchage du sauna après utilisation 14
Ventilation du sauna 15
Puissance du poêle combi 15
Dépannage 16
Pièces de rechange 17
Données techniques 18

VEUILLEZ LIRE LES INSTRUCTIONS IMPORTANTES SUPPLÉMENTAIRES FIGURANT DANS LE MANUEL

NE PAS COUVRIR LE POÊLE : RISQUE D'INCENDIE

AVERTIS-SEMENT

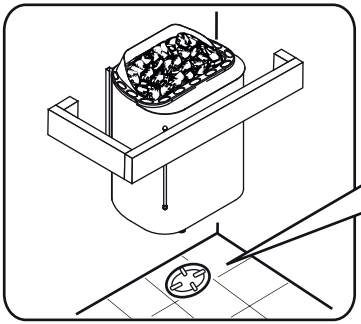

Un drainage au sol doit être prévu lors de l'installation de poêles combi à remplissage automatique afin d'éviter toute inondation accidentelle.

Consignes de sécurité

Veuillez prendre en compte ces consignes de sécurité avant toute utilisation du sauna ou lors de l'installation du poêle.

À l'attention des utilisateurs :

- Ce produit n'a pas été conçu pour être utilisé par des personnes (y compris des enfants) possédant des capacités physiques ou mentales limitées et n'ayant que peu d'expérience et de connaissances du produit, sauf si ces personnes sont placées sous la surveillance étroite d'une personne responsable qualifiée et expérimentée ou ont été avisées par une telle personne.
- Le nettoyage et la maintenance par l'utilisateur ne doivent pas être exécutés par des enfants non surveillés.
- En aucun cas les enfants ne doivent jouer avec l'appareil.
- Ne pas utiliser le poêle comme un grill.
- Ne pas disposer de bois ou tout autre matériau sur le poêle électrique.
- Ne pas couvrir le poêle, un incendie pourrait se déclarer.
- Ne pas utiliser le poêle comme un séchoir pour vêtements, un incendie pourrait se déclarer.
- Ne pas s'asseoir sur le poêle. Il est très chaud et peut causer de graves brûlures.
- Ne pas utiliser d'eau chlorée (p. ex. provenant d'une piscine ou d'un jacuzzi) ni d'eau de mer. Cela peut détériorer le poêle.
- Lors de son installation, mettre en marche le nouveau poêle pendant 30 minutes puis quitter le sauna. Voir page 13
- Veiller à ce qu'aucun objet inflammable n'ait été placé sur le poêle avant d'activer la fonction de durée préréglée ou le mode Veille pour un fonctionnement à distance.

À l’attention des techniciens :

- Le câblage et les réparations doivent être effectués par un électricien certifié.
- Respecter les distances minimales de sécurité lors du montage du poêle (voir page 10).
- Le système de chauffage électronique et le capteur électronique doivent être montés de sorte que l’air entrant n’interfère pas. Si une commande séparée est utilisée, l’unité de commande et le panneau de commande doivent être montés à l’extérieur de la cabine de sauna.
- Si ce poêle est utilisé dans des saunas publics ou des saunas équipés d’un système d’allumage à distance séparé, la porte du sauna doit être équipée d’un dispositif de verrouillage. En effet, lorsque le réglage du mode Veille est activé dans le cas d’une commande à distance, celui-ci doit se désactiver si la porte du sauna est ouverte.
- Respecter les spécifications relatives aux volumes de la cabine de sauna (voir page 18).
- Respecter les spécifications relatives à la ventilation de la cabine de sauna (voir page 15).

Réglage et utilisation du poêle combi

Assemblage des pièces

Robinet à bille

Avant d'installer le robinet à bille, entourer le filet du manchon de ruban de téflon afin de garantir l'étanchéité à l'eau. Lorsque le robinet à bille est attaché et détaché, s'assurer que la poignée du robinet se trouve en position fermée.

Fig. 1) Robinet à bille

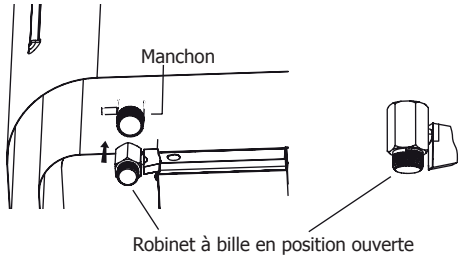

Fig. 2) Bacs à arômes

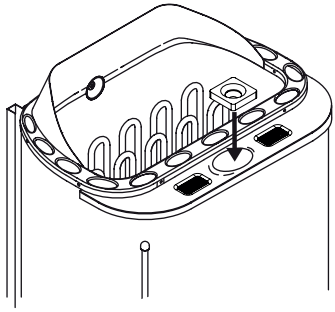

Bacs à arômes

Les bacs à arômes sont fixés comme indiqué sur la figure 2. Manipuler les bacs à arômes avec précaution car ils risquent de se casser s'ils tombent sur le sol ou sur toute autre surface dure.

REMARQUE !
Avant d'installer le poêle, retirer des éléments de chauffage le carton de protection pour le transport.

Fig. 3) Couvercle de la pompe à vapeur

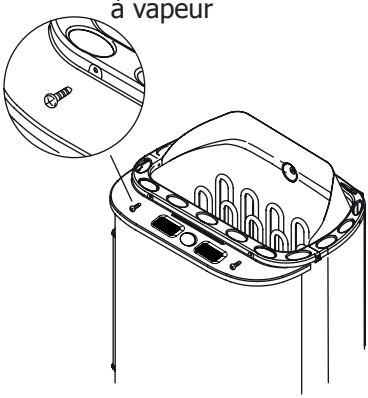

Fig. 4) Installation du réflecteur

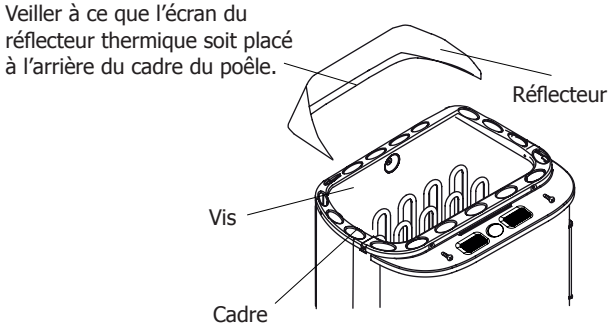

REMARQUE !
Le réflecteur doit être installé afin d'éviter tout risque d'incendie.

Installation

Montage mural du poêle combi

Il est recommandé d'effectuer le montage mural du poêle combi le plus près possible de la porte. La circulation d'air créée par la porte doit travailler conjointement avec l'air chaud généré par le poêle. Pour des raisons de sécurité et de confort d'utilisation, respecter les distances minimales de sécurité indiquées page 10. Ne pas installer le poêle combi au sol ou dans une niche murale. Installer un seul poêle par sauna. Le capteur thermique de sécurité doit être monté au-dessus du poêle. Consulter le manuel de l'unité de commande externe pour toutes instructions complémentaires.

Veiller à la solidité de la fondation du support de montage (p. ex. croisillons sur les lambris du sauna) ou à renforcer le mur avec un panneau épais pour empêcher le poêle de tomber. Fixer le poêle au mur à l'aide du support de montage. Des vis sont fournies pour la fixation du support au mur. Pour apposer le poêle sur le support, soulever le poêle et placer les écrous se trouvant au dos du poêle dans les fentes prévues des deux côtés sur le haut du support. Verrouiller au moins une des vis latérales pour empêcher le poêle de bouger accidentellement.

Protection de sécurité du poêle combi

Pendant son fonctionnement, le poêle combi est très chaud. Afin d'éviter tout risque de contact avec le poêle combi, il est recommandé d'installer une protection de sécurité au niveau du poêle. Se référer à la fig. 5 pour les instructions d'installation de cette protection de sécurité.

Fig. 5) Installation de la protection de sécurité du poêle

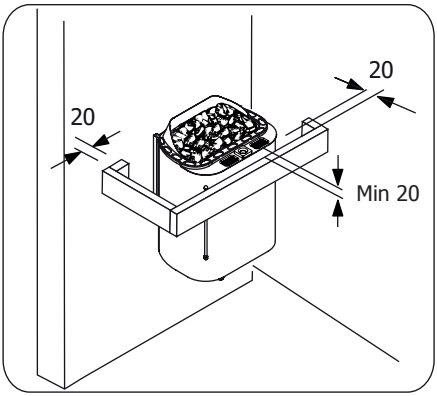

Utilisation de la pompe à vapeur (remplissage manuel)

Le poêle combi comprend une pompe à vapeur d'une capacité de 5 litres d'eau. Il produit de la vapeur pendant environ 2 heures quand il rempli de 5 litres d'eau et réglé sur MAX sur l'unité de commande externe.

Pour garantir une humidité idéale, la température du sauna doit se trouver entre 40 et 50 °C et la pompe à vapeur doit être allumée environ 30 minutes avant l'utilisation pour préchauffer le sauna et produire une quantité suffisante de vapeur.

Remplissage du réservoir d'eau

Le remplissage peut être effectué par les ouvertures des bacs à arômes ou en retirant d'abord le couvercle de la pompe à vapeur (voir page 6). Le réservoir peut contenir 5 litres d'eau.

Si FILL apparaît à l'écran de l'unité de commande externe, de l'eau du robinet froide doit être versée par les ouvertures des bacs à arômes en retirant avec précaution les bacs à arômes car ils peuvent être chauds. Ne pas essayer de retirer le couvercle car il est extrêmement chaud. Avant d'allumer la pompe à vapeur, toujours s'assurer que le réservoir contient assez d'eau.

Niveau d'eau bas

Le poêle combi dispose d'un système de détection de niveau d'eau bas qui rappelle que de l'eau doit être ajoutée avant que le réservoir de la pompe à vapeur ne soit vide. Afin d'éviter le déclenchement du système de détection de niveau d'eau bas, vérifier et remplir régulièrement le réservoir de la pompe à vapeur avant l'utilisation. Si le réservoir n'est pas rempli, le système de détection de niveau d'eau bas éteint automatiquement la pompe à vapeur quand il reste environ 1 litre et le message FILL est affiché sur l'unité de commande externe accompagné d'un signal sonore. Remplir le réservoir de la pompe à chaleur avec précaution car il est encore chaud. Une fois le réservoir rempli, le générateur de vapeur se rallume au bout d'un moment.

Si le réservoir n'est pas rempli après l'apparition du message FILL à l'écran de l'unité de commande, la pompe à vapeur est rallumée au bout de quelques minutes. Le message FILL est affiché de façon répétée jusqu'à ce que le réservoir soit rempli ou l'unité éteinte. Afin de protéger la plaque de chauffage et de ne pas raccourcir la durée de vie du poêle combi, éviter de « faire bouillir à sec » le réservoir de la pompe à vapeur.

Drainage et nettoyage du réservoir d'eau

Afin d'assurer une qualité optimale de l'eau, le réservoir d'eau doit toujours être vidé après son utilisation. Cette procédure élimine les impuretés condensées dans le réservoir suite à l'évaporation. L'eau ne doit être drainée qu'une fois refroidie car elle est très chaude juste après l'utilisation de la pompe à vapeur. Pour drainer le réservoir, tourner dans le sens antihoraire la poignée du robinet à bille en bas du réservoir du générateur de vapeur jusqu'à ce que l'eau s'écoule. Utiliser un récipient (p. ex. une cuvette) pour recueillir l'eau. Avant de nettoyer l'intérieur du réservoir d'eau, retirer le couvercle (voir page 6). Ne pas essayer de nettoyer l'intérieur du réservoir à la main avec un chiffon afin d'éviter toutes blessures causées par les bords du réservoir. Pour nettoyer la plaque de séparation du réservoir, la soulever et la nettoyer avec de l'eau et une brosse (fig. 6).

Rincer ensuite le réservoir avec de l'eau et refermer le robinet à bille en tournant la poignée dans les sens horaire. Ne pas utiliser de brosse en acier car elle pourrait endommager la paroi du réservoir ou le fond de la plaque de chauffage. Ne pas oublier de remettre de l'eau avant de rallumer la pompe à vapeur. Ne pas laisser le réservoir d'eau de la pompe à vapeur se vider complètement comme méthode alternative au drainage de l'eau. Ceci réduirait la durée de vie de votre poêle combi. Les impuretés contenues dans l'eau, par exemple l'oxyde de calcium, s'accumulent sur les parois du réservoir d'eau de la pompe à vapeur. Pour le détartrage, SAWO recommande d'utiliser des produits de détartrage prévus pour les appareils électroménagers comme les cafetières et les bouilloires. Ces produits doivent être utilisés conformément aux instructions du fabricant. L'extérieur du réservoir de la pompe à vapeur doit être nettoyé à l'aide d'un chiffon mouillé. Lors du nettoyage de l'extérieur, s'assurer que l'interrupteur du poêle combi est en position éteinte.

Utilisation d'arômes

Il est possible de se servir d'arômes liquides avec le poêle combi afin que l'utilisation du sauna soit encore plus agréable. Des arômes peuvent être versés dans les bacs à arômes insérés dans les ouvertures du couvercle du réservoir d'eau (voir page 6). Éviter de mettre des arômes quand le générateur de vapeur est allumé. La vapeur chaude pourrait provoquer des brûlures. Les bacs à arômes peuvent être brossés et rincés après leur utilisation avec des arômes.

Fig. 6) Plaque de séparation de réservoir

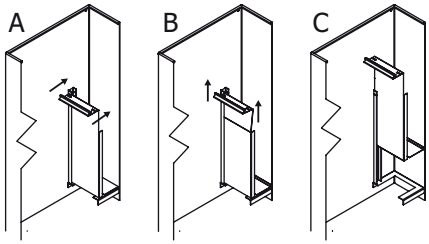

Branchement électrique et installation

Un électricien certifié doit effectuer l'installation du poêle conformément aux règlements locaux en vigueur afin d'assurer la sécurité et la fiabilité des raccordements électriques. Des raccordements électriques incorrects peuvent être à l'origine d'une électrocution ou d'un incendie. Le câble de raccordement doit être un câble en caoutchouc de type H07RN-F ou équivalent.

REMARQUE : Il est interdit d'utiliser un câble à isolement en PVC comme câble de raccordement pour le poêle combi car ce matériau devient facilement cassant lorsqu'exposé à la chaleur.

Fig. 7) Distances minimales de sécurité (mm)

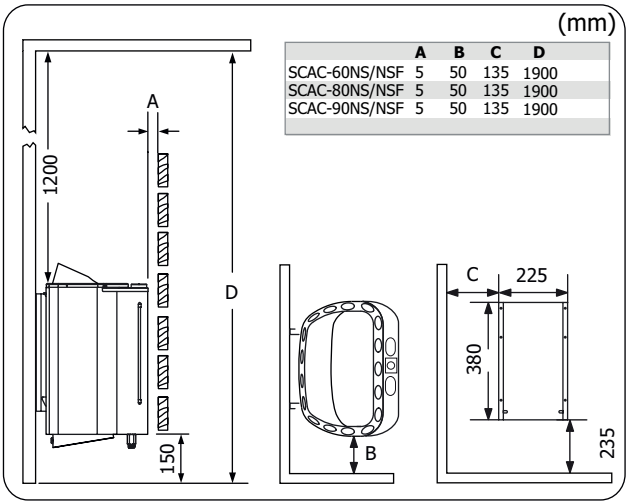

	A	B	C	D
SCAC-60NS/NSF	5	50	135	1900
SCAC-80NS/NSF	5	50	135	1900
SCAC-90NS/NSF	5	50	135	1900

Installation d'une unité de commande externe et de capteurs

Se référer au manuel de l'unité de commande externe pour son installation et le raccordement au poêle combi ainsi que pour l'installation des capteurs de sécurité.

Effet de l'humidité pendant le transport et le stockage

Lors de l'inspection finale de l'installation électrique, une « fuite » peut être détectée lors de la mesure de la résistance d'isolement du poêle combi. Ceci provient du fait que le matériau isolant des résistances chauffantes a absorbé l'humidité de l'air (pendant le stockage et/ou le transport). Après avoir fait fonctionner le poêle quelques fois, l'humidité est éliminée des résistances.

Fig. 8) Emplacement du capteur de sécurité

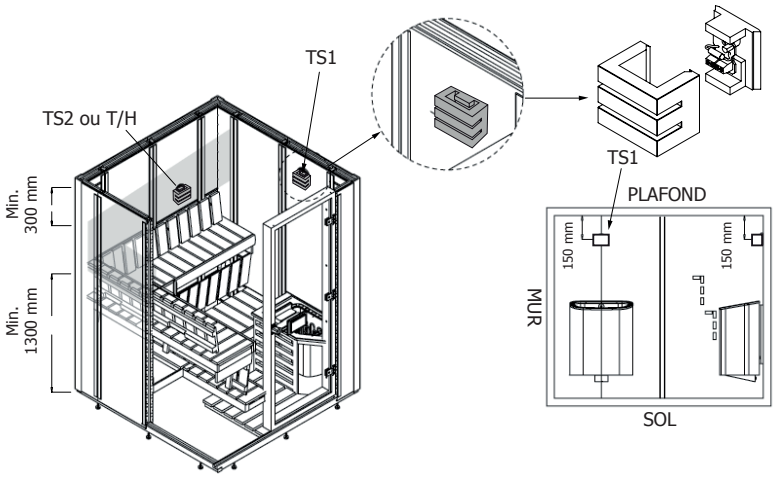

Fig. 9) Schéma électrique

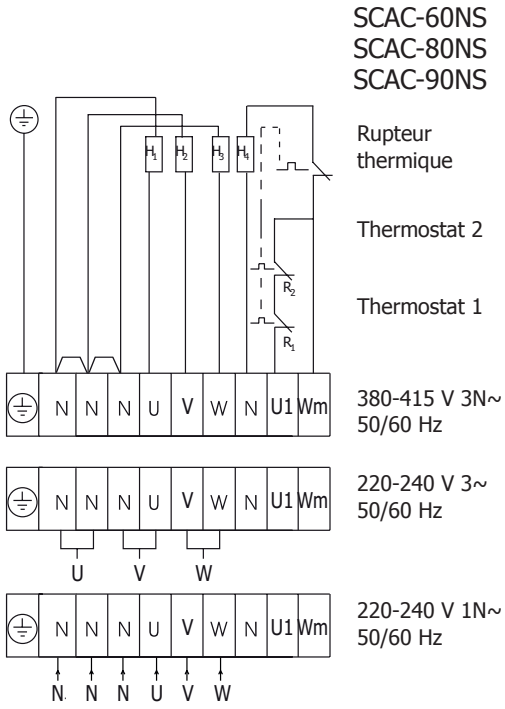

Chargement du poêle combi avec des pierres

Les pierres dans le poêle combi servent à stocker suffisamment d'énergie pour vaporiser efficacement l'eau versée sur le dessus de ces pierres afin de maintenir une humidité correcte dans le sauna. Les pierres doivent être retirées au moins une fois par an ou toutes les 500 heures d'utilisation. Toute pierre cassée doit être retirée du poêle, puis de nouvelles pierres doivent être ajoutées comme décrit ci-dessous. Pour vérifier la quantité de pierres requise, voir page 18.

Pierres de poêle

Les pierres dans l'unité du poêle servent à stocker suffisamment d'énergie pour vaporiser efficacement l'eau versée sur le dessus de ces pierres, afin de maintenir une humidité correcte dans le sauna. Les pierres doivent être retirées au moins une fois par an ou toutes les 500 heures d'utilisation. Toute pierre cassée doit être retirée du poêle et remplacée, comme indiqué dans le manuel du poêle.

REMARQUE ! Ne jamais utiliser le poêle sans pierres, un incendie pourrait se déclarer. Utiliser uniquement les pierres recommandées par le fabricant. L'utilisation de pierres inadaptées pourrait endommager l'élément de chauffage et annulerait la garantie. Ne jamais utiliser de pierres en céramique ou d'autres pierres artificielles de n'importe quel type que ce soit !

Chargement des pierres dans le poêle

Il est recommandé de rincer toutes les pierres pour retirer toute tâche ou poussière pouvant causer une odeur désagréable durant les premières utilisations du poêle. Il est important que les pierres soient chargées soigneusement afin qu'elles ne bloquent pas la circulation de l'air dans le poêle. Ne pas forcer les pierres qui ne rentrent pas entre les éléments de chauffage en raison de leur taille. Elles doivent être retirées. Les débris de pierres ou les pierres d'un diamètre inférieur à 35 mm ne doivent pas être chargés dans le poêle, car ils bloqueraient la circulation de l'air et provoqueraient une surchauffe ainsi qu'un potentiel endommagement des éléments de chauffage.

REMARQUE ! La garantie d'usine ne couvre pas l'endommagement des éléments de chauffage dû à une surchauffe causée par un type de pierre inadapté ou un chargement incorrect des pierres dans le poêle.

Fig. 10) Comment charger les pierres du poêle

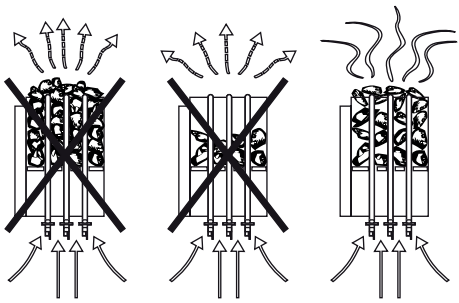

NE PAS UTILISER DE PIERRES EN CÉRAMIQUE !

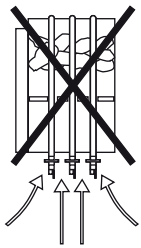

Chauffage du sauna

ATTENTION !
Formation de fumée et d'odeur lors de la première chauffe.

Des résidus provenant du processus de fabrication peuvent être présents sur les éléments de chauffage. Ils s'évaporent lors de la première chauffe du sauna, générant de la fumée et une odeur désagréable. Inhaler les émanations ou les fumées peut être nocif pour la santé.

Respecter les étapes suivantes lors de la première mise en route du poêle à sauna et si les éléments de chauffage du poêle ont été remplacés. Les émanations et les fumées produites lors de la première chauffe ne seront ainsi pas nocives pour la santé.

1. Sélectionner la température la plus élevée possible sur la commande du sauna.
2. Chauffer le poêle à sauna pendant une demi-heure. QUITTER la cabine de sauna pendant ce temps.
3. Ventiler complètement la cabine de sauna après la première chauffe.
4. Si aucune fumée ni odeur n'apparaissent lors de l'utilisation suivante du poêle, le sauna peut commencer à être utilisé. Si de la fumée ou une odeur apparaissent à nouveau, quitter immédiatement la cabine de sauna et répéter le processus de chauffe initial, puis effectuer une ventilation.

Toujours vérifier le sauna avant d'allumer le poêle (aucun objet inflammable ne doit être situé à l'intérieur des distances de sécurité du poêle ou sur le poêle). Veiller à une ventilation correcte du sauna. Si le poêle fonctionne de manière optimale, une heure environ sera nécessaire pour atteindre une température appropriée. La température dans le sauna doit être comprise entre +60 °C et +90 °C. La température est différente dans tous les saunas en fonction, par exemple, du modèle de poêle, de la taille de la pièce où se trouve le poêle, de la ventilation de l'air et des préférences de chaque utilisateur. Un poêle trop puissant chauffe le sauna trop rapidement et les pierres n'ont pas assez de temps pour se réchauffer. L'eau versée sur les pierres ne s'évapore pas, mais s'écoule dans le support des pierres. Un poêle pas assez puissant pourrait, quant à lui, entraîner une durée de chauffage indésirable, car trop longue.

Ajout d'eau sur les pierres chaudes

Pour augmenter le niveau d'humidité dans le sauna, verser de l'eau sur les pierres chaudes. La quantité d'eau versée avec une petite louche sur les pierres détermine la teneur en humidité de l'air. L'utilisateur se met à transpirer et sa respiration est plus aisée. Ne pas verser d'eau sur les pierres chaudes si une autre personne est assise juste à côté du poêle. En effet de l'eau très chaude risquerait de l'éclabousser.

Eau adaptée au sauna

Verser sur les pierres uniquement de l'eau du robinet propre. L'utilisation d'eau dure entraîne la formation de dépôts blancs sur les pierres et la surface du poêle. La propriété d'accumulation de chaleur des pierres baisse quand de l'eau dure est utilisée. Si l'eau est ferreuse, une couche de rouille couvre les éléments de chauffage et les pièces du poêle, provoquant de la corrosion. Ne pas utiliser d'eau de mer ou d'eau chlorée ; ceci pourrait endommager le poêle combi et ses pièces.

Sauna

Comment utiliser le sauna

- Se déshabiller dans le vestiaire. Tenir des vêtements propres à disposition pour les mettre après la sauna.
- Prendre une douche avant d'entrer dans le sauna.
- Entrer dans le sauna et s'assoir sur le banc. Il est recommandé d'utiliser une petite serviette pour s'assoir dessus.
- L'utilisateur doit sortir du sauna quand il a assez chaud. Se rafraîchir en prenant une douche ou un bain ou s'asseoir simplement à température ambiante ou dehors. Boire dès que nécessaire mais éviter la consommation d'alcool dans le sauna.
- Retourner dans le sauna chaud en prenant son temps et en profitant de l'atmosphère du sauna. Le cycle chaud-froid peut être répété autant de fois que souhaité. Deux cycles conviennent à la majorité des personnes.
- Après le sauna, prendre une douche ou aller se baigner.
- Se sécher avec une serviette ou s'asseoir simplement et se détendre à température ambiante.
- Avant de mettre des vêtements propres, attendre que le corps retrouve une température normale afin de ne pas continuer à transpirer.
- Ensuite, bien se reposer et boire une boisson rafraîchissante.

Conditions climatiques dans le sauna

Les conditions climatiques à l'intérieur du sauna peuvent être contrôlées par un thermomètre et un hygromètre dédiés. L'impact de la température et de l'humidité sur un individu varie grandement. Il est donc impossible de recommander certaines valeurs comme étant idéales. Les conditions climatiques sont correctes tant que la personne se sent à l'aise dans le sauna. La ventilation est importante pour s'assurer que l'air reste frais et facile à respirer.

En mode de fonctionnement du poêle à sauna, il est possible d'augmenter l'humidité dans le sauna en versant de l'eau sur les pierres du poêle. La température recommandée dans le sauna est comprise entre 65 °C et 85 °C, au plus 100 °C. En mode de générateur de vapeur, la température recommandée est comprise entre 40 et 50 °C.

L'utilisation du sauna revitalise le corps et est connue pour ses bienfaits pour la santé ; elle relaxe les muscles et calme et apaise les tensions. Il est également possible de méditer à l'intérieur d'un sauna tranquille.

Séchage du sauna après utilisation

Si la pompe à vapeur a été utilisée, le sauna doit être séché. Ouvrir les fentes de ventilation au plafond et allumer le poêle afin de permettre un séchage plus rapide. Veiller à éteindre le poêle une fois le séchage terminé.

Ventilation du sauna

Pour s'assurer que l'air reste frais et facile à respirer dans le sauna, une ventilation suffisante est extrêmement importante. L'air du sauna doit être renouvelé au moins 6 fois par heure. Si possible, de l'air frais doit circuler directement depuis l'extérieur au-dessus du poêle. L'air présent dans le sauna peut s'échapper par des fentes de ventilation situées le plus loin possible du poêle à sauna près du niveau du sol.

REMARQUE : Un matériau de protection thermique, comme une plaque minérale directement attachée au mur ou au plafond du sauna, peut faire augmenter la température des matériaux du mur ou du plafond à des niveaux dangereusement élevés. Consulter les autorités locales de sécurité du bâtiment afin de déterminer quelle partie du mur ignifuge peut être isolée. Afin d'éviter que des morceaux de pierres n'endommagent le sol sous le poêle, utiliser uniquement des joints foncés et un revêtement de sol en carrelage. Les joints clairs souvent utilisés pour le carrelage absorbent facilement les impuretés et les revêtements de sol à base de plastique ne sont pas recommandés.

Un noircissement est possible sur une surface de mur traitée avec des agents pour panneau de protection. Il est accéléré par la lumière du soleil et par la chaleur du poêle à sauna. La température maximale autorisée pour les surfaces des murs et du plafond dans le sauna est de +140 °C. Nos poêles à sauna répondent aux normes et aux directives de sécurité en vigueur et leur production est surveillée une fois par an par un tiers expérimenté.

Puissance du poêle combi

La puissance du poêle combi est déterminée par le volume et les éléments du sauna, par exemple les fenêtres en verre, les surfaces en béton ou carrelées. Chaque mètre carré d'éléments muraux augmente le volume du sauna d'1,2 mètre cubique. Il est important de disposer d'une isolation suffisante derrière les panneaux muraux et de plafond afin d'éviter de gaspiller la puissance de chauffage. Le volume des saunas en bois doit être multiplié par 1,5 car les murs en bois se réchauffent lentement.

Fig. 11) Ventilation du sauna

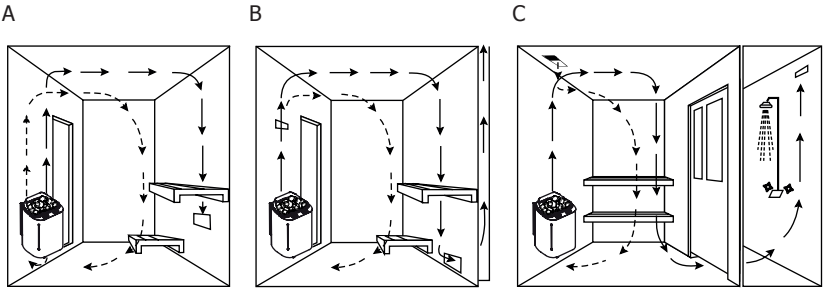

Dépannage

Si la pompe à vapeur ne fonctionne pas, vérifier les points suivants :

- Le poêle combi est-il branché à l'alimentation électrique ?
- La pompe à vapeur est-elle allumée ?
- La quantité d'eau dans le réservoir est-elle suffisante ?
- Les instructions contenues dans le manuel de la commande externe au sujet du réglage de la température du poêle sont-elles respectées ?
- Le message FILL indiquant qu'il faut ajouter de l'eau apparaît-il sur le réservoir d'eau de l'unité de commande externe ? Une fois le remplissage effectué, attendre quelques minutes avant que la pompe à vapeur ne se rallume.

Si le poêle à sauna ne fonctionne pas, vérifier les points suivants :

- Le poêle est-il réglé sur la durée de fonctionnement et non sur la programmation ?
- La source d'électricité du poêle a-t-elle été allumée ?
- Les fusibles du poêle dans la boîte à fusibles principale du bâtiment.
- La protection contre la surchauffe a été remplacée si une surchauffe du poêle s'est produite au préalable.
- Consulter un technicien/électricien qualifié en cas d'échec du dépannage.

Pièces de rechange

1. Réflecteur
2. Cadre arrière
3. Cadre avant
4. Conteneur de pierres SCAC
5. Bac à arômes
6. Couvercle de la pompe à vapeur
7. Plaque de montage mural
8. Plaque de réflexion intermédiaire
9. Élément de chauffage
10. Set du réservoir
    a. Réservoir
    b. Rupteur thermique
    c. Thermostat
    d. Câbles
11. Support d'élément de chauffage avec joint torique
12. Robinet à bille

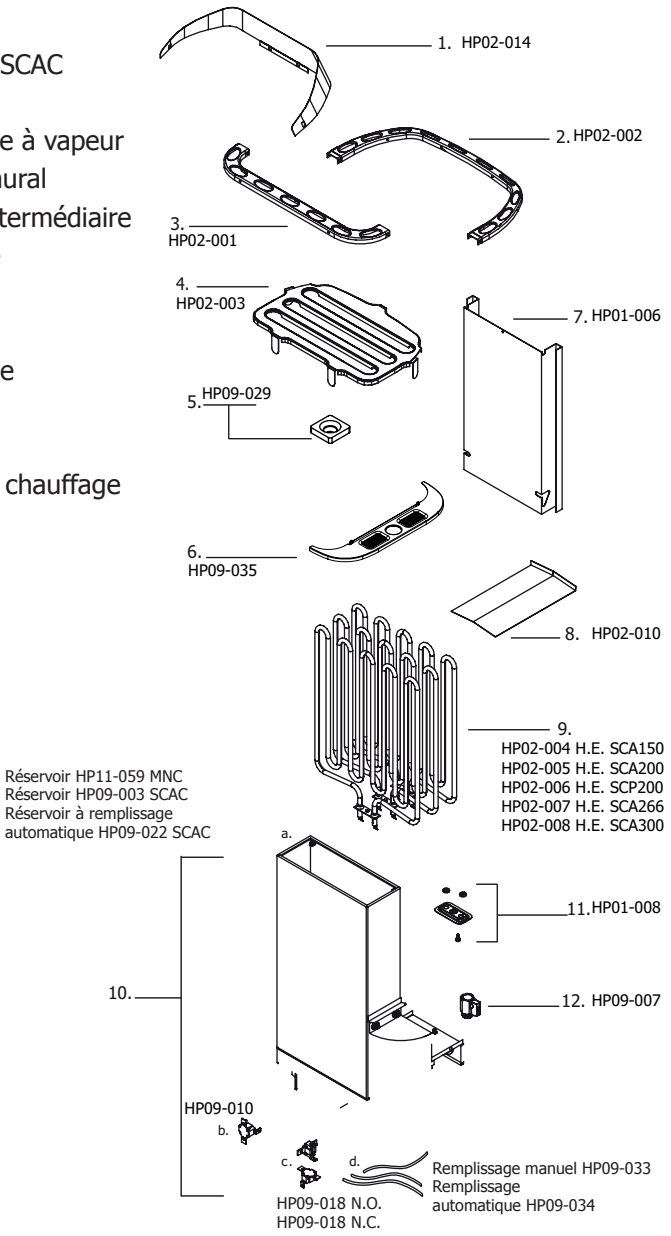

Données techniques

MODÈLE DE POÊLE	kW	TYPE D'ÉLÉMENT DE CHAUFFAGE		SAUNA		POMPE À VAPEUR		ALIMENTATION TENSION	TAILLE DU POÊLE			TAILLE DU CÂBLE		PIERRES	COM-MANDE	FUSIBLE (AMP.)
		kW	NUMÉRO	MIN	MAX	kW	VO-LUME		LAR-GEUR	PRO-FON-DEUR	HAU-TEUR	POÊLE	REMPLIS-SAGE MANUEL			
				(m^3)					(mm)			(mm)				
SCAC-60NS	6,0 kW	3 x 2,0 kW 1 x 1,0 kW	SCP200 COM100	5	9	1,0 kW	3 L	400V 3N~ 230V 3~/ 230V 1N~	410	365*	595**	5x1.5 4x2.5 7x1.5	4x1.5 4x1.5 4x1.5	18-22 kg	séparée	3x10 3x16 1x32
SCAC-80NS	8,0 kW	3 x 2,66 kW 1 x 2,0 kW	SCA266 COM200	7	13	2,0 kW	5 L	400V 3N~ 230V 3~/ 230V 1N~	410	365*	595**	5x2.5 4x4.0 7x2.5	4x1.5 4x1.5 4x1.5	18-22 kg	séparée	3x16 3x20 1x40
SCAC-90NS	9,0 kW	3 X 3,0 kW 1 x 2,0 kW	SCA300 COM200	8	14	2,0 kW	5 L	400V 3N~ 230V 3~/ 230V 1N~	410	365*	595**	5x2.5 4x4.0 7x2.5	4x1.5 4x1.5 4x1.5	18-22 kg	séparée	3x16 3x25 1x40

* Profondeur en cas d'installation murale

** Hauteur avec réflecteur

CE IPX4

Peut faire l'objet de modifications sans préavis.

SAWOTEC®
WELLNESS SOLUTIONS

SCAC-NEXT_ML_3P-1P_Fr_0817