SAWOTEC®
WELLNESS SOLUTIONS

BEDIENUNGSANLEITUNG
MANUAL TILL

PHOENIX
BASTUAGGREGAT

Wir gratulieren Ihnen zum Kauf eines SAWOTEC Saunaofens. Bitte lesen Sie die Bedienungsanleitung vor der Benutzung des Saunaofens sorgfältig durch.

Ett stort grattis till köpet av SAWOTEC bastuaggregat. Vi ber dig att läsa igenom manualen noga innan du använder bastuaggregatet.

ELEKTRISCHER SAUNAOFEN
ELEKTRISKT BASTUAGGREGAT

Nicht für Inbetriebnahme in den USA , Kanada und Mexiko.
Får inte användas i USA, Kanada och Mexiko.

DEUTSCH
SVENSKA

INHALTSVERZEICHNIS

Sicherheitshinweise für Anwender — 4
Sicherheitshinweise für Techniker — 6
Ofen Installation — 8
Sauna Steine — 10
Bedienungseinstellungen — 12
Thermostat — 12
Timer — 12
Sensor Location — 12
Anschlußplan — 14-16
Anordnung der Sensoren — 17
Belüftung — 18
Isolierung — 18
Beheizen der Sauna — 21
Technische Daten — 22
Technische Störungen — 22
Ersatzteile Säulenofen — 22

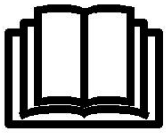

BEACHTEN SIE DIE ZUSÄTZLICHEN WICHTIGEN ANWEISUNGEN IN DER BEDIENUNGSANLEITUNG

LÄS ÖVRIGA VIKTIGA ANVISNINGAR I MANUALEN

BEDECKUNG DES HEIZGERÄTS VERUR-SACHT BRANDGEFAHR

OM BASTUAGGREGATET TÄCKS ÖVER KAN DET BÖRJA BRINNA

INNEHÅLLSFÖRTECKNING

Säkerhetsanvisningar för bastuanvändare	5
Säkerhetsanvisningar för tekniker	7
Installera aggregatet	9
Värmestenar	11
Lägga in stenarna	11
Sensorns placering	12
Termostat	13
Timer	13
Kopplingsschema	14-16
Återställa överhettad termostat	17
Luftventilation	19
Isolering	19
Värma upp bastun	21
Tekniska data	22
Funktionsfel	23
Reservdelar	23

Sicherheitshinweise

Bitte beachten Sie die folgenden Sicherheitsmaßnahmen bei der Installation des Saunaofens und bei der Benutzung der Sauna.

Für Anwender:

- Dieses Gerät ist nicht dafür bestimmt, durch Personen (einschließlich Kinder) mit eingeschränkten physischen, sensorischen oder geistigen Fähigkeiten oder mangels Erfahrung und/oder mangels Wissen benutzt zu werden, es sei denn, sie werden durch eine für ihre Sicherheit zustän-dige Person beaufsichtigt oder erhielten von ihr Anweisungen, wie das Gerät zu benutzen ist.
- Kinder dürfen das Gerät nur reinigen und warten, wenn sie beaufsichtigt werden.
- Kinder sollten beaufsichtigt werden, um sicherzustellen, dass sie nicht mit dem Gerät spielen.
- Das Heizgerät nicht als Grillofen verwenden.
- Kein Holz auf den Heizkörper legen.
- Heizgerät nicht zudecken. Feuergefahr!
- Verwenden Sie den Ofen NICHT zum Trocknen von Kleidungsstücken, da dies Brände verursachen kann.
- Nie zu dicht am Heizgerät sitzen. Es ist wirklich heiss und kann ernste Brandwunden verursachen.
- Weder chloriertes Wasser (z.B. aus einem Schwimmbecken oder Whirlpool), noch Meerwasser verwenden. Es kann zur Zerstörung des Heizgeräts führen.
- Heizen Sie VOR dem ersten Saunabad den Saunaofen für eine halbe Stunde auf. Halten Sie sich während dieser Zeit NICHT in der Saunakabine auf (siehe Seite 20).
- Stellen Sie sicher, dass sich keine brennbaren Gegenstände auf oder vor dem Ofen befinden, bevor Stand-by für Fernwirken aktivieren.

Säkerhetsanvisningar

Läs följande säkerhetsanvisningar innan du använder bastun eller installerar aggregatet.

För bastuanvändare:

- Den här produkten ska inte användas av personer (inklusive barn) med begränsad fysisk eller mental förmåga och bristande erfarenhet och kunskap om de inte övervakas noga av en ansvarig person med kunskap och erfarenhet eller instruerats av en sådan person.
- Rengöring och allmänt underhåll får inte göras av barn om ingen vuxen håller uppsikt.
- Barn får absolut inte leka med produkten.
- Använd inte bastuaggregatet som en grill.
- Lägg aldrig trä i någon form på det elektriska bastuaggregatet.
- Täck inte över bastuaggregatet. Det kan börja brinna.
- Använd inte bastuaggregatet för att torka kläder. Det kan börja brinna.
- Sätt dig aldrig på bastuaggregatet. Det är mycket varmt och kan orsaka allvarliga brännskador.
- Använd inte klorerat vatten (exempelvis från en swimmingpool eller jacuzzi) eller havsvatten. Då kan bastuaggregatet förstöras.
- När ett nytt bastuaggregat installerats ska det vara påkopplat i 30 minuter.
  Stanna inte kvar i bastun under tiden.
  Se sidan 21.

- Försäkra dig om att det inte finns några föremål som kan börja brinna på bastuaggregatet innan du aktiverar timerfunktionen eller standbyläget till fjärrstyrningen.

Für Techniker:

- Die Verdrahtung sowie Reparaturen müssen von qualifiziertem Fachpersonal ausgeführt werden.
- Beachten Sie beim Aufstellen des Saunofens die minimalen Sicherheitsabstände (siehe Abb. 2).
- Beachten Sie die Hinweise zur optimalen Platzierung des Thermostatfühlers in der Bedienungsanleitung des Steuergeräts. Das Bedienteil ist außerhalb der Kabine zu montieren.
- Wenn dieser Saunaofen für öffentliche Saunen oder für Saunen, diedurch Fernwirken gestartet werden können, verwendet wird, muss die Tür der Saunakabine mit einer Verriegelung ausgestattet sein, sodass die Vorbereitung für die Betriebsart Stand-By für Fernwirken außer Kraft gesetzt wird, wenn die Kabinentür geöffnet wird und die Betriebsart Stand-By für Fernwirken aktiviert ist.
- Beachten Sie beim Aufstellen des Saunaofens die Mindestabstände (siehe Abb. 2).
- Beachten Sie die Vorgaben zum Rauminhalt der Saunakabine (siehe Abb. 7).
- Beachten Sie die Vorgaben zum Belüften der Saunakabine (siehe Abb. 6).

För tekniker:

- Elektriska kopplingar och reparationer måste utföras av en behörig elektriker.
- Håll minsta säkerhetsavstånd när aggregatet monteras (se bild 2).
- Den elektroniska sensorn och det elektriska värmesystemet måste monteras så att de inte påverkar den luft som strömmar in. Om man använder en separat fjärrkontroll måste kontrollenheten och -panelen monteras utanför bastun.
- Om bastuaggregatet används i en offentlig bastu eller i en bastu där värmen kan kopplas på med en separat fjärrkontroll eller ett separat system måste bastudörren utrustas med en spärr så att fjärrstyrningens standbyinställning avaktiveras om dörren öppnas när fjärrstyrningen står på standby.
- Observera specifikationerna för bastukabinens volym (se bild 7).
- Observera specifikationerna för bastukabinens ventilation (se bild 6).

Ofen Installation

Der Ofen kann beliebig in der Sauna platziert werden. Um jedoch eine sichere und einfache Installation zu gewährleisten, halten Sie sich bitte an die Mindestsicherheit-sabstände. (siehe Abb. 2). Halten Sie sich auch an die vorgegebenen Raumvolumina, die im technischen Diagramm auf Seite 22 aufgezeigt werden. Installieren Sie den Ofen nicht direkt am Boden aufliegend bzw. an einer Wandnische. Installieren Sie nicht mehr als einen Ofen in der Saunakabine. Falls Sie jedoch einen zweiten Saunaofen montieren möchten, befolgen Sie bitte die passende Installationsanleitung für Doppel-Öfen. In den meisten Ländern wird gesetzlich vorgeschrieben, wie die Montage von Saunaöfen auf Böden, laut Abb. 1a., vorzunehmen ist.

Der Ofen wird sehr heiß. Um das Risiko einer unbeabsichtigten Berührung des Ofens zu vermeiden, wird die Montage der Reling empfohlen. Die Energieversorgung der Sauna muss durch ein Zuleitungskabel entsprechend der Norm HO7RN-F oder durch einen Kabeltyp gleichwertiger Bauform entsprechen. Die Elektroinstallation des Heizgeräts muss aus Sicherheits- und Verlässlichkeitsgründen von qualifiziertem Fachpersonal ausgeführt werden. Unsachgemäße elektrische Anschlüsse können Stromschlag oder Feuer verursachen. Siehe Anschlussplan in Abb14-16.

Abb. 1 STATUS
Bild 1

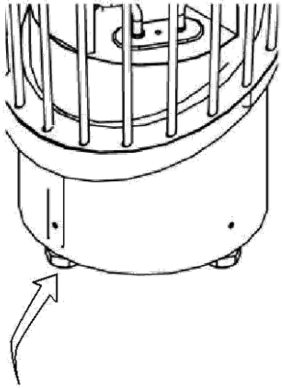

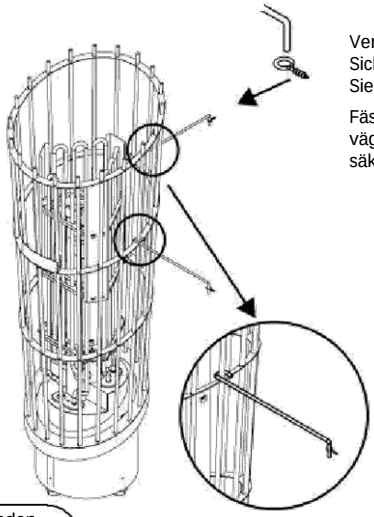

Verbinden Sie den Ofen zur Sicherung mit der Wand. Siehe Abbildung unten.

Fäst bastuaggregatet i väggen så att det sitter säkert. Se bilden nedan.

Hinweis!
Obs!

Drehen Sie die regulierbaren Füße in die gewünschte Höhe. Kontrollieren Sie den geraden Stand des Ofens, er darf in keine Richtung kippen.

Vrid de justerbara benen till önskad höjd. Kontrollera sedan att basen sitter rakt och inte lutar åt något håll.

Durch Drehen der Schraube die Höhe anpassen.

Vrid för att justera höjden.

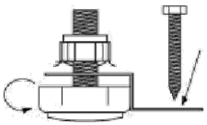

Muss direkt am Boden festgeschraubt werden, um zu verhindern, dass der Ofen versehentlich verschoben wird.

Måste skruvas direkt i golvet så att bastuaggregatet inte kan flyttas av misstag.

Positionieren Sie den Ofen in aufrechter Position

Installera bastuaggregatet i upprätt läge.

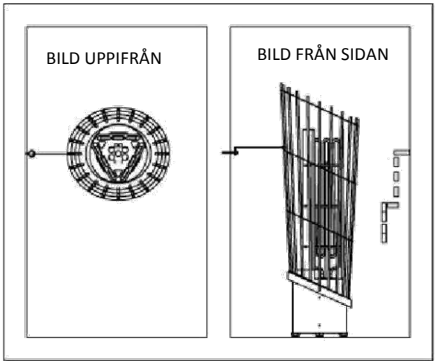

Installera aggregatet

Aggregatet kan placeras var som helst i bastun, men för att få högsta säkerhet och bekvämlighet ska man hålla de minsta säkerhetsavstånden enligt bild 2. Följ angivelserna för kubikvolymer i tekniska data (sidan 22). Installera inte bastuaggregatet i golvet eller en nisch. Installera inte mer än ett bastuaggregat i samma bastu, såvida du inte följer de speciella anvisningarna för dubbla aggregat. I de flesta länder finns en lag som kräver att värmeaggregat ska skruvas fast i golvet.

Bastuaggregatet blir mycket varmt. För att undvika oavsiktlig kontakt med aggregatet rekommenderar vi att man sätter upp ett skydd.

Den kabel som används för att ansluta bastun måste vara av typ HO7RN-F eller likvärdig. Den elektriska installationen av bastun måste göras av en behörig elektriker för att garantera säkerhet och tillförlitlighet. Felaktigt utförda elinstallationer kan leda till elchock och eldsvåda. Använd kopplingsschemat på sidan (14-16) som referens.

Abb 2 Minimale Sicherheitsabstände (mm)
Bild 2 Minsta säkerhetsavstånd (mm)

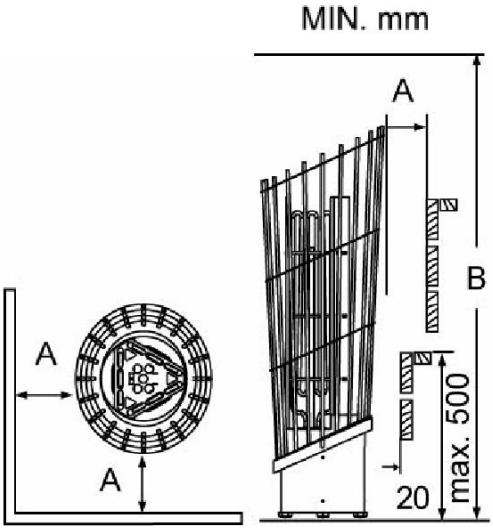

A		B
PNX3-45NB	100	1900
PNX3-60NB	125	1900
PNX3-75NB	125	1900
PNX3-90NB	150	1900
PNX3-45NS	100	1900
PNX3-60NS	125	1900
PNX3-75NS	125	1900
PNX3-90NS	150	1900

HINWEIS!

Bei Ofen mit externer Steuerung Die maximale Leistung entnehmen Sie bitte der Bedienungsanleitung für die Steuerung. Wenn die Leistung des Ofens die Leistungsstärke der separaten Steuerung überschreitet, wird ein Leistungsschütz benötigt. Weitere Leistungs-Schütze können bei den Öfen mit 10,5kW oder höher angeschlossen werden

OBS:

Om en separat kontroll används måste anvisningarna i kontrollenhetens manual följas för att få ut maximal effekt. Det krävs en kontaktorenhet om aggregatets märkeffekt är högre än den separata kontrollenhetens kapacitet. En extra kontaktorenhet kan kopplas till aggregat med 10,5 kW och högre.

HINWEIS!

Vor Beginn der Installation des Saunaofens entfernen Sie den Karton von den Heizelementen, da dieser nur für den Transport dient.

OBS:

Ta bort kartongen från värmeelementen före installationen. Kartongen ger stöd åt ramen så att den inte deformeras.

Sauna Steine

Der Hauptzweck der Verwendung von Saunasteinen ist es, genug Energie zu speichern,damit das auf die Steine gegebene Wasser bei einem Aufguss effizient verdampft und somit einen optimalen Feuchtgehalt in der Saunakabine zu erzielen. Die Steine sollten zumindest einmal im Jahr oder nach 500 Betriebsstunden ausgetauscht werden, je nach dem was zuerst eintritt. Sämtliche Saunasteine sollten aus dem Ofen entfernt und wie in der Betriebsanleitung beschrieben, durch neue Steine ersetzt werden. Die erforderliche Menge an Steinen ist ebenfalls in der Anleitung angeführt. (siehe Seite 22, Technisches Diagramm)

HINWEIS! Nehmen Sie den Ofen nie ohne Steine in Betrieb, da dies Feuer verursachen könnte. Verwenden Sie nur vom Hersteller empfohlenen Steine. Bei der Verwendung ungeeigneter Saunasteine kann es zu Schäden an den Heizelementen kommen, was zu Garantieverlust führen kann. Benutzen Sie auf keinen Fall Keramik Steine oder etwaige andere künstliche Steine!

Befüllen des Saunaofens mit Saunasteinen

Es wird empfohlen, alle Steine vor der ersten Benutzung mit Wasser zu reinigen, um etwaige Schmutz- oder Staubpartikel zu entfernen, welche bei den ersten Verwendungen des Ofens unangenehme Gerüche verursachen könnten. Es ist sehr wichtig, dass alle Steine vorsichtig in den Saunaofen gelegt werden, um zu vermeiden, dass die Luftzirkulation blockiert wird. Beladen Sie den Ofen so mit Steinen, dass die Heizelemente von keinem Blickwinkel aus mehr zu sehen sind. Zuerst lockern Sie die Ringe (aus der Führung drehen) im mittleren Teil des Saunaofens, um von der Mitte den Ofen mit Steinen im unteren Teil beladen zu können. Nach dem Auffüllen bis zum mittleren Niveau, fixieren Sie die Ringe in ihrer Ursprungsposition und befüllen den Saunaofen ab hier von oben. Stellen Sie sicher, dass durch die Beladung mit Steinen die Elemente nicht verbogen werden oder sich gegenseitig berühren. Größere Steine, welche nicht zwischen die Heizelemente passen, keinesfalls mit Gewalt in Position drücken, sondern komplett entfernen! Steinstücke, kleiner als 35mm im Durchmesser, sollten erst gar nicht in den Ofen geladen werden, da sie die Luftzirkulation blockieren, Überhitzung bzw. Beschädigungen der Heizelemente verursachen könnten. Legen Sie

keine Steine zwischen die Heizelement-Halter, sondern um diese herum oder darauf (Abb.4). Bei gegenseitiger Berührungen der Heizelemente verringert sich deren Lebensdauer signifikant.

HINWEIS! Beschädigungen der Heizelemente durch Überhitzung, verursacht durch die Verwendung falscher Steine oder durch das unsachgemäße Auffüllen des Ofens mit Steinen, sind nicht durch die Herstellergarantie gedeckt.

HINWEIS!
OBS:

Das Befüllen ist einfacher wenn im unteren Teil des Ofens kleinere Steine verwendet werden.
Det är lättare att lägga in små stenar i botten av bastuaggregatet.

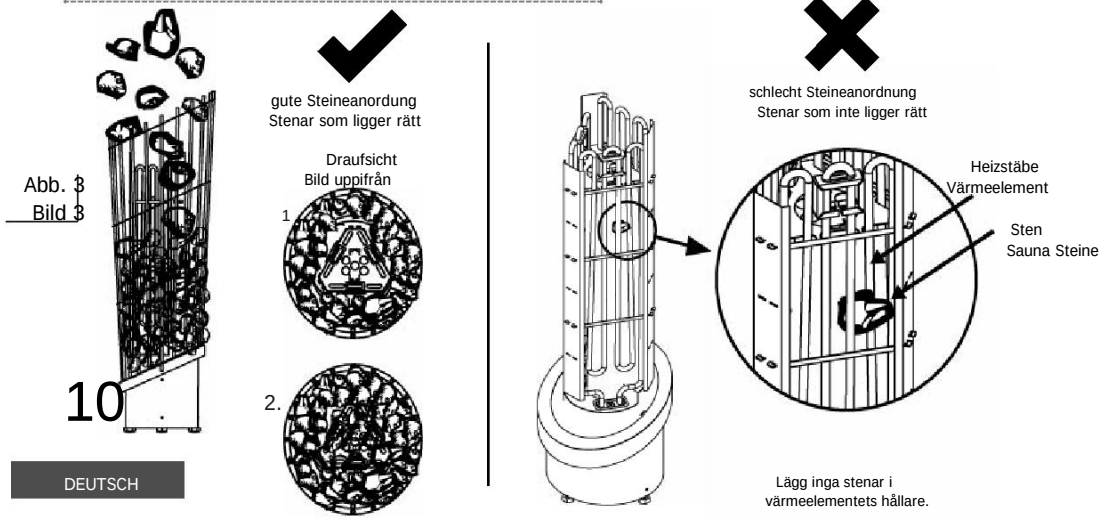

Värmestenar

Stenarnas huvudsakliga uppgift är att lagra tillräckligt mycket värmeenergi för att det vatten som slås över stenarna ska förångas effektivt och luftfuktigheten hållas på en bra nivå i bastun. Stenarna måste tas ut minst en gång om året eller efter 500 timmar, beroende på vilket som inträffar först. Alla små stensmulor måste plockas ut ur värmeenheten och nya stenar läggas in enligt beskrivningen i bastuaggregatets manual. Hur många stenar som behövs anges också i manualen. Se sidan 22 (Tekniska data).

OBS! Använd aldrig bastuaggregatet utan stenar, det kan börja brinna. Använd bara de SaWo-stenar som rekommenderas av tillverkaren. Olämpliga stenar kan skada värmeelementet och garantin upphör att gälla. Använd aldrig keramiska eller andra konstgjorda stenar av något slag!

Lägga in sten i bastuaggregatet

Vi rekommenderar att alla stenar rengörs för att få bort ev. fläckar och damm som kan lukta illa de första gångerna bastuaggregatet används. Det är viktigt att lägga in stenarna noga så att de inte blockerar luftcirkulationen i bastuaggregatet. Lägg in stenarna i bastuaggregatet så att värmeelementen inte syns ur någon vinkel. Försäkra dig om att värmeelementen inte böjs eller rör vid varandra på grund av stenarna genom att sätta in distanshållaren på rätt sätt. Stora stenar som inte passar mellan värmeelementen får inte tryckas in, utan måste tas bort helt och hållet. Små bitar av sten som är mindre än 35 mm får inte läggas in, eftersom de blockerar luftcirkulationen och orsakar överhettning och ev. skador på värmeelementet. Använd de tre extra distanshållarna för att försäkra dig om att värmeelementen inte kommer i kontakt med varandra. Placera inga stenar inuti värmeelementets hållare, bara runt omkring och upptill. Om värmeelementen rör vid varandra kommer deras livslängd att minska betydligt. (bild 4)

OBS! Garantin täcker inte skador på värmeelement som orsakats av överhettning för att fel sorts stenar lagts in eller för att stenar lagts in på fel sätt i bastuaggregatet.

Abb. 4
Bild 4

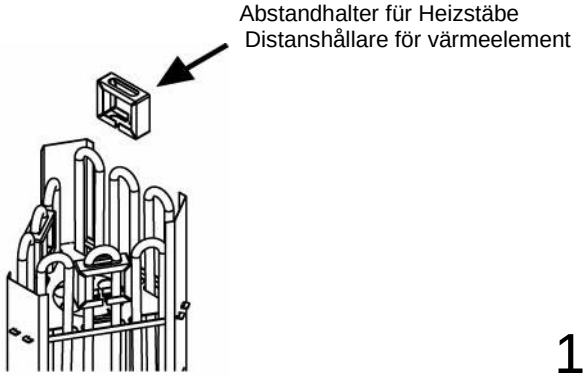

Bedienungseinstellungen

Thermostat

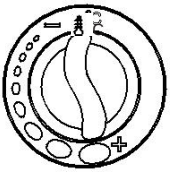

THERMOSTAT

Regulieren Sie die Temperatur in der Sauna einfach durch Adjustieren des Drehknopfes. Das Thermostat steuert automatisch die gewählte Temperatur an.

Im Falle einer Überhitzung schaltet der Sicherheitstemperaturfühler automatisch den Ofen ab, auch wenn der Timer aktuell noch aktiv ist. Stellen Sie fest, was die Überhitzung des Ofens verursacht hat. Eine Ursache dafür könnte sein, dass die Saunasteine im Ofen zu eng oder zu locker aneinander liegen. Weiters könnten die falsche Positionierung des Ofens sowie eine ungeeignete Belüftung Gründe dafür sein. Wenn der Fühler dem glühenden Heizelement ausgesetzt ist, kann es zu dessen Überhitzung kommen. Falls eine Überhitzung eintritt, eruieren und lösen Sie das Problem, bevor Sie den Sicherheitstemperaturfühler zurückstellen. RESET Knopf (siehe Abb. 5).

Timer

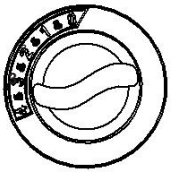

TIMER

Um den Heizvorgang zu starten, drehen Sie den Drehknopf auf eine beliebige Stelle zwischen 1-4 auf der Zeitskala.

Sensorposition
Sensorns placering

Bild 5
Bild 5

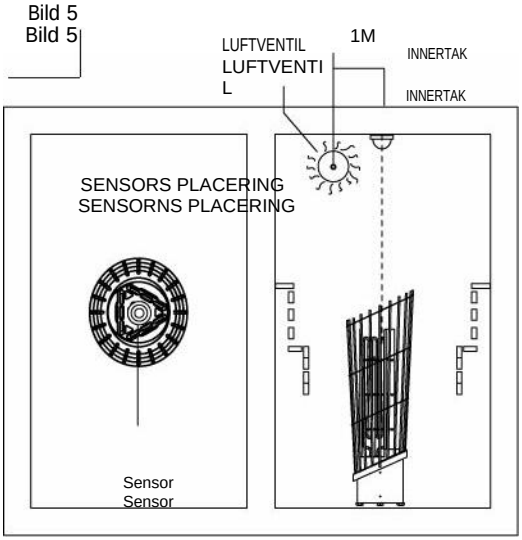

BASTUVÄGG
BAST
UVÄG
G

BASTUGOLV
BASTUGOLV

TERMOSTAT

Justera temperaturen i bastun genom att vrida på knappen. Termostaten stöder automatiskt den temperatur som ställs in.

Om bastuaggregatet överhettas kommer sensorn att stoppa aggregatet automatiskt, även om timern är på. Ta reda på orsaken till överhettningen. Den kan bero på att stenarna ligger för löst eller för tätt, aggregatets placering eller dålig ventilation. Om sensorn utsätts för ett glödhett värmeelement kan den överhettas. Ta reda på varför den överhettas och åtgärda orsaken innan du återställer säkerhetssensorn. Återställningsknapp (sse bild 5).

TIMER

Vrid knappen till ett läge mellan 1 - 4 på tidsskalan för att sätta på bastuaggregatet direkt. Bastuaggregatet startar och kommer att vara påkopplat under den inställda tiden.

Anschlußplan
Kopplingsschema

PNX3-45NS

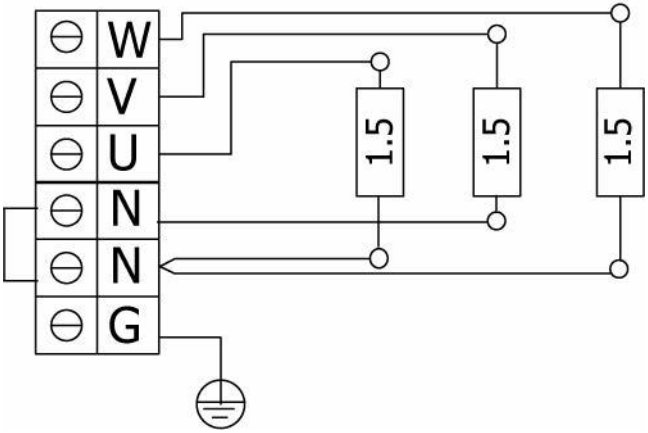

PNX3-60NS

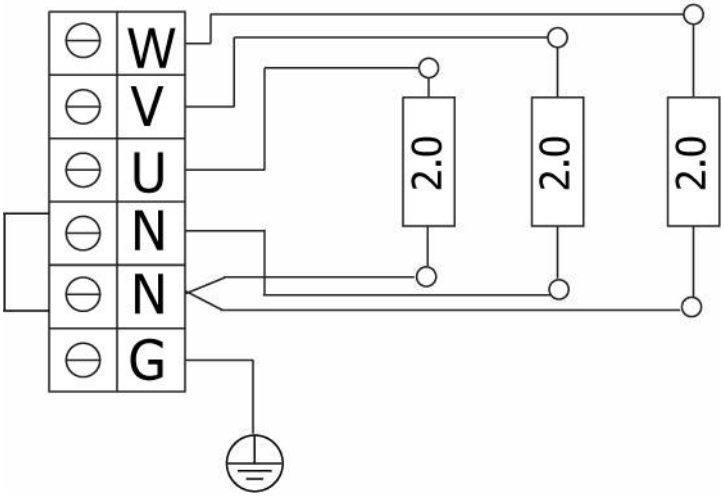

PNX3-75NS

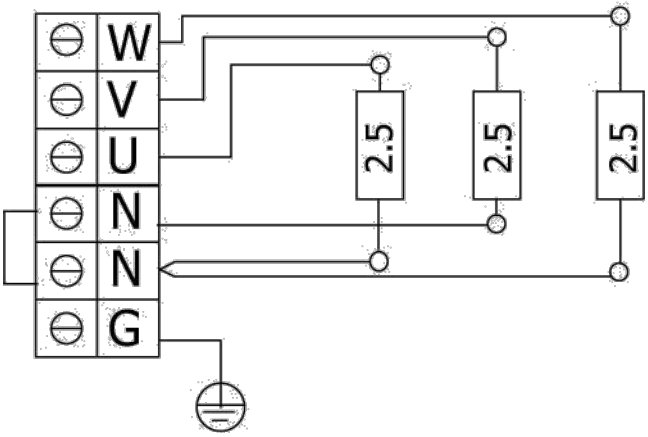

PNX3-90NS

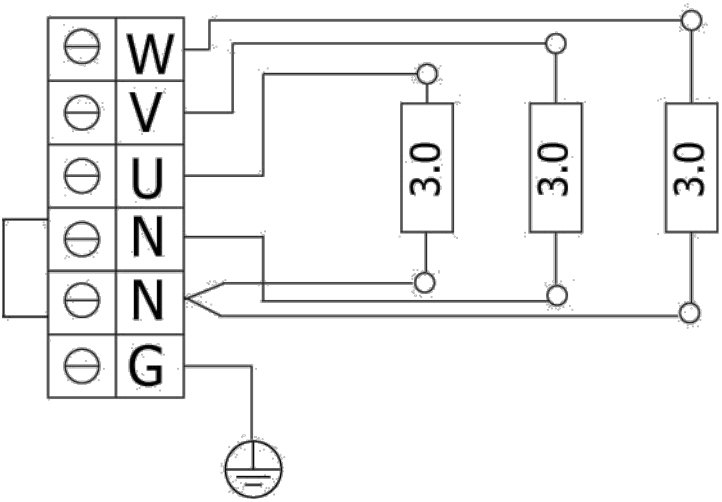

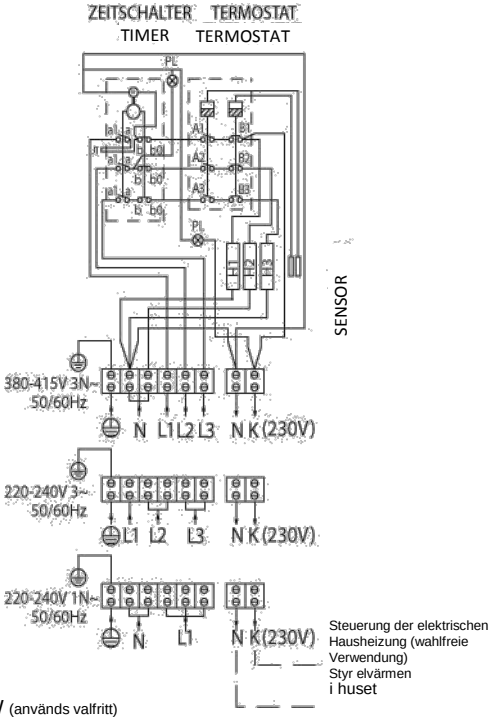

PNX3-45NB 4,5 kW (används valfritt)
PNX3-60NB 6,0 kW
PNX3-75NB 7,5 kW
PNX3-90NB 9,0 kW

Anordnung der Sensoren Återställa överhettad termostat

Bild 5
Bild 5

Anwendung nur bei Model mit integrierter Steuerung
Gäller bara för inbyggda kontroller

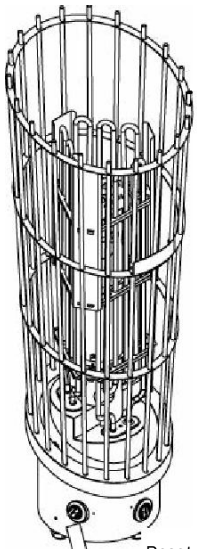

Sensorns placering på NB-modeller

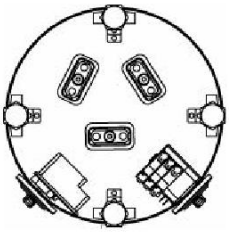

Bild underifrån

Fühlerhalterung
Sensorhållare

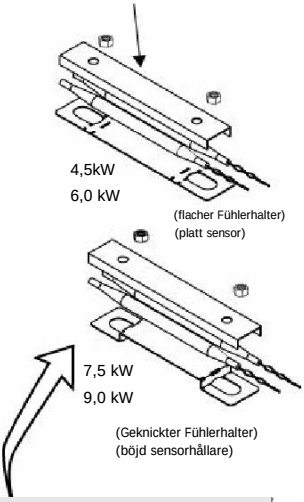

Reset Öffnung
Öppning för återställningsknapp

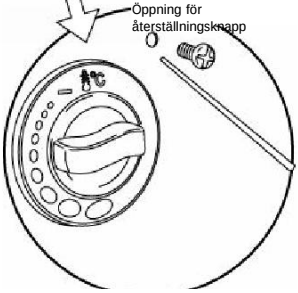

Hinweis!
Bei Veränderung der Leistung von 4,5/6,0 kW auf 7,5/9,0 kW entfernen Sie die Fühlerhalterung und knicken Sie den Boden des Fühlerhalters.

Obs!
När man ställer om från 4,5/6,0kW till 7,5/9,0Kw ska sensorhållaren skruvas av och den nedre distanshållaren böjas.

Drücken Sie eine Nadel in die Reset-Öffnung um das überhitzte Thermostat zurückzustellen.

Tryck in en nål i öppningen till återställningsknappen för att återställa den överhettade termostaten.

Hinweis!

Im Falle einer Überhitzung schaltet der Sicherheitstemperaturfühler automatisch den Ofen ab, auch wenn der Timer aktuell noch aktiv ist. Stellen Sie fest, was die Überhitzung des Ofens verursacht hat. Eine Ursache dafür könnte sein, dass die Saunasteine im Ofen zu eng oder zu locker aneinander liegen. Weiters könnten die falsche Positionierung des Ofens sowie eine ungeeignete Belüftung Gründe dafür sein. Wenn der Fühler dem glühenden Heizelement ausgesetzt ist, kann es zu dessen Überhitzung kommen. Falls eine Überhitzung eintritt, eruieren und lösen Sie das Problem, bevor Sie den Sicherheitstemperaturfühler zurückstellen. Der RESET Knopf befindet sich unter dem Temperatur-Drehknopf A.

Obs!

Om bastuaggregatet överhettas kommer sensorn att stoppa aggregatet automatiskt, även om timern är på. Ta reda på orsaken till överhettningen. Den kan bero på att stenarna ligger för löst eller för tätt, aggregatets placering eller dålig ventilation. Om sensorn utsätts för ett glödhett värmeelement kan den överhettas. Om detta inträffar ska du ta reda på orsaken och åtgärda den innan säkerhetssensorn återställs. Återställningsknappen sitter under temperaturknappen.

Belüftung

Zum Saunavergnügen ist eine richtige Mischung der heißen und der kalten Luft im Saunaraum erforderlich. Ein weiterer Grund für die Lüftung ist das Ansaugen der Luft rund um das Heizgerät und die Verteilung der Wärme in dem am weitesten gelegenen Teil der Sauna. Die Anordnung der Luftein-und Austrittsöffnungen kann in Abhängigkeit vom Design des Saunaraums oder nach anderen persönlichen Wünschen gestaltet werden. Es empfiehlt sich, Nordisches Fichtenholz für die Wände und die Decke im Inneren der Sauna zu verwenden.

Die Lufteintrittsöffnung kann an der Wand direkt unter dem Heizgerät (Abb. 6A) angebracht werden. Wird die künstliche Lüftung eingesetzt, kann die Eintrittsöffnung wenigstens 60 cm über dem Heizgerät (Abb. 6B) oder auf der Decke über dem Heizgerät (Abb. 6C) angebracht sein. Auf Grund dieser Anordnung wird die schwere kalte Luft, die in die Sauna geblasen wird, mit der leichten heißen Luft des Heizgerätes gemischt und bringt den Badenden frische Luft zum Atmen. Die empfohlene Größe der Lufteintrittsöffnung ist 10 cm.

Die Luftaustrittsöffnung sollte diagonal gegenüber der Eintrittsöffnung liegen. Es empfiehlt sich, die Austrittsöffnung in einer Sauna unter der Plattform, möglichst weit von der Frischluftöffnung entfernt, zu installieren. Sie sollte nah am Boden installiert sein oder durch ein Rohr aus dem Boden zu einer Öffnung in der Saunadecke oder unter der Tür (in den Waschraum) geführt werden. In diesem Falle muß die Schwellenrille mindestens 5 cm betragen und es empfiehlt sich, den Waschraum mit künstlicher Lüftung auszustatten. Die Größe der Luftabfuhr sollte das Zweifache der Eintrittsöffnung betragen.

Isolierung

Die Wände, die Decke und die Tür des Saunaraums müssen mit entsprechender Isolierung versehen sein. Wenn man den Energiebedarf des Heizgeräts bestimmt, erhöht ein Quadratmeter (m^2) einer nicht isolierten Oberfläche den Wärmebedarf um ungefähr 1,2 m^3. Siehe Abb.7.

Der Saunaraum muß ausreichend isoliert sein, um ein Eindringen von Feuchtigkeit in die Wände oder in Nebenräume zu vermeiden. Zwischen Heizungsisolierung und Bauplatte muß eine Feuchtigkeitssperre angebracht werden.

Die Wärmedämmung und die Feuchtigkeitssperre sind in der nachstehenden Reihenfolge von außen nach innen zu installieren.

Luftventilation

För att bastubadet ska bli behagligt bör det vara rätt blandning av varm och kall luft i bastuutrymmet. En annan anledning till ventilationen är att få luften att strömma runt aggregatet och sedan vidare till det avlägsnaste hörnet av bastun. In- och utloppsventilernas placering kan variera beroende på bastukabinens design eller användarens önskemål.

Inloppsventilen kan installeras på väggen precis under bastuaggregatet (bild 6a). När man använder den mekaniska ventilationen kan inloppsventilen placeras minst 60 cm ovanför bastuaggregatet (bild 6b) eller i taket ovanför bastuaggregatet (bild 6c). Med dessa positioner kommer tung, kall luft att sugas in i bastun och blandas med den lätta, varma luften från bastuaggregatet så att bastubadarna kan andas frisk luft. Inlopps- och utloppsventilen måste ha en diameter på 10 cm.

Utloppsventilen ska placeras diagonalt mitt emot inloppet. Vi rekommenderar att utloppsventilen placeras under plattformen i en bastu och så långt från friskluftsventilen som möjligt. Utloppet kan installeras nära golvet eller dras till utsidan genom ett rör från golvet till en ventil i bastuns tak eller under dörren (till tvättrummet). I så fall måste springan vid tröskeln vara minst 5 cm och det bör finnas en mekanisk ventilation i tvättrummet utanför. Utloppet bör vara dubbelt så stort som inloppet.

Isolering

Bastun måste vara tillräckligt isolerad i väggar, tak och dörr. En kvadratmeter (m^2) oisolerad yta ökar kubikvolymen med ungefär 1,2m^3 när man bestämmer hur mycket energi bastuaggregatet behöver. Titta på bild 7 (Tekniska data).

Försäkra dig om att bastun har en lämplig fuktspärr. Den ska förhindra fukt från att spridas till andra rum eller väggar. Fuktspärren måste placeras mellan värmeisoleringen och väggpanelen.

Värmeisolering och fuktspärr måste installeras utifrån och in i följande ordning.

Abb. 6
Bild 6

A

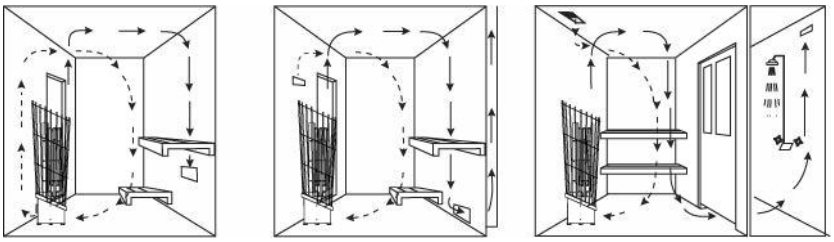

1. Die empfohlene Mindestdicke der Isolationsschicht beträgt 50 mm in den Wänden und 100 mm in der Decke.
2. Es ist möglich, Karton- oder Aluminiumfolien-Laminat als dampfbremsende Schicht zu verwenden, die über der Wärmeisolierung der Aluminium Folie nach innen befestigt wird.
3. Lassen Sie einen mindestens 20 mm breiten Luftspalt zwischen dampfbremsender Schicht und der Innen-Paneele.
4. Um die Ansammlung von Feuchtigkeit hinter den Paneelen zu vermeiden, lassen Sie einen Spalt zwischen Wand und Decke.

Saunabeheizung

VORSICHT!

Rauch- und Geruchsbildung beim ersten Aufheizen
Auf neuen Heizsstäben befi nden sich Betriebsstoffe aus dem Fertigungsprozess. Diese zersetzen sich beim ersten Aufheizen des Saunaofens. Dabei ensteht Rauch und unangenehmer Geruch. Wenn Sie diese Dämpfe oder den Rauch einatmen, schadet dies Ihrer Gesundheit.

Führen Sie folgende Schritte durch, wenn Sie Ihren Saunofen erstmalig in Betrieb nehmen und wenn die Heizstäbe Ihres Saunaofens getauscht wurden. Sie verhindern so Gesundheitsschäden durch Dämpfe und Rauch, die beim ersten Aufheizen enstehen.

1. Wählen Sie an der Saunasteuerung die höchst mögliche Temperatur.
2. Heizen den Saunaofen für eine halbe Stunde auf. Halten Sie sich während dieser Zeit NICHT in der Saunakabine auf.
3. Lüften Sie nach dem ersten Aufheizen die Saunkabine gut durch.
4. Wenn beim nächsten Aufheizen kein Rauch und kein Geruch mehr entstehen, können Sie mit dem ersten Saunabad beginnen. Wenn erneut Rauch oder Geruch ensteht, verlassen Sie sofort die Saunakabine und wiederholen Sie das erstmalige Aufheizen mit anschließendem Lüften.

Überprüfen Sie immer die Saunakabine bevor Sie den Saunaofen einschalten (um sicher zu gehen, dass sich kein brennbarer Gegenstand auf dem Saunaofen oder innerhalb der Sicherheitsabstände zum Ofen befindet). Über-zeugen Sie sich davon, daß der Saunaraum effektiv gelüftet ist. Ist die Leistung des Heizgeräts richtig eingestellt, dauert es ungefähr eine Stunde, bis die entsprechende Temperatur (Abb. 7) erreicht wird. Die Temperatur in der Sauna sollte zwischen 60 und 90°C liegen, je nachdem was der Benutzer bevorzugt. Ein Heizgerät mit zu starker Leistung würde die Sauna zu schnell und die Steine zu langsam erwärmen. Das Wasser würde nicht verdunsten, sondern in den Steinkorb laufen. Ein zu leistungsschwaches Heizgerät andererseits würde die
Aufheizzeit der Sauna zu sehr verlängern.

1. Rekommenderad tjocklek på värmeisoleringen är minst 50 mm i väggarna och 100 mm i taket.
2. Som fuktspärr kan kartong- eller aluminiumfolielaminat fästas över aluminiumisoleringen på insidan.
3. Lämna en luftspalt på minst 20 mm mellan fuktspärren och insidan av panelen.
4. För att det inte ska samlas fukt bakom panelen ska springan mellan väggpanel och tak lämnas öppen.

Värma upp bastun

AKTA!

Rök och dålig lukt uppstår vid den första uppvärmningen. Material från tillverkningsprocessen finns kvar på de nya värmeelementen. Det förångas när bastuaggregatet värms upp första gången. Det ger upphov till rök och dålig lukt. Det kan vara skadligt att andas in ångorna eller röken.

Gör så här när bastun värms upp första gången eller nya värmeelement satts in. Då minskar risken för skador på hälsan av rök och ångor som uppstår vid den första uppvärmningen.

1. Välj högsta möjliga temperatur på bastukontrollen.
2. Låt bastuaggregatet värmas upp i en halvtimme. STANNA INTE kvar i bastun.
3. Vädra bastun noga efter den första uppvärmningen.
4. Om det inte ryker eller luktar nästa gång bastun värms upp kan du börja använda den. Om det ryker eller luktar igen ska du genast gå ut ur bastun och upprepa föregående procedur som avslutas med vädring.

Kontrollera alltid bastukabinen innan du sätter på värmen (för att försäkra dig om att det inte finns några lättantändliga föremål i säkerhetsområdet). Försäkra dig om att bastun vädrats ordentligt. Om bastuaggregatets uteffekt är som den ska tar det ungefär en timme att komma upp i rätt temperatur (bild 7). Temperaturen i en bastu ska ligga mellan +60 - + 90 °C, beroende på användarens önskemål. Ett alltför kraftigt aggregat värmer upp bastun för snabbt och stenarna hinner inte värmas upp tillräckligt. Då kommer vattnet som hälls över stenarna inte att förångas, utan flyter in i stenhållaren. Ett aggregat som inte är tillräckligt kraftigt skulle göra uppvärmningstiden alltför lång.

Technische Störungen

- kontrollieren Sie bitte die Anleitung für die separate Steuerung.

Bild 7 Tekniska data

Bild 7 Tekniska data

HEIZGERÄT-MODELL BASTUAGGREGAT MODELL	HEIZELEMENT kW	HEIZELEMENT kW TYPENNUMMER VÄRMEELEMENT kW	HEIZELEMENT TYP	SAUNARAUM BASTUKABIN MIN	SAUNARAUM BASTUKABIN MAX	VERSORGUNGS-SPÄNNING FÖRSÖRJNING SPÄNNING	HEIZGERÄTGRÖSSE BREITE BREDD	HEIZGERÄTGRÖSSE TIEFE DJUP	HEIZGERÄTGRÖSSE HÖHE HÖJD	KABELSTÄRKE LEDNINGENS DIMENSION Anslutning 1	KABELSTÄRKE LEDNINGENS DIMENSION Anslutning 2	KABELSTÄRKE LEDNINGENS DIMENSION T1&T2	STEUERUNG KONTROLL STEINE STENAR	SICHERUNG SÄKRING (AMP.)
							BASTUAGGREGATETS STORLEK					(kg)		
PNX3-45NS	4,5	3 x 1.5	ARI 150	3	6	400V 3N ~ / (230V 1N ~/ 230V 3~)	370	340	1080	5 x 1.5		85	separat	3 x 10
PNX3-60NS	6,0	3 x 2.0	ARI 200	5	9		370	340	1080	5 x 1.5		85	separat	3 x 10
PNX3-75NS	7,5	3 x 2.5	ARI 250	7	13		370	340	1080	5 x 2.5		85	separat	3 x 16
PNX3-90NS	9,0	3 x 3.0	ARI 300	8	14		370	340	1080	5 x 3.0		85	separat	3 x 16

Ersatzteile Säulenofen

1. Heizelement
2. Heizelement Halterung
3. Kabelhalterung
4. Anschlussleiste (groß)
5. Niveaubolzen
6. Grommet
7. Timer Drehknopf
8. Temperatur Drehknopf
9. Timer Schalter
10. Thermostat Schalter
11. Anschlussleiste (klein)

Funktionsfel

- Kontrollera anvisningarna till den separata kontrollenheten

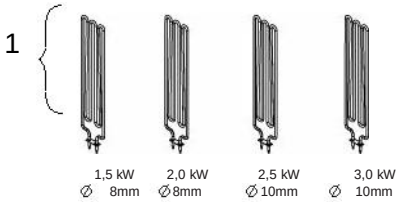

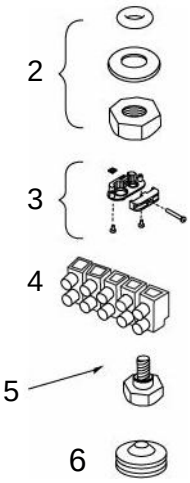

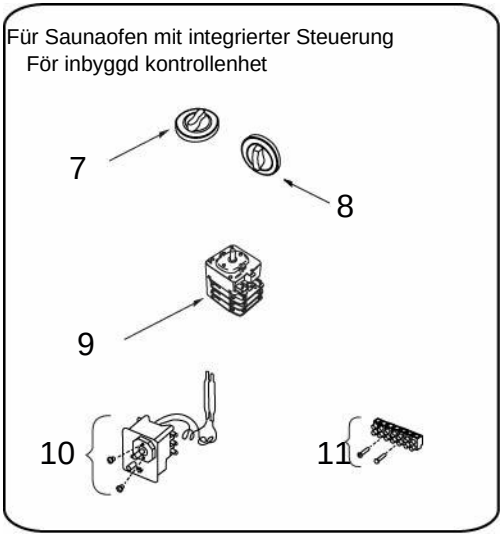

Reservdelar

1 Värmeelement
2 Hållare till värmeelement
3 Kabelhållare
4 Kopplingsplint (stor)
5 Justeringsbult
6 Isoleringsring
7 Timerknapp
8. Värmeknapp
9 Timerbrytare
10. Termostatbrytare
11. Kopplingsplint (medelstor)

SAWOTEC®
WELLNESS SOLUTIONS

Änderungen vorbehalten.
Innehållet kan komma att ändras
utan förvarning.

CE IPX4

PNX_3P-1P_GeEn1215