BOTÃO DE EMERGÊNCIA
EMERGENCY STOP

A-EMS/1-047-109

INSTRUÇÕES DE MONTAGEM
ASSEMBLY INSTRUCTIONS

PT

EN

Manual de montagem do botão de emergência

PT

Volume de fornecimento:

- Botão de emergência com placa de montagem
- Cabo de silicone bipolar de 3 m
- 4 parafusos de 3,2 x 40 mm

Instale o botão de emergência a uma altura máxima de 100 cm e, de preferência, na proximidade imediata da porta.

Para a instalação, estão disponíveis 2 variantes com profundidades diferentes de instalação:

- Variante 1: 37 mm de profundidade de instalação na parede da cabina
- Variante 2: 23 mm de profundidade de instalação na parede da cabina

Dados técnicos:

Temperatura ambiente: -25 ... +70 °C

Classe de proteção IP: IPX4

Ligações: 1 x (NF) contacto de abertura para circuito de segurança
1 x (NA) contacto de fecho para ligação de aviso sonoro, alerta visual ou lâmpada de sinalização

Assembly instructions for emergency stop switch

EN

Scope of supply:

- Emergency stop switch with mounting plate
- Siliconcable 2-pole 3 m
- 4 pieces screws 3.2 x 40 mm

Install the emergency stop switch in a maximum height of 100 cm and preferably directly next to the door.

There are 2 versions with different installation depths available:

- Variant 1: 37 mm installation depth in cabin wall
- Variant 2: 23 mm installation depth in cabin wall

Technical specifiactions:

Environment temperature: -25 ... +70 °C

IP-protection: IPX4

Connections: 1 x (NC) Opener for safety-circle
1 x (NO) Closer contact for connection of a horn, optical display or signal lamp

Esquema de ligações/Connection:

PT: Ligue o botão de emergência ao circuito de segurança (circuito STB) do comando.

EN: Integrate the emergency switch into the controllers safety-circle (STB).

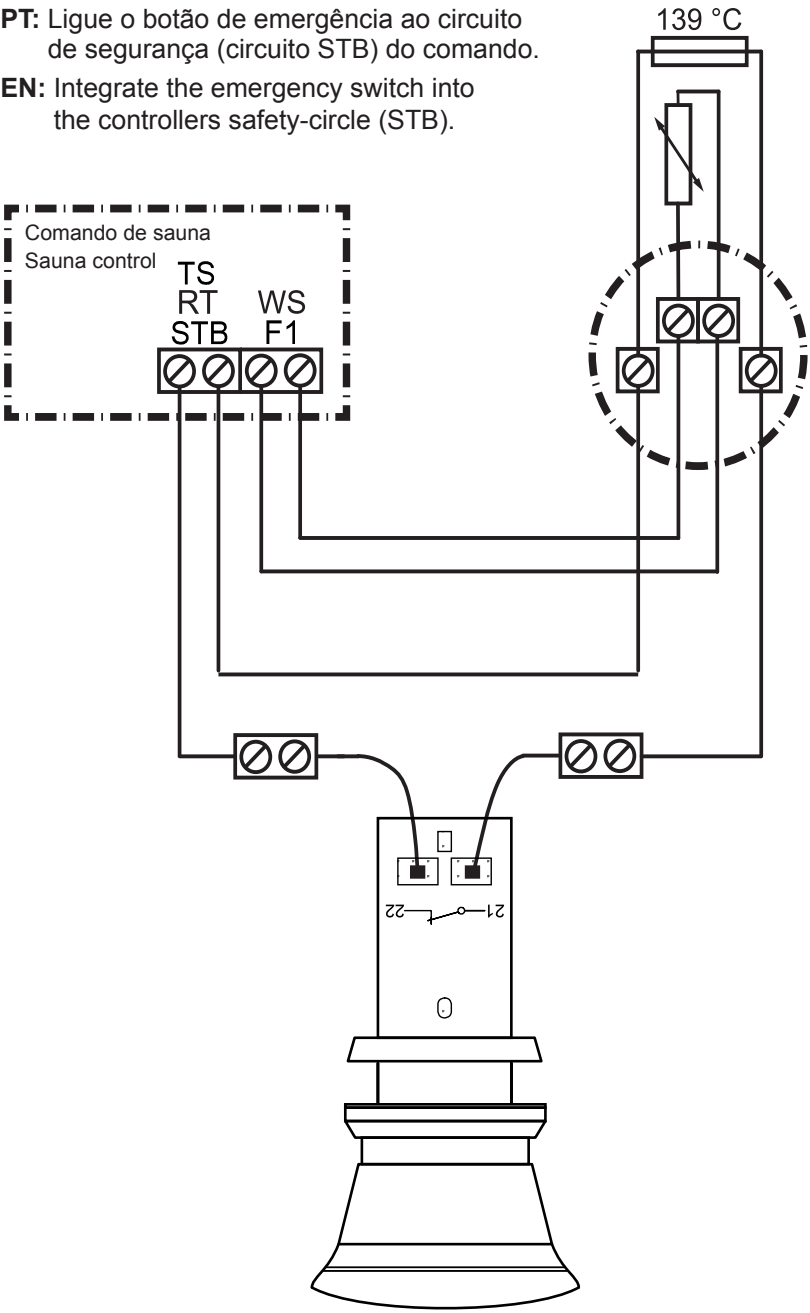

PT

EN

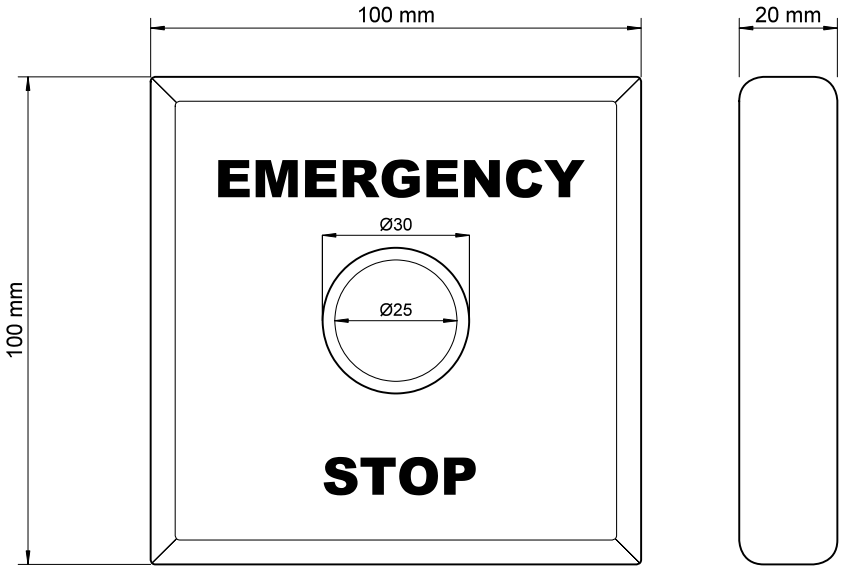

Variante 1

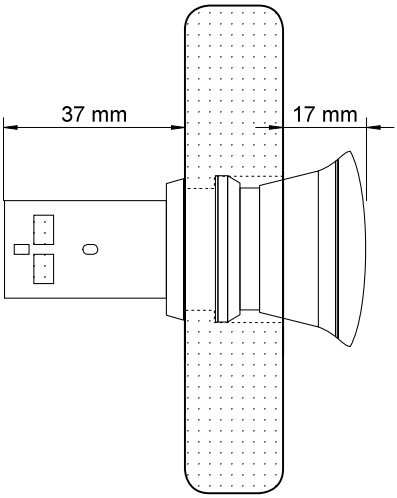

Variante 2

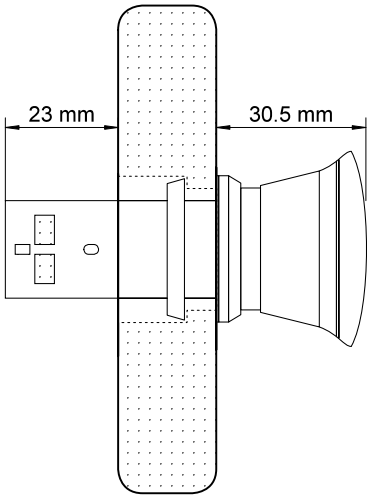

sentiotec HARVIA
DIVISION OF HARVIA GROUP

sentiotec GmbH | Division of Harvia Group | Oberregauer Straße 48, A-4844 Regau
T +43 (0) 7672/22 900-50 | F -80 | info@sentiotec.com | www.sentiotec.com