INTERRUPTEUR D'ARRÊT D'URGENCE
EMERGENCY STOP

A-EMS / 1-047-109

MONTAGEANWEISUNG
ASSEMBLY INSTRUCTIONS

FR

EN

Instructions de montage d’interrupteur d’arrêt d’urgence

FR

Contenu de la livraison :

- Interrupteur d’arrêt d’urgence avec plaque de montage
- Câble en silicone à 2 pôles 3 m
- 4 vis 3,2 x 40 mm

Montez l’interrupteur d’arrêt d’urgence à une hauteur maximale de 100 cm et si possible directement à côté de la porte.

2 variantes possédant différentes profondeurs d’encastrement sont disponibles pour le montage :

- Variante 1 : profondeur d’encastrement dans la paroi de la cabine 37 mm
- Variante 2 : profondeur d’encastrement dans la paroi de la cabine 23 mm

Caractéristiques techniques :

Température ambiante :	-25 ... +70 °C
Classe de protection IP :	IPX4
Raccordements :	1 contact à ouverture (NC) pour circuit de sécurité 1 contact à fermeture (NO) pour le raccordement d’un avertisseur sonore, d’un indicateur optique ou d’un voyant de signalisation

Assembly instructions for emergency stop switch

EN

Scope of supply:

- Emergency stop switch with mounting plate
- Siliconcable 2-pole 3 m
- 4 pieces screws 3.2 x 40 mm

Install the emergency stop switch in a maximum height of 100 cm and preferably directly next to the door.

There are 2 versions with different installation depths available:

- Variant 1: 37 mm installation depth in cabin wall
- Variant 2: 23 mm installation depth in cabin wall

Technical specifiactions:

Environment temperature:	-25 ... +70 °C
IP-protection:	IPX4
Connections:	1 x (NC) Opener for safety-circle 1 x (NO) Closer contact for connection of a horn, optical display or signal lamp

Schéma de raccordement / Connection:

FR

FR : Intégrez l'interrupteur d'arrêt d'urgence au circuit de sécurité (circuit STB) de la commande.

EN : Integrate the emergency switch into the controllers safety-circle (STB).

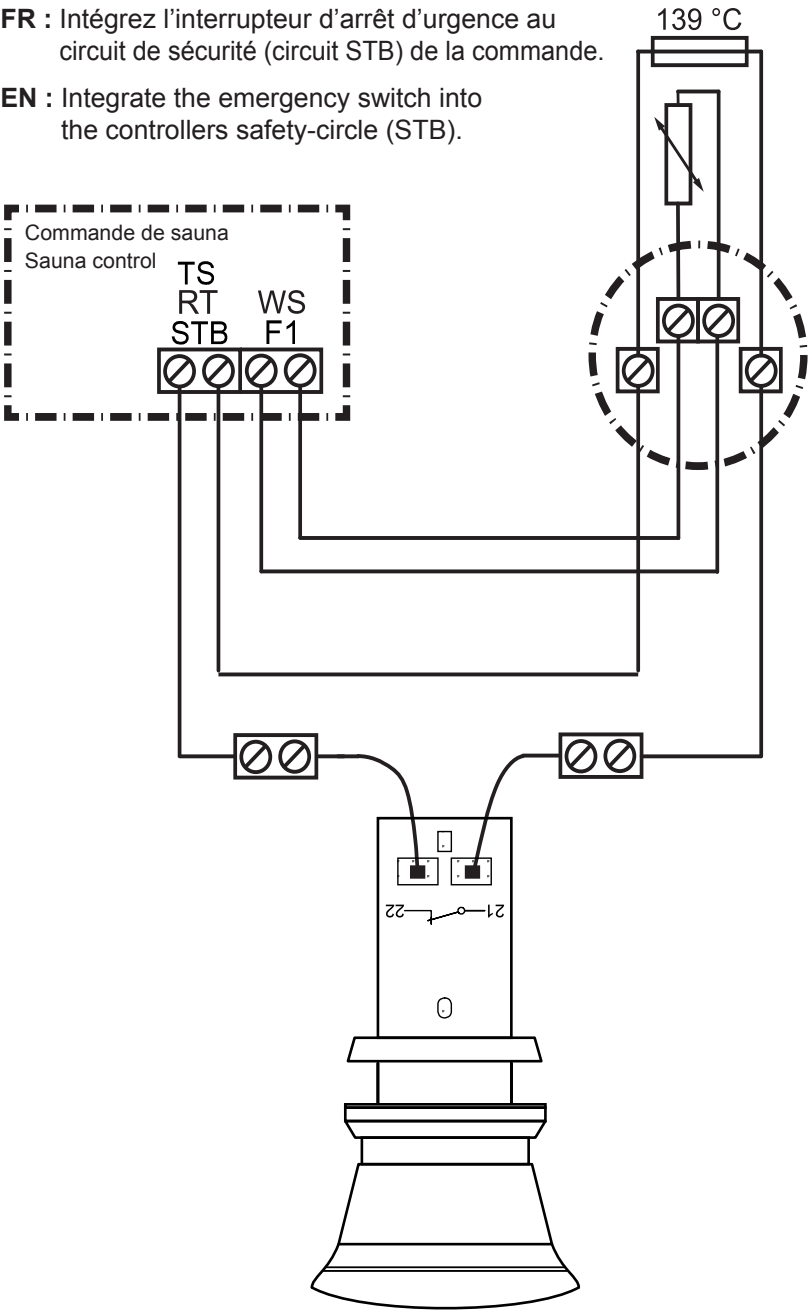

EN

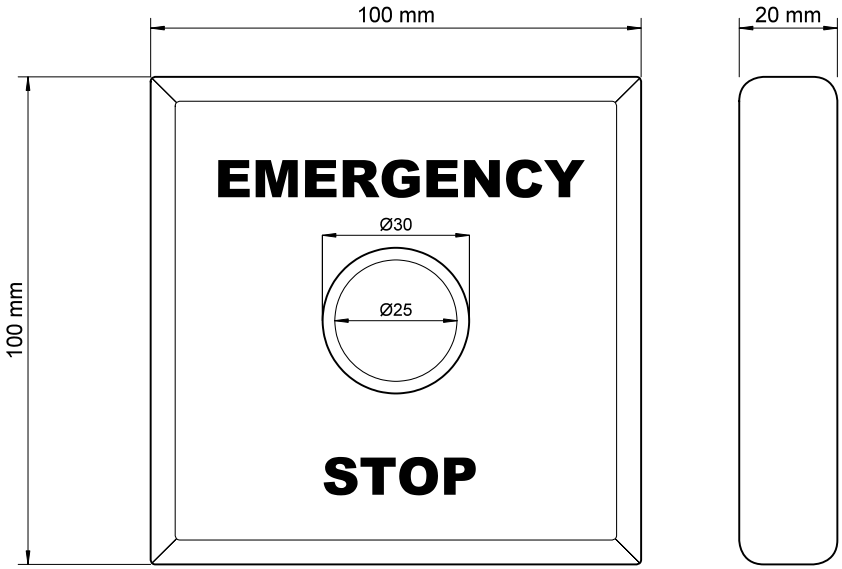

Variante 1

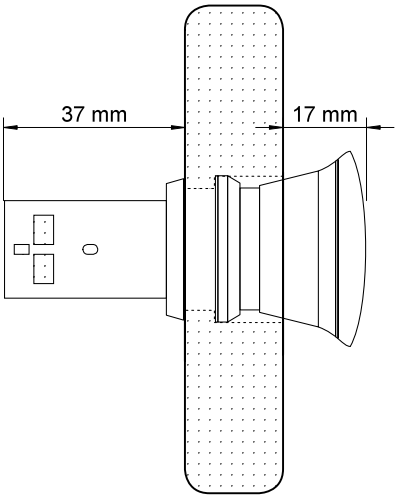

Variante 2

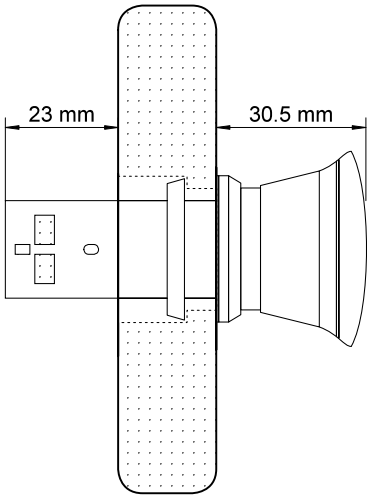

sentiotec HARVIA
DIVISION OF HARVIA GROUP

sentiotec GmbH | Division of Harvia Group | Oberregauer Straße 48, A-4844 Regau
T +43 (0) 7672/22 900-50 | F -80 | info@sentiotec.com | www.sentiotec.com