SAWOTEC®
WELLNESS SOLUTIONS

BEDIENUNGSANLEITUNG
HEATER MANUAL

ARI
HEATER

Wir gratulieren Ihnen zum Kauf eines SAWOTEC Saunaofens. Bitte lesen Sie die Bedienungsanleitung vor der Benutzung des Saunaofens sorgfältig durch.

Gratulálunk, hogy SAWOTEC szaunakályhát vásárolt. Kérjük, a kályha használata előtt gondosan olvassa el a kézikönyvet.

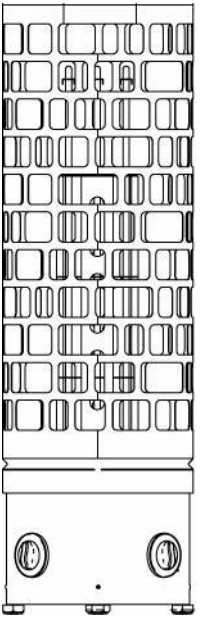

ELEKTRISCHER SAUNAOFEN
ELEKTROMOS SZAUNAKÁLYHA

Nicht für Inbetriebnahme in den USA , Kanada und Mexiko.
Az USA, Kanada és Mexikó területén ne használja.

DEUTSCH
MAGYAR

INHALTSVERZEICHNIS

Sicherheitshinweise für Anwender — 5
Sicherheitshinweise für Techniker — 7
Ofen Installation — 9
Sauna Steine — 11
Aufschichten der Saunasteine — 11
Thermostat — 13
Bedienungseinstellungen — 13
Sensor Location — 12
Anschlußplan — 14-16
Anordnung der Sensoren — 17
Belüftung — 19
Wärmedämmung — 19
Beheizen der Sauna — 21
Technische Daten — 22
Technische Störungen — 23
Ersatzteile Säulenofen — 23

BEACHTEN SIE DIE ZUSÄTZLICHEN WICHTIGEN ANWEISUNGEN IN DER BEDIENUNGSANLEITUNG

OLVASSA EL A KÉZIKÖNYVET A TOVÁBBI FONTOS UTASÍTÁSOKÉRT

BEDECKUNG DES HEIZGERÄTS VERUR-SACHT BRANDGEFAHR

TÜZET OKOZHAT , HA A KÁLYHÁT LETAKARJA

TABLE OF CONTENTS

Biztonsági utasítások a felhasználó számára — 5
Biztonsági utasítások a technikus számára — 7
Kályha telepítés — 9
Szaunakövek — 11
A kövek betöltése — 11
Termosztát — 13
Időzítő — 13
Az érzékelő helyzete — 12
Elektromos diagram — 14-16
A túlmelegített termosztát helyreállítása — 17
Szellőzés — 19
Szigetelés — 19
A szauna fűtése — 21
Műszaki adatok — 22
Helytelen működés — 23
Pótalkatrészek — 23

Sicherheitshinweise

Bitte beachten Sie die folgenden Sicherheitsmaßnahmen bei der Installation des Saunaofens und bei der Benutzung der Sauna.

Für Anwender:

- Dieses Gerät ist nicht dafür bestimmt, durch Personen (einschließlich Kinder) mit eingeschränkten physischen, sensorischen oder geistigen Fähigkeiten oder mangels Erfahrung und/oder mangels Wissen benutzt zu werden, es sei denn, sie werden durch eine für ihre Sicherheit zuständige Person beaufsichtigt oder erhielten von ihr Anweisungen, wie das Gerät zu benutzen ist.
- Kinder dürfen das Gerät nur reinigen und warten, wenn sie beaufsichtigt werden.
- Kinder sollten beaufsichtigt werden, um sicherzustellen, dass sie nicht mit dem Gerät spielen.
- Das Heizgerät nicht als Grillofen verwenden.
- Kein Holz auf den Heizkörper legen.
- Heizgerät nicht zudecken. Feuergefahr!
- Verwenden Sie den Ofen NICHT zum Trocknen von Kleidungsstücken, da dies Brände verursachen kann.
- Nie zu dicht am Heizgerät sitzen. Es ist wirklich heiss und kann ernste Brandwunden verursachen.
- Weder chloriertes Wasser (z.B. aus einem Schwimmbecken oder Whirlpool), noch Meerwasser verwenden. Es kann zur Zerstörung des Heizgeräts führen.
- Heizen Sie VOR dem ersten Saunabad den Saunaofen für eine halbe Stunde auf. Halten Sie sich während dieser Zeit NICHT in der Saunakabine auf (siehe Seite 20).
- Stellen Sie sicher, dass sich keine brennbaren Gegenstände auf oder vor dem Ofen befinden, bevor Stand-by für Fernwirken aktivieren.

Technikusok számára

Kérem, a szauna használata vagy a kályha telepítése előtt jegyezze fel ezeket a biztonságra vonatkozó előírásokat.

A felhasználó számára:

- Ezt a terméket korlátozott fizikai vagy szellemi képességekkel (gyerekeket is beleértve), tapasztalat- vagy ismerethiánnyal élő személyek csak felelős, ismeretekkel és tapasztalatokkal rendelkező személy általi felügyelet mellett vagy ilyen személy tanácsára kezelhetik.
- A tisztítást és a felhasználói karbantartást felügyelet nélküli gyerekek nem végezhetik.
- Gyerekek semmi esetre sem játszhatnak a készülékkel.
- Ne grillezzen a kályhán.
- Ne tegyen fát az elektromos kályhába.
- Ne fedje le a kályhát. Tüzet okozhat..
- Ne használja a kályhát ruhaszárításra. Tüzet okozhat..
- Soha ne üljön a kályhára. Nagyon meleg és komoly égési sérüléseket okozhat.
- Ne használjon klóros vizet (pl. az uszodából vagy a jakuzziból) és tengervizet. Tönkreteheti a kályhát.
- Új kályha telepítése esetén 30 percre kapcsolja be a kályhát. Ne tartózkodjon a szaunában a folyamat közben. Lásd a 21. oldalt.
- Bizonyosodjon meg arról, hogy ne legyenek gyúlékony tárgyak a kályha biztonsági távolságán belül, amikor bekapcsolja, aktiválja az időzítőt távirányításra. (2. ábra)

Für Techniker:

- Die Verdrahtung sowie Reparaturen müssen von qualifiziertem Fachpersonal ausgeführt werden.
- Beachten Sie beim Aufstellen des Saunaofens die minimalen Sicherheitsabstände (siehe Abb. 2).
- Beachten Sie die Hinweise zur optimalen Platzierung des Thermostatfühlers in der Bedienungsanleitung des Steuergeräts. Das Bedienteil ist außerhalb der Kabine zu montieren.
- Wenn dieser Saunaofen für öffentliche Saunen oder für Saunen, die durch Fernwirken gestartet werden können, verwendet wird, muss die Tür der Saunakabine mit einer Verriegelung ausgestattet sein, sodass die Vorbereitung für die Betriebsart Stand-By für Fernwirken außer Kraft gesetzt wird, wenn die Kabinentür geöffnet wird und die Betriebsart Stand-By für Fernwirken aktiviert ist.
- Beachten Sie beim Aufstellen des Saunaofens die Mindestabstände (siehe Abb. 2).
- Beachten Sie die Vorgaben zum Rauminhalt der Saunakabine (siehe Abb. 7).
- Beachten Sie die Vorgaben zum Belüften der Saunakabine (siehe Abb. 6).

Technikusok számára:

- A vezetékezést és a javításokat tanúsított villamossági szakember végezze.
- Kövesse a minimális biztonsági távolságot a kályha felszerelésénél (lásd 2. ábra).
- Az elektromos érzékelőt úgy szerelje fel, hogy a belépő levegő ne zavarja. Ha külön vezérlést használ, akkor a vezérlőegységet és a vezérlőpanelt szerelje a szauna kabinon kívül.
- Ha a szauna kályhát nyilvános szaunákban vagy olyan szaunákban használja, amelyeket csak külön távirányított rendszerrel lehet kikapcsolni, akkor a szauna terem ajtójára szereljen keresztreteszt, hogy a távirányított készenléti mód ki legyen kapcsolva, ha kinyitják a szauna ajtót, amikor a távirányítón a készenléti mód van kiválasztva.
- Figyelje meg szaunafülke méretek specifikációit (lásd 7. ábra).
- Figyelje meg szaunafülke szellőzésének specifikációit (lásd 6. ábra).

Ofen Installation

Der Ofen kann beliebig in der Sauna platziert werden. Um jedoch eine sichere und einfache Installation zu gewährleisten, halten Sie sich bitte an die Mindestsicherheitsabstände. (siehe Abb. 2). Halten Sie sich auch an die vorgegebenen Raumvolumina, die im technischen Diagramm auf Seite 22 aufgezeigt werden. Installieren Sie den Ofen nicht direkt am Boden aufliegend bzw. an einer Wandnische. Installieren Sie nicht mehr als einen Ofen in der Saunakabine. Falls Sie jedoch einen zweiten Saunaofen montieren möchten, befolgen Sie bitte die passende Installationsanleitung für Doppel-Öfen. In den meisten Ländern wird gesetzlich vorgeschrieben, wie die Montage von Saunaöfen auf Böden, laut Abb. 1a., vorzunehmen ist.

Der Ofen wird sehr heiß. Um das Risiko einer unbeabsichtigten Berührung des Ofens zu vermeiden, wird die Montage der Reling empfohlen. Die Energieversorgung der Sauna muss durch ein Zuleitungskabel entsprechend der Norm HO7RN-F oder durch einen Kabeltyp gleichwertiger Bauform entsprechen. Die Elektroinstallation des Heizgeräts muss aus Sicherheits- und Verlässlichkeitsgründen von qualifiziertem Fachpersonal ausgeführt werden. Unsachgemäße elektrische Anschlüsse können Stromschlag oder Feuer verursachen. Siehe Anschlussplan in Abb14-16.

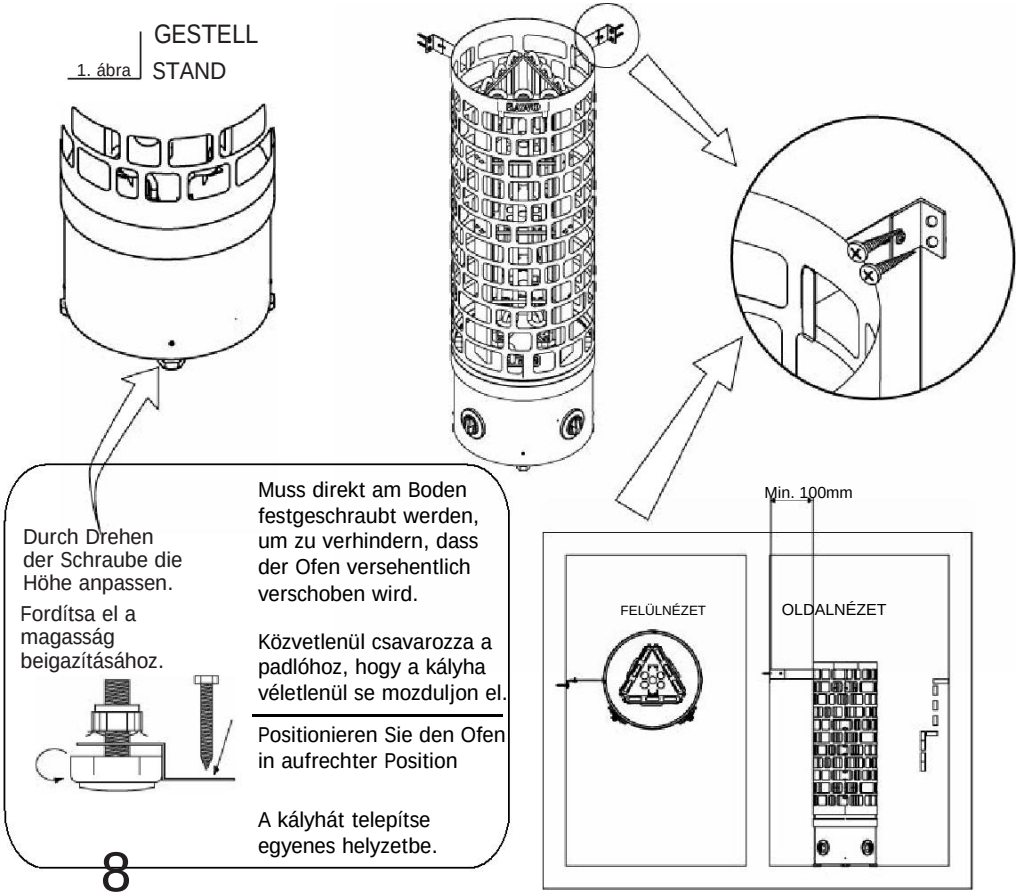

Kályha telepítés

A kályhát bárhová elhelyezheti a szaunában, de biztonsági és kényelmi szempontok miatt tartsa be a 2. ábrán megadott minimális biztonsági távolságokat. Tartsa be a Műszaki adatokban megadott térfogatméreteket (22. oldal). Ne telepítse a kályhát falmélyedésekbe. Egy szaunába ne telepítsen több, mint egy kályhát, kivéve, ha betartja az ikerkályhák telepítésére vonatkozó speciális utasításokat. A legtöbb országban törvény írja elő, hogy a kályhákat a padlóhoz kell csavarozni.

A kályha nagyon felmelegedik. A kályha véletlen megérintésének elkerülése érdekében ajánlatos kályha-védőrácsot telepíteni.

A szauna vezetékezéshez használt kábel legyen HO7RN-F típusú vagy ennek megfelelő. Tanúsított villamossági szakember telepítse a kályhát, hogy biztosítsa annak biztonságát és megbízhatóságát. A helytelen elektromos csatlakozás áramütést vagy tüzet okozhat. Hivatkozzon az elektromos diagramra a (14-16) oldalon.

Abb 2 Minimale Sicherheitsabstände (mm)
2. ábra Minimális biztonsági távolság (mm)

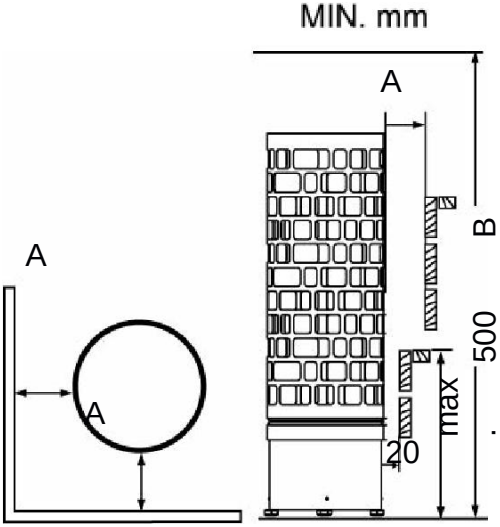

HINWEIS!
Bei Ofen mit externer Steuerung Die maximale Leistung entnehmen Sie bitte der Bedienungsanleitung für die Steuerung. Wenn die Leistung des Ofens die Leistungsstärke der separaten Steuerung überschreitet, wird ein Leistungsschütz benötigt. Weitere Leistungs-Schütze können bei den Öfen mit 10,5kW oder höher angeschlossen werden

MEGJEGYZÉS
Ha külön vezérlést használ, akkor olvassa el a vezérlőegység kézikönyvét a maximális névleges teljesítményhez. Kontaktor egységre van szüksége, ha a kályha névleges teljesítménye túllépi a vezérlőegység kapacitását. Egy további kontaktor egységet csatlakoztathat a kályhához 10,5 kW vagy nagyobb teljesítménnyel.

HINWEIS!
Vor Beginn der Installation des Saunaofens entfernen Sie den Karton von den Heizelementen, da dieser nur für den Transport dient.

NOTE:
A telepítés előtt távolítsa el a fűtőelemeken lévő kartonpapírt. A karton segít a keret kitámasztásában, hogy ne deformálódjon el.

	A	B
ARI3-45NB	100	1900
ARI3-60NB	100	1900
ARI3-75NB	100	1900
ARI3-90NB	100	1900
ARI3-45NS	100	1900
ARI3-60NS	100	1900
ARI3-75NS	100	1900
ARI3-90NS	100	1900
ARI6-90NB	100	1900

	A	B
ARI6-90NS	100	1900
ARI6-105N	100	1900
ARI6-120N	125	2100
ARI6-150N	125	2100
ARI6-180N	150	2100

Sauna Steine

Der Hauptzweck der Verwendung von Saunasteinen ist es, genug Energie zu speichern,damit das auf die Steine gegebene Wasser bei einem Aufguss effizient verdampft und somit einen optimalen Feuchtgehalt in der Saunakabine zu erzielen. Die Steine sollten zumindest einmal im Jahr oder nach 500 Betriebsstunden ausgetauscht werden, je nach dem was zuerst eintritt. Sämtliche Saunasteine sollten aus dem Ofen entfernt und wie in der Betriebsanleitung beschrieben, durch neue Steine ersetzt werden. Die erforderliche Menge an Steinen ist ebenfalls in der Anleitung angeführt. (siehe Seite 22, Technisches Diagramm)

HINWEIS! Nehmen Sie den Ofen nie ohne Steine in Betrieb, da dies Feuer verursachen könnte. Verwenden Sie nur vom Hersteller empfohlenen Steine. Bei der Verwendung ungeeigneter Saunasteine kann es zu Schäden an den Heizelementen kommen, was zu Garantieverlust führen kann. Benutzen Sie auf keinen Fall Keramik Steine oder etwaige andere künstliche Steine!

Befüllen des Saunaofens mit Saunasteinen

Es wird empfohlen, alle Steine vor der ersten Benutzung mit Wasser zu reinigen, um etwaige Schmutz- oder Staubpartikel zu entfernen, welche bei den ersten Verwendungen des Ofens unangenehme Gerüche verursachen könnten. Es ist sehr wichtig, dass alle Steine vorsichtig in den Saunaofen gelegt werden, um zu vermeiden, dass die Luftzirkulation blockiert wird. Beladen Sie den Ofen so mit Steinen, dass die Heizelemente von keinem Blickwinkel aus mehr zu sehen sind. Zuerst lockern Sie die Ringe (aus der Führung drehen) im mittleren Teil des Saunaofens, um von der Mitte den Ofen mit Steinen im unteren Teil beladen zu können. Nach dem Auffüllen bis zum mittleren Niveau, fixieren Sie die Ringe in ihrer Ursprungsposition und befüllen den Saunaofen ab hier von oben. Stellen Sie sicher, dass durch die Beladung mit Steinen die Elemente nicht verbogen werden oder sich gegenseitig berühren. Größere Steine, welche nicht zwischen die Heizelemente passen, keinesfalls mit Gewalt in Position drücken, sondern komplett entfernen! Steinstücke, kleiner als 35mm im Durchmesser, sollten erst gar nicht in den Ofen geladen werden, da sie die Luftzirkulation blockieren, Überhitzung bzw. Beschädigungen der Heizelemente verursachen könnten. Legen Sie
keine Steine zwischen die Heizelement-Halter, sondern um diese herum oder darauf (Abb.4). Bei gegenseitiger Berührungen der Heizelemente verringert sich deren Lebensdauer signifikant.

HINWEIS! Beschädigungen der Heizelemente durch Überhitzung, verursacht durch die Verwendung falscher Steine oder durch das unsachgemäße Auffüllen des Ofens mit Steinen, sind nicht durch die Herstellergarantie gedeckt.

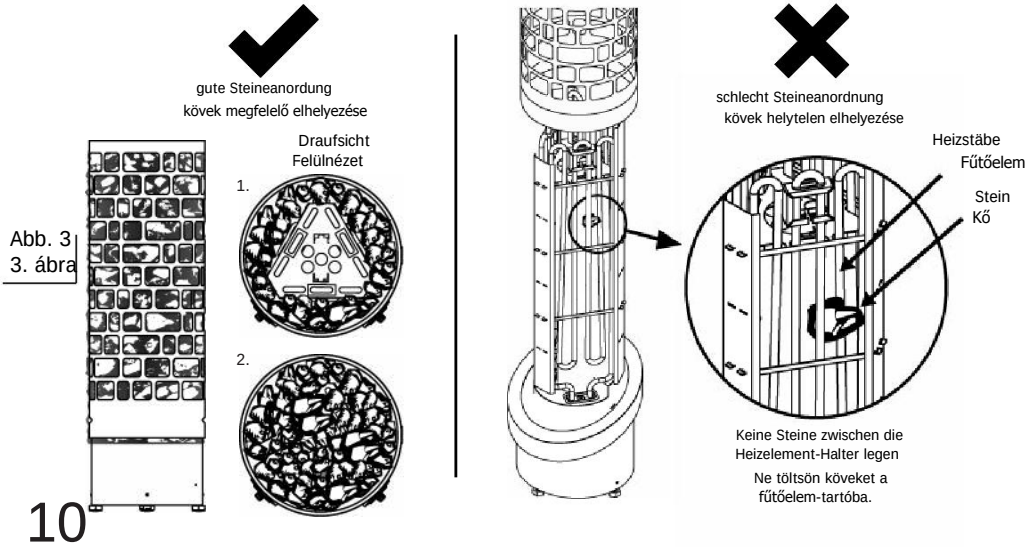

Szaunakövek

A kövek elsődleges célja a kályha egységben, hogy elegendő energiát tároljanak a kályhára öntött víz elpárologtatásához, hogy a szaunában megőrizzék a helyes páratartalmat. A köveket évente egyszer vagy 500 óránként cserélje attól függ, melyik következik be hamarabb. Távolítson el minden lemállott kődarabot a kályhaegységből és cserélje újakra a kályha kézikönyv szerint. A szükséges mennyiségű követ a mellékelt kézikönyvben is megemlítettük. Lásd a 22. oldalt (Műszaki adatok).

JEGYEZZE MEG! Soha ne használja kályhát kövek nélkül, mert tüzet okozhat. Csak a gyártó által ajánlott SAWO köveket használja. A nem megfelelő kövek a fűtőelem károsodásához és a garancia megszűnéséhez vezethetnek. Soha ne használjon kerámia köveket vagy egyéb, más típusú mesterséges köveket!

A kövek kályhába töltése

A szennyeződések vagy kellemetlen szagot okozó por eltávolításához ajánlatos a köveket leöblíteni a kályha első pár használatakor. Fontos, hogy a köveket óvatosan töltse be úgy, hogy ne állítsák le a kályha levegőkeringését. Töltse be a köveket a kályhába úgy, hogy a fűtőelemek semmilyen szögből ne legyenek láthatók. Ellenőrizze, hogy az elemek ne görbüljenek meg és ne érjenek egymáshoz a betöltés után, ehhez telepítse a megfelelő fűtőelem-távtartót. Ne töltsön köveket a fűtőelem-távtartóba. A nagyobb köveket, amelyek nem illenek a fűtőelemek közé ne erőltesse be, hanem teljesen vegye ki. 35 mm átmérőnél kisebb törmelékek vagy kő darabokat ne tegyen a kályhába, mert leállíthatják a levegőkeringést, amely túlmelegedést és a fűtőelem lehetséges károsodását okozza. Használja a három kiegészítő fűtőelem elválasztót, hogy biztosítsa, hogy a fűtőelemek nem érnek egymáshoz. Ne tegyen köveket a fűtőelemtartóba, csak köré és a tetejére. Ha a fűtőelemek egymáshoz érnek, az jelentősen csökkenti a fűtőelemek élettartamát (4. ábra).

JEGYEZZE MEG! A fűtőelemek hibás fajtájú vagy helytelenül betöltött kövek túlmelegedése miatt bekövetkezett károsodására a gyártó garanciája nem vonatkozik.

Mielőtt a kályhát megtölti kövekkel, villamossági szakemberrel végeztesse el a kályha működési tesztjét. A tesztet a kályha rövid időre bekapcsolásával végezheti kövek nélkül, hogy ellenőrizhesse, hogy az összes fűtőelem felmelegszik.

Abb. 4
4. ábra

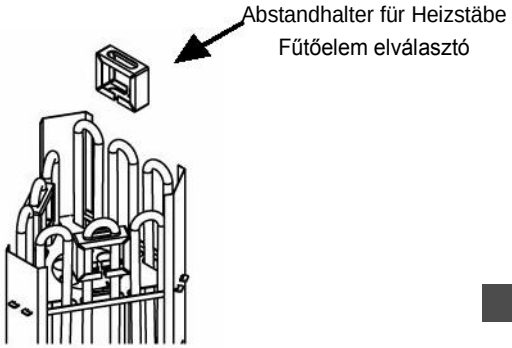

Bedienungseinstellungen

Thermostat

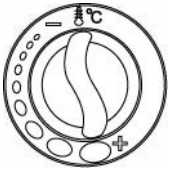

THERMOSTAT

Regulieren Sie die Temperatur in der Sauna einfach durch Adjustieren des Drehknopfes. Das Thermostat steuert automatisch die gewählte Temperatur an.

Im Falle einer Überhitzung schaltet der Sicherheitstemperaturfühler automatisch den Ofen ab, auch wenn der Timer aktuell noch aktiv ist. Stellen Sie fest, was die Überhitzung des Ofens verursacht hat. Eine Ursache dafür könnte sein, dass die Saunasteine im Ofen zu eng oder zu locker aneinander liegen. Weiters könnten die falsche Positionierung des Ofens sowie eine ungeeignete Belüftung Gründe dafür sein. Wenn der Fühler dem glühenden Heizelement ausgesetzt ist, kann es zu dessen Überhitzung kommen. Falls eine Überhitzung eintritt, eruieren und lösen Sie das Problem, bevor Sie den Sicherheitstemperaturfühler zurückstellen. RESET Knopf (siehe Abb. 5).

Timer

TIMER

Um den Heizvorgang zu starten, drehen Sie den Drehknopf auf eine beliebige Stelle zwischen 1-4 auf der Zeitskala.

Sensorposition
Érzékelő helye

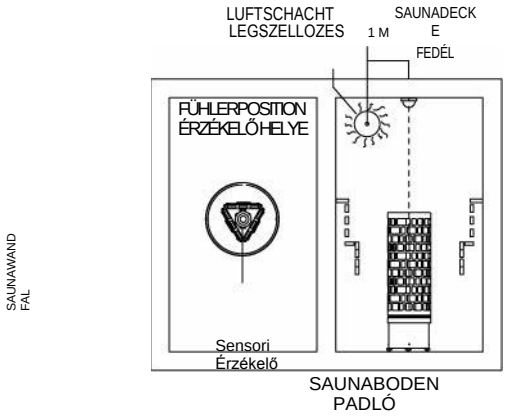

Ellenőrző beállítások

TERMOSZTÁT

Állítsa be a szauna hőmérsékletét a kezelőgomb elforgatásával. A termosztát automatikusan a kiválasztott hőmérsékletre áll.

Ha a kályha túlmelegszik, akkor a biztonsági érzékelő automatikusan leállítja a kályhát, akár bekapcsolt időzítő mellett is. Keresse meg a kályha túlmelegedésének az okát. Ennek oka a túl szorosan vagy túl lazán elhelyezett szaunakövek, a kályha helye vagy a nem megfelelő szellőzés lehet. Ha az érzékelő izzó fűtőelemeknek van kitéve, akkor az érzékelő túlmelegszik. Keresse meg a túlmelegedés okát és hárítsa el a problémát, mielőtt visszaállítja a biztonsági érzékelőt. Visszaállító gomb (lásd 5. ábra).

IDŐZÍTŐ

A kályha elindításához fordítsa el a gombot az 1-4 helyzet között a működési időskálán. A kályha automatikusan elindul és a kiválasztott ideig bekapcsolva marad.

HINWEIS!

Bei Verwendung des Saunaofens mit einer externen Steuerung muss der Ofenfühler, welcher mit Überhitzungsschutz ausgestattet ist, immer in der Mitte über dem Ofen an der Saunadecke installiert werden, auch wenn es in der Bedienungsanleitung der Saunasteuerung nicht so beschrieben ist. Die Installation des Ofenfühlers an der Wand kann zur Überhitzung des Ofens führen. Beachten Sie bei der Installation des Ofenfühlers mit Überhitzungsschutz folgende Abstände: mindestens 1 m Abstand zuunausgerichteten Lüftungsöffnungen und mindestens 0,5 m Abstand zu Lüftungsöffnungen, welche dem Fühler abgewendet sind.

Jegyezze meg!

Ha külön vezérléssel működteti a kályhát, akkor a biztonsági olvadó hőmérséklet érzékelő (amely megakadályozza a kályha túlmelegedését) legyen a mennyezetbe telepítve, közvetlenül az Aries kályha fölé, akkor is, ha a vezérlőegység kézikönyve erről másképpen nyilatkozik. Ha az érzékelőt az Aries kályha fölé a falra szereli, akkor az a szauna kályha túlmelegedését okozhatja. Ne telepítse a hőmérséklet érzékelőt olvadóval közelebb, mint 1 méterre a szellőzőnyíláshoz. Ne helyezze az érzékelőt 1 méternél alacsonyabbra nem irányított szellőzés vagy 0,5 méternél alacsonyabbra irányított szellőzés esetén, ha az érzékelővel ellentétes irányba vezérli a szellőzést.

Elektromos diagram

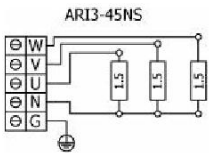

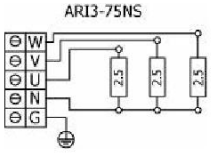

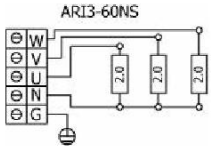

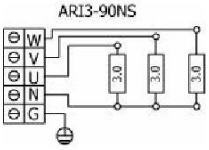

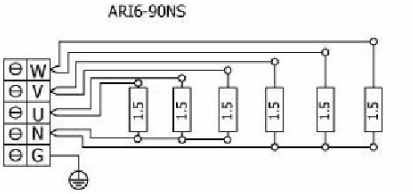

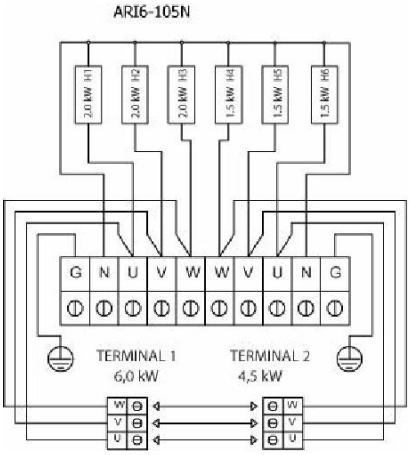

ARI6-120N

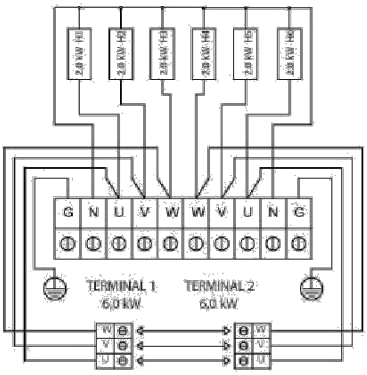

ARI6-150N

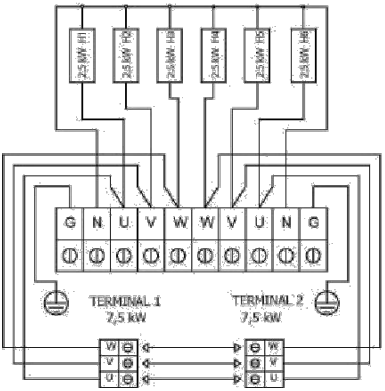

ARI6-180N

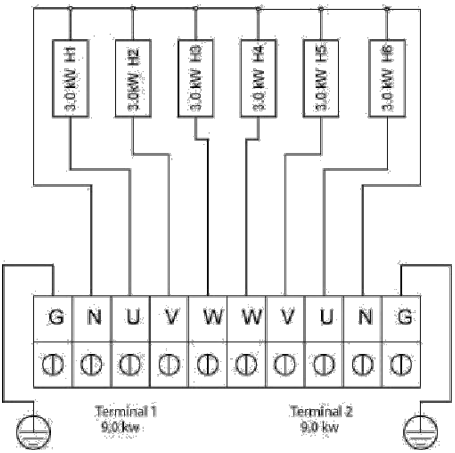

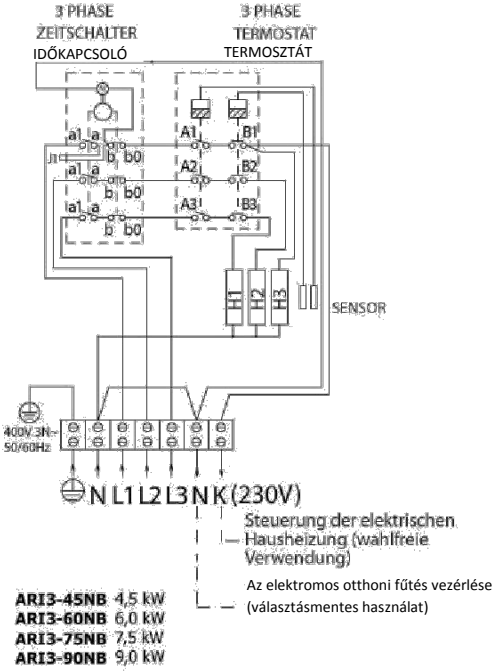
3 PHASE
ZEITSCHALTER
IDŐKAPCSOLÓ
3 PHASE
TERMOSTAT
TERMOSZTÁT
a1 a
b b0
A1 B1
A2 B2
A3 B3
H1 H2 H3
SENSOR
400V 3N~
50/60Hz
N L1 L2 L3 N K (230V)
Steuerung der elektrischen Hausheizung (wahlfreie Verwendung)
Az elektromos otthoni fűtés vezérlése (választásmentes használat)
ARI3-45NB 4,5 kW
ARI3-60NB 6,0 kW
ARI3-75NB 7,5 kW
ARI3-90NB 9,0 kW

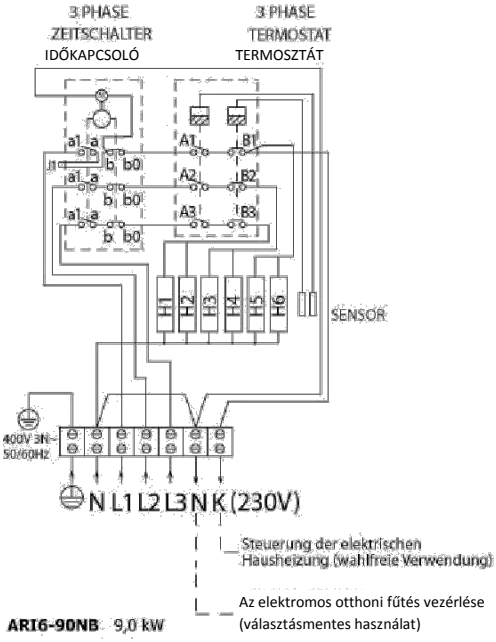
3 PHASE
ZEITSCHALTER
IDŐKAPCSOLÓ
3 PHASE
TERMOSTAT
TERMOSZTÁT
a1 a
b b0
A1 B1
A2 B2
A3 B3
H1 H2 H3 H4 H5 H6
SENSOR
400V 3N~
50/60Hz
N L1 L2 L3 N K (230V)
Steuerung der elektrischen Hausheizung (wahlfreie Verwendung)
Az elektromos otthoni fűtés vezérlése (választásmentes használat)
ARI6-90NB 9,0 kW

Überhitzungsschutz rücksetzen
A túlmelegedett termosztát visszaállítása

Abb. 5
5. ábra

Anwendung nur bei Model mit integrierter Steuerung
Csak beépített vezérlésű modelleknél alkalmazható

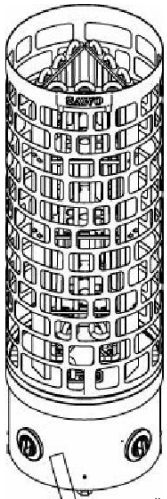

Az érzékelő helye NB modelleknél

Temperaturfühler
Szabályozó érzékelő

Übertemperatur-Sicherung
Biztonsági érzékelő

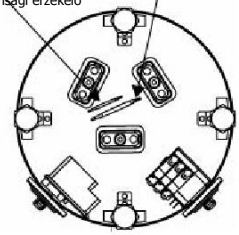

Note:
Der Fühler der Übertemperatur-Sicherung ist kürzer als der Temperaturfühler.
A biztonsági érzékelő rövidebb, mint a szabályozó érzékelő.

Alulnézet

Fühlerhalterung
Érzékelő tartó

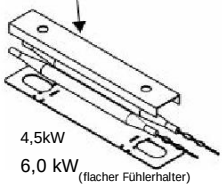

4,5kW
6,0 kW
(flacher Fühlerhalter)
(lapos érzékelő)

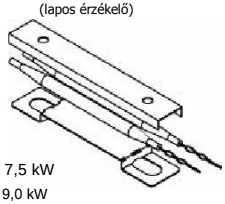

7,5 kW
9,0 kW
(Geknickter Fühlerhalter)
(meghajlított érzékelő tartó)

Reset Öffnung
Visszaállítás gomb nyílás

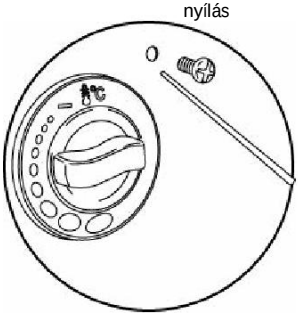

Hinweis!

Bei Veränderung der Leistung von 4,5/6,0 kW auf 7,5/9,0 kW entfernen Sie die Fühlerhalterung und knicken Sie den Boden des Fühlerhalters.

Jegyezze meg!

Ha 4,5/6,0 kW és 7,5/9,0 kW között vált át, akkor csavarozza ki az érzékelőtartót és hajlítsa meg az alsó távtartót.

Drücken Sie eine Nadel in die Reset-Öffnung um das überhitzte Thermostat zurückzustellen.
Nyomjon egy tüskét a visszaállító gomb lyukába a túlmelegedett termosztát visszaállításához.

Hinweis!

Sicherheitstemperaturfühler automatisch den Ofen ab, auch wenn der Timer aktuell noch aktiv ist. Stellen Sie fest, was die Überhitzung des Ofens verursacht hat. Eine Ursache dafür könnte sein, dass die Saunasteine im Ofen zu eng oder zu locker aneinander liegen. Weiters könnten die falsche Positionierung des Ofens sowie eine ungeeignete Belüftung Gründe dafür sein. Wenn der Fühler dem glühenden Heizelement ausgesetzt ist, kann es zu dessen Überhitzung kommen. Falls eine Überhitzung eintritt, eruieren und lösen Sie das Problem, bevor Sie den Sicherheitstemperaturfühler zurückstellen. Der RESET Knopf befindet sich unter dem Temperatur-Drehknopf A.

Note!

Ha a kályha túlmelegszik, akkor a biztonsági érzékelő automatikusan leállítja a kályhát, akár bekapcsolt időzítő mellett is. Keresse meg a kályha túlmelegedésének az okát. Ennek oka a túl szorosan vagy túl lazán elhelyezett szaunakövek, a kályha helye vagy a nem megfelelő szellőzés lehet. Ha az érzékelő izzó fűtőelemeknek van kitéve, akkor az érzékelő túlmelegszik. Ha ez történt, akkor keresse meg és hárítsa el a problémát, mielőtt visszaállítja a biztonsági érzékelőt. A visszaállítás gomb a hőmérséklet gomb alatt van.

Belüftung

Um eine entspannenden Saunagang zu gewährleisten, sollte eine angemessene Mischung aus heißer und kalter Luft innerhalb der Saunakabine herrschen. Ein weiterer Zweck der Belüftung ist, die Luft um den Saunaofen zu verteilen, damit die Wärme auch zu den am weitest entfernten Orten in der Sauna gelangt. Die Positionierung des Luft-Ein- und -auslasses kann abhängig vom Design der Saunakabine und den Präferenzen des Sauna Eigentümers variieren.

Der Lufteinlass kann an der Wand direkt unter dem Ofen angebracht werden (Abb. 6a) Bei Verwendung einer mechanischen Belüftung, sollte der Lufteinlass mindestens 60 cm über dem Ofen positioniert werden (Abb. 6b), oder an der Decke über dem Ofen (Abb. 6c). Durch diese Platzierung wird die schwere kalte Luft, die in die Saunakabine geblasen wird mit der leichten heißen Luft vom Ofen vermischt und bringt frische Atemluft für die Saunabenutzer in die Kabine. Die empfohlene Größe für den Lufteinlass beträgt zw. 5 und 10 cm.

Der Luftauslass sollte schräg gegenüber dem Lufteinlass platziert werden. Es wird empfohlen, den Luftauslass unter einem Sitzplatz in einer Sauna so weit wie möglich entfernt von der Frischluft Zufuhr zu positionieren. Der Auslass kann in der Nähe des Bodens montiert werden. Weiters kann der Luftauslass über ein Rohr außerhalb der Kabine zur Saunadecke ins Freie geleitet werden oder unter der Türe hindurch zu einem Waschraum geleitet werden, in welchem sich wiederum ein Luftauslass ins Freie befindet. In diesem Fall muss der Türschwellenspalt mindestens 5 cm betragen. Zu dem wird empfohlen, dass eine mechanische Belüftung im Waschraum vorhanden ist. Der Luftauslass sollte doppelt so groß sein wie der Lufteinlass.

Wärmedämmung

Die Sauna muss über eine angemessene Wärmedämmung an Wänden, Decken und an Türen verfügen. Ein Quadratmeter (m^2) an nicht isolierter Oberfläche steigert das Volumen um ca. 1,2m^3, bei der Bestimmung des Energiebedarfes des Ofens. (siehe Abb. 22)

Stellen Sie sicher, dass die Saunakabine über eine angemessene Feuchteisolation verfügt. Zweck der Feuchte-Eindämmung ist die Vermeidung der Ausbreitung von Feuchtigkeit in andere Räume oder Wände. Der Feuchteschutz muss zwischen der Heizungsisolierung und der Paneele platziert werden. Für die Wände und die Decke innerhalb der Saunakabine wird nordisches Fichtenholz empfohlen. Die Wärme- und Feuchteabdichtung muss gemäß folgender Reihenfolge von außen nach innen installiert werden.

Die empfohlene Mindestdicke der Isolationsschicht beträgt 50 mm in den Wänden und 100 mm in der Decke. Es ist möglich, Karton- oder Aluminiumfolien-Laminat als dampfbremsende Schicht zu verwenden, die über der Wärmeisolierung der Aluminium Folie nach innen befestigt wird. Lassen Sie einen mindestens 20 mm breiten Luftspalt zwischen dampfbremsender Schicht und der Innen-Paneele. Um die Ansammlung von Feuchtigkeit hinter den Paneelen zu vermeiden, lassen Sie einen Spalt zwischen Wand und Decke.

Szellőzés

A megnyugtató szaunázás érzését a szaunában keringő meleg és hideg levegő megfelelő keveréke adja. A szellőzés másik oka, hogy a kályha körüli levegőt elszívja és a szauna legtávolabbi része felé mozgassa. A bemeneti és kimeneti szelepek elhelyezése a szauna dizájntól függ vagy attól, hogy a tulajdonos mit részesít előnyben.

A bemeneti szelepet telepítheti a falra, közvetlenül a kályha alá (6a. ábra). Ha mechanikus szellőzést használ, akkor a bemeneti szelepet legalább 60 cm-rel a kályha fölé helyezze (6b. ábra) vagy a kályha fölé a mennyezetre (6c. ábra). Ezekkel a helyzetekkel a nehéz hideg levegő, amelyet a szaunába fúj összekeveredik a kályhából érkező könnyű meleg levegővel, friss, beszívható levegőt szállítva a fürdőknek. A bemeneti szelep ajánlott mérete 5-10 cm.

A kimeneti szelepet helyezze a bemenetire átlósan. Ajánlatos a kimeneti szelepet a szaunában a platform alatti friss levegő szeleptől lehető legtávolabb elhelyezni. Telepítheti a padló közelébe vagy kifelé vezetheti egy csövön keresztül a padlóból a szauna mennyezetén lévő szelepen keresztül vagy az ajtó alatt (a mosó helyiségbe). Ebben az esetben a küszöb rése legyen legalább 5 cm és ajánlatos a mosó helyiségbe mechanikus szellőzést telepíteni. A kiáramlás mérete legyen a bemeneti kétszerese.

Szigetelés

A szaunának legyen a falon, a mennyezeten és az ajtón megfelelő szellőzése. Egy négyzetméter (m^2) nem szigetelt felület kb. 1,2 m^3 köbtérfogattal növeli meg a kályha teljesítményszükségletét. Lásd a 22. oldalt (Műszaki adatok).

Gondoskodjon a szaunában a megfelelő vízhatlanításról. Ennek célja, hogy megakadályozza a páratartalom a többi helyiségbe vagy falszerkezetbe terjedését. A vízhatlan szigetelést helyezze a kályha szigetelés és a panel közé.

A hő-, és víz elleni szigetelést a következő szabályok szerint telepítse belülről kifelé.

Abb 6
6. ábra

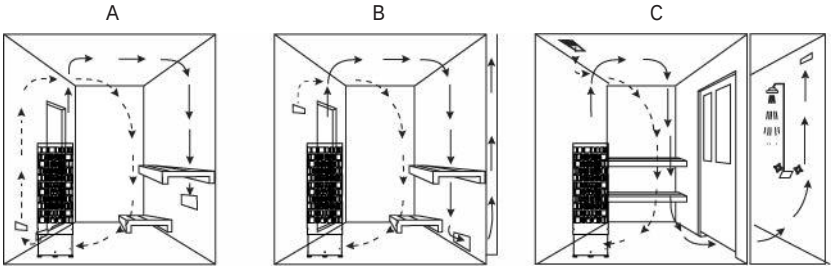

1. Die empfohlene Mindestdicke der Isolationsschicht beträgt 50 mm in den Wänden und 100 mm in der Decke.
2. Es ist möglich, Karton- oder Aluminiumfolien-Laminat als dampfbremsende Schicht zu verwenden, die über der Wärmeisolierung der Aluminium Folie nach innen befestigt wird.
3. Lassen Sie einen mindestens 20 mm breiten Luftspalt zwischen dampfbremsender Schicht und der Innen-Paneele.
4. Um die Ansammlung von Feuchtigkeit hinter den Paneelen zu vermeiden, lassen Sie einen Spalt zwischen Wand und Decke.

Saunabeheizung

VORSICHT!

Rauch- und Geruchsbildung beim ersten Aufheizen
Auf neuen Heizsstäben befi nden sich Betriebsstoffe aus dem Fertigungsprozess. Diese zersetzen sich beim ersten Aufheizen des Saunaofens. Dabei ensteht Rauch und unangenehmer Geruch. Wenn Sie diese Dämpfe oder den Rauch einatmen, schadet dies Ihrer Gesundheit.

Führen Sie folgende Schritte durch, wenn Sie Ihren Saunofen erstmalig in Betrieb nehmen und wenn die Heizstäbe Ihres Saunaofens getauscht wurden. Sie verhindern so Gesundheitsschäden durch Dämpfe und Rauch, die beim ersten Aufheizen enstehen.

1. Wählen Sie an der Saunasteuerung die höchst mögliche Temperatur.
2. Heizen den Saunaofen für eine halbe Stunde auf. Halten Sie sich während dieser Zeit NICHT in der Saunakabine auf.
3. Lüften Sie nach dem ersten Aufheizen die Saunkabine gut durch.
4. Wenn beim nächsten Aufheizen kein Rauch und kein Geruch mehr entstehen, können Sie mit dem ersten Saunabad beginnen. Wenn erneut Rauch oder Geruch ensteht, verlassen Sie sofort die Saunakabine und wiederholen Sie das erstmalige Aufheizen mit anschließendem Lüften.

Überprüfen Sie immer die Saunakabine bevor Sie den Saunaofen einschalten (um sicher zu gehen, dass sich kein brennbarer Gegenstand **auf dem Saunaofen oder** innerhalb der Sicherheitsabstände zum Ofen befindet). Überzeugen Sie sich davon, daß der Saunaraum effektiv gelüftet ist. Ist die Leistung des Heizgeräts richtig eingestellt, dauert es ungefähr eine Stunde, bis die entsprechende Temperatur (Abb. 7) erreicht wird. Die Temperatur in der Sauna sollte zwischen 60 und 90°C liegen, je nachdem was der Benutzer bevorzugt. Ein Heizgerät mit zu starker Leistung würde die Sauna zu schnell und die Steine zu langsam erwärmen. Das Wasser würde nicht verdunsten, sondern in den Steinkorb laufen. Ein zu leistungsschwaches Heizgerät andererseits würde die Aufheizzeit der Sauna zu sehr verlängern.

1. A hőszigetelés ajánlott minimális vastagsága 50 mm, a mennyezeté 100 mm.
2. Használhat karton és alumíniumfólia laminátot is gőzkorlátként, amelyet belülről az alumíniumfóliához erősít.
3. Hagyjon legalább 20 mm légrést a gőzkorlát és a belső panel között
4. Annak megelőzésére, hogy a pára a panel mögé kerüljön, hagyjon rést a falpanel és a mennyezet között.

A szauna fűtése

VIGYÁZAT!

Az első használat alatt füst vagy szag képződhet.
A gyártási folyamat munkaanyagok maradványai vannak az új fűtőelemeken. Ezek elpárolognak, amikor a szaunát először befűti. Ez füst és kellemetlen szag képződésével járhat. Ezen füstök vagy pára belélegzése az egészségre káros lehet.

Végezze el a következő lépéseket a szauna első működtetése alkalmával és ha kicserélte szauna fűtőelemeket. Így megakadályozhatja az egészségre ártalmas füstök és pára képződését az első befűtés alatt.

1. Válassza ki a lehető legmagasabb hőmérsékletet a fűtővezérlésen
2. Fűtse fel a szaunát egy fél órára. NE álljon a szauna kabinban ez idő alatt.
3. Hagyja, hogy a szauna kabin teljesen felmelegedjen az első alkalommal.
4. Ha a következő használat alkalmával nem képződnek füstök vagy szagok, akkor elkezdheti használni a szaunát. Ha ismét füst vagy szagok képződnek, akkor azonnal hagyja el a szaunát és ismét fűtse fel, majd szellőztesse ki a szaunát.

Mindig ellenőrizze a szaunát, mielőtt bekapcsolja a fűtést (bizonyosodjon meg arról, hogy nincsenek üzemanyagok **a kályha biztonsági távolságán belül vagy a kályhán**). Ellenőrizze, hogy a szaunát megfelelően kiszellőztette. Ha a kályha kimenete megfelelő, akkor kb. egy óra alatt eléri a megfelelő hőmérsékletet (7. ábra). A szaunában lévő hőmérséklet legyen +60 - +90°C között, attól függően, hogy a felhasználó mit szeret. A túl erős kályha a szaunát túl gyorsan fűti fel és a köveknek nem lesz elég ideje felmelegedni. A kövekre öntött víz nem párolog el, hanem a kőtartóba esik. A nem elég erős kályha viszont nem kívánatosan hosszú fűtőidőszakokhoz vezet.

Technische Störungen

- kontrollieren Sie bitte die Anleitung für die separate Steuerung.

Technische Daten
Műszaki adatok

Abb. 7
7.ábra

HEIZGERÄT-MODELL KÁLYHA MODELL	HEIZELEMENT kW kW	TYPENNUMMER FŰTŐELEM TYPE	SAUNARAUM SZAUNA HELYISÉG ELLÁTÁS MIN	MAX	VERSORGUNGS-SPANNUNG TÁPFESZÜLTSÉG	HEIZGERÄTGRÖSSE KÁLYHA MÉRETE	BREITE SZÉLESSÉG	TIEFE MÉLYSÉG	HÖHE MAGASSÁG	KABELSTÄRKE VEZETÉK MÉRETE 1. terminál	2. terminál	T1&T2	STEUERUNG STEINE KÖVEK (kg)	VEZÉRLÉS	SICHERUNG OLVADÓ (AMP.) 1. terminál	2. terminál	T1&T2
ARI3-45NB	4.5	3 x 1.5 ARI 150	3	6	380-415V 3N~	300	300	930		5 x 1.5			60	4h	3 x 10		
ARI3-60NB	6.0	3 x 2.0 ARI 200	5	9	380-415V 3N~	300	300	930		5 x 1.5			60	4h	3 x 10		
ARI3-75NB	7.5	3 x 2.5 ARI 250	7	12	380-415V 3N~	300	300	930		5 x 2.5			60	4h	3 x 16		
ARI3-90NB	9.0	3 x 3.0 ARI 300	8	13	380-415V 3N~	300	300	930		5 x 2.5			60	4h	3 x 16		
ARI3-45NS	4.5	3 x 1.5 ARI 150	3	6	380-415V 3N~	300	300	930		5 x 1.5			60	separat külön	3 x 10		
ARI3-60NS	6.0	3 x 2.0 ARI 200	5	9	380-415V 3N~	300	300	930		5 x 1.5			60	separat külön	3 x 10		
ARI3-75NS	7.5	3 x 2.0 ARI 250	7	12	380-415V 3N~	300	300	930		5 x 2.5			60	separat külön	3 x 16		
ARI3-90NS	9.0	3 x 3.0 ARI 300	8	13	380-415V 3N~	300	300	930		5 x 2.5			60	separat külön	3 x 16		
ARI6-90NB	9.0	3 x 3.0 ARI 300	8	14	380-415V 3N~	440	440	930		5 x 2.5			110	4h	3 x 16		
ARI6-90NS	9.0	3 x 3.0 ARI 300	8	14	380-415V 3N~	440	440	930		5 x 2.5			110	separat külön	3 x 16		
ARI6-105N	10.5	3 x 1.5 ARI 150 3 x 2.0 ARI 200	9	15	380-415V 3N~	440	440	930		5 x 1.5	5 x 1.5	5 x 2.5	110	separat külön	3 x 10	3 x 10	3 x 20
ARI6-120N	12.0	6 x 2.0 ARI 200	10	18	380-415V 3N~	440	440	930		5 x 2.5	5 x 2.5	5 x 4.0	110	separat külön	3 x 10	3 x 10	3 x 20
ARI6-150N	15.0	6 x 2.5 ARI 250	13	23	380-415V 3N~	440	440	930		5 x 2.5	5 x 2.5	5 x 4.0	110	separat külön	3 x 16	3 x 16	3 x 25
ARI6-180N	18.0	6 x 3.0 ARI 300	15	26	380-415V 3N~	440	440	930		5 x 2.5	5 x 2.5		110	separat külön	3 x 16	3 x 16	

Ersatzteile Säulenofen

1. Heizelement
2. Heizelement Halterung
3. Kabelhalterung
4. Anschlussleiste (groß)
5. Niveaubolzen
6. Grommet
7. Timer Drehknopf
8. Temperatur Drehknopf
9. Timer Schalter
10. Thermostat Schalter
11. Anschlussleiste (klein)
12. Rahmen

Helytelen működés

- Ellenőrizze a külön vezérlőegység utasításait

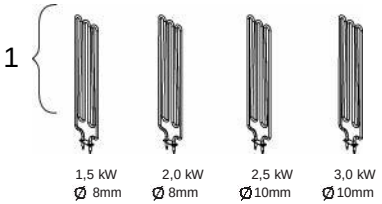

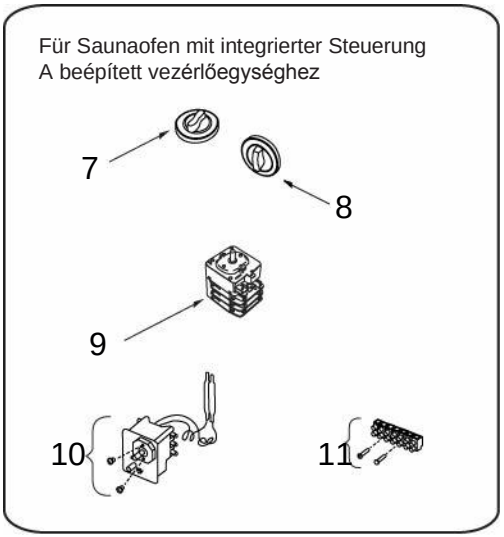

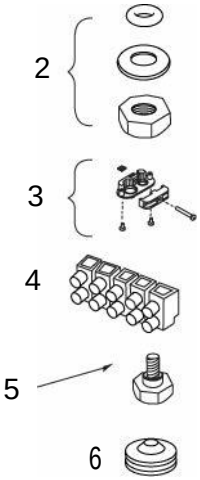

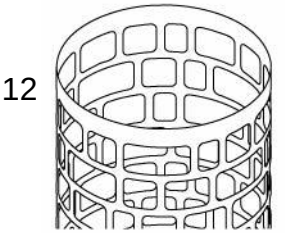

Kályha Pótalkatrészek

1. fűtőelem
2. fűtőelem tartó
3. kábeltartó
4. csatlakozó blokk (széles)
5. szintező csap
6. tömítőgyűrű
7. időzítőgomb
8. termo-gomb
9 időzítő kapcsoló
10. termosztát kapcsoló
11. csatlakozó blokk (közepes)
12. keret

SAWOTEC®
WELLNESS SOLUTIONS

Änderungen vorbehalten.
Bejelentés nélkül változhat.

CE IPX4

ARI_ML_3P(GerEn1215)