wave.com4 Infra

INFRAROODBESTURING

BEDIENINGSHANDLEIDING

De unieke high-end infraroodbesturing met modulaire bouwwijze, die zowel van buiten als van binnen kan worden bediend.

INHOUDSOPGAVE

1. MONTAGE-INSTRUCTIES UITSLUITEND VOOR GESPECIALISEERD PERSONEEL 4

ALGEMENE VEILIGHEIDSINSTRUCTIES 5

1.1. INHOUD VAN DE LEVERING EN ACCESSOIRES 5
1.2. MONTAGE VAN DE BESTURINGSEENHEID 6
1.3. MONTAGE VAN DE BEDIENINGSEENHEID 9
1.4. MONTAGE VAN DE TEMPERATUURSENSOR 10
1.5. MONTAGE VAN DE SENSOR VOOR DE FOLIETEMPERATUUR 11
1.6. CONFIGURATIE MASTER/SLAVE 12
1.6.1 Master/slave - configuratie van **twee** wave.com4 Infra - besturingseenheden
1.6.2 Master/slave - configuratie van **drie tot vijf** wave.com4 Infra - besturingseenheden
1.7. CONFIGURATIE VERWARMINGSSTAAFSYSTEEM / FOLIESYSTEEM 14
1.8. ACTIVERING VAN DE OPTIONELE FOLIESENSOREN VOOR SLAVE-BESTURINGSEENHEDEN 14

2. GEBRUIKSAANWIJZING VOOR DE GEBRUIKER 15

ALGEMENE VEILIGHEIDSINSTRUCTIES 16

2.1 BEDRIJFSMODI 16
2.1.1 Welke bedrijfsmodi zijn er? 16
2.1.2 Wat kan ik instellen? 17
2.1.3 Welke instelbereiken heb ik? 17
2.2 REINIGING 17
2.3 FOUTMELDINGEN 18
2.4 BEDIENING 19
2.4.1 Schermelementen 19
2.4.2 Bedieningselementen 19
2.5 BEDRIJFSMODI 20
2.5.1 Omschakeling van de bedrijfsmodus 20
2.5.2 Bedrijfsmodus intensiteitregeling 21
2.5.3 Bedrijfsmodus cabinetemperatuurregeling 22
2.5.4 Bedrijfsmodus programmeermodus 23
2.6 UITGEBREIDE FUNCTIES EN INSTELMOGELIJKHEDEN 25
2.6.1 Starten op afstand 25
2.6.2 De maximale verwarmingsduur omschakelen 26
2.6.3 De potentiaalvrije schakeluitgangen aansturen 26

3. TECHNISCHE GEGEVENS 27

3.1. BEDIENINGSEENHEID 27
3.2. BESTURINGSEENHEID 27

1. MONTAGE-INSTRUCTIES UITSLUITEND VOOR GESPECIALISEERD PERSONEEL

Geachte monteur!

- Lees deze gebruiksaanwijzing zorgvuldig door alvorens de infraroodbesturing te gebruiken. Zo benut u alle voordelen, die het apparaat te bieden heeft en voorkomt u beschadigingen.
- De montage mag uitsluitend worden uitgevoerd door een elektrotechnicus of door een persoon met een vergelijkbare kwalificatie.
- Wanneer er bijzondere problemen optreden, die in deze gebruiksaanwijzing niet uitvoerig genoeg worden behandeld, dient u voor uw eigen veiligheid contact op te nemen met uw leverancier.
- Kinderen moeten onder toezicht staan, om te verzekeren dat ze niet met het apparaat spelen.
- Dit apparaat is niet bestemd om te worden gebruikt door personen (inclusief kinderen) met beperkte fysieke, sensorische of mentale capaciteiten of met gebrek aan ervaring en/of gebrek aan kennis, tenzij ze onder toezicht staan van een persoon die verantwoordelijk is voor hun veiligheid of tenzij ze van een dergelijke persoon instructies hebben gekregen, over hoe het apparaat moet worden gebruikt.
- Eigenmachtige wijzigingen of constructieve aanpassingen aan de infraroodbesturing zijn om veiligheidsredenen verboden.
- Bewaar deze gebruiksaanwijzing zorgvuldig in de buurt van de infraroodbesturing, om op ieder ogenblik veiligheidsinstructies en belangrijke informatie over de bediening te kunnen opzoeken.
- Technische wijzigingen voorbehouden.

Algemene veiligheidsinstructies

Reglementair gebruik:

- De infraroodbesturing dient onder andere voor het besturen en regelen van de cabinetemperatuur
  - voor infrarood-folieverwarmingssystemen binnen een bereik van 30-60°C,
  - voor infrarood-staafverwarmingssystemen binnen een bereik van 30-70°C.

- De infraroodbesturing mag alleen voor het besturen en regelen van 2 verwarmingscircuits met een maximaal verwarmingsvermogen van 1,5kW per verwarmingscircuit worden gebruikt.

- De besturingseenheid mag alleen in combinatie met de meegeleverde bedieningseenheid worden gemonteerd en gebruikt.

- Alleen de voedingskabel die deel uitmaakt van de bijbehorende stekkerset (artikelnummer: WC4-P-Set) mag worden gebruikt.

1.1 Inhoud van de levering en accessoires

Inhoud van de levering

- wave.com4 Infra besturingseenheid
- wave.com4 temperatuursensor
- siliconenkabel 5 meter
- 1 stk. bevestigingsschroef 3x25
- 4 stk. bevestigingsschroeven 4x16mm
- bedieningshandleiding

Accessoires

▪ wave.com4 bedieningseenheid donker hout	art.-nr.: WC4-IRX-D
▪ wave.com4 bedieningseenheid licht hout	art.-nr.: WC4-IRX-H
▪ wave.com4 bedieningseenheid zwart	art.-nr.: WC4-IRX-B
▪ wave.com4 bedieningseenheid wit	art.-nr.: WC4-IRX-W
▪ stekkerset wave.com4 Infra incl. voedingskabel	art.-nr.: WC4-P-Set
▪ foliesensor wave.com4 Infra	art.-nr.: WC4-IRF-F

1.2 Montage van de besturingseenheid

De besturingseenheid wordt aan het cabineplafond (zie afb. 1), tegen de cabinewand of overeenkomstig de aanbevelingen van de fabrikant gemonteerd. De elektrische voeding gebeurt via een voedingskabel met een geaarde stekker (niet meegeleverd, alleen verkrijgbaar als accessoire).

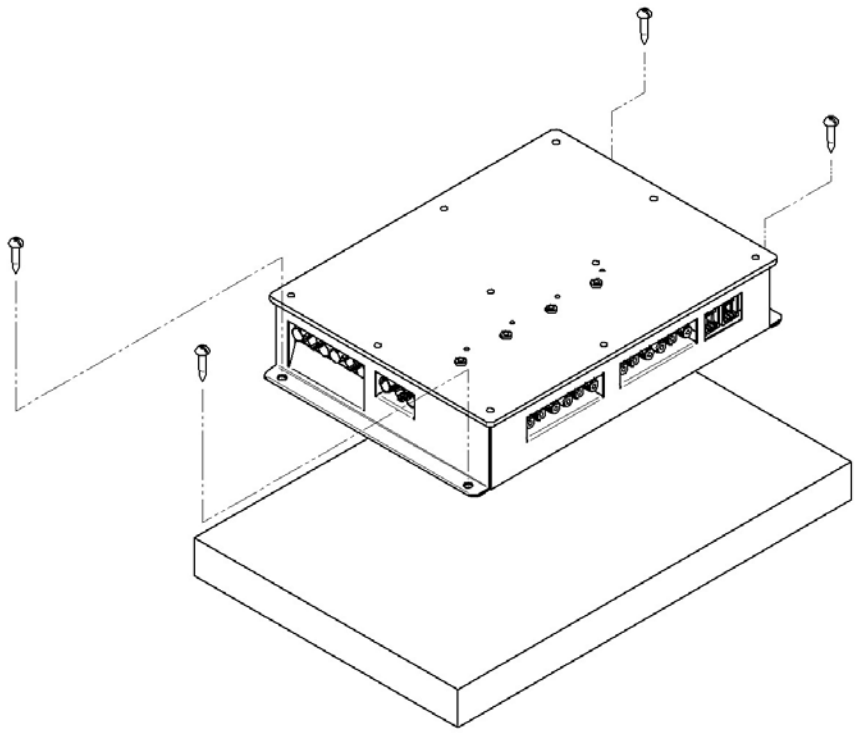

Afb. 1

VOORZICHTIG - Beschadigingen aan het apparaat: Monteer de voedingseenheid op een droge plek. De omgevingscondities van max. 40°C en een maximale luchtvochtigheid van 95% moeten worden aangehouden.

1. Schroef de behuizing van de wave.com4 Infra met de vier meegeleverde houtschroeven (16 mm lengte) tegen het cabineplafond of de cabinewand.

2. Steek de 4-polige RJ11-datakabel op de zijkant van de behuizing in de 4-polige aansluitbus van de bedieningseenheid. (zie afb. 2)

VOORZICHTIG - Beschadigingen aan het apparaat: De infraroodbesturing mag uitsluitend worden gebruikt voor het besturen en regelen van 2 verwarmingscircuits met een verwarmingsvermogen van maximaal 1,5 kW per verwarmingscircuit.

3. Het aansluiten van alle componenten op de wave.com4 Infra besturingseenheid vindt plaats overeenkomstig afbeelding 2

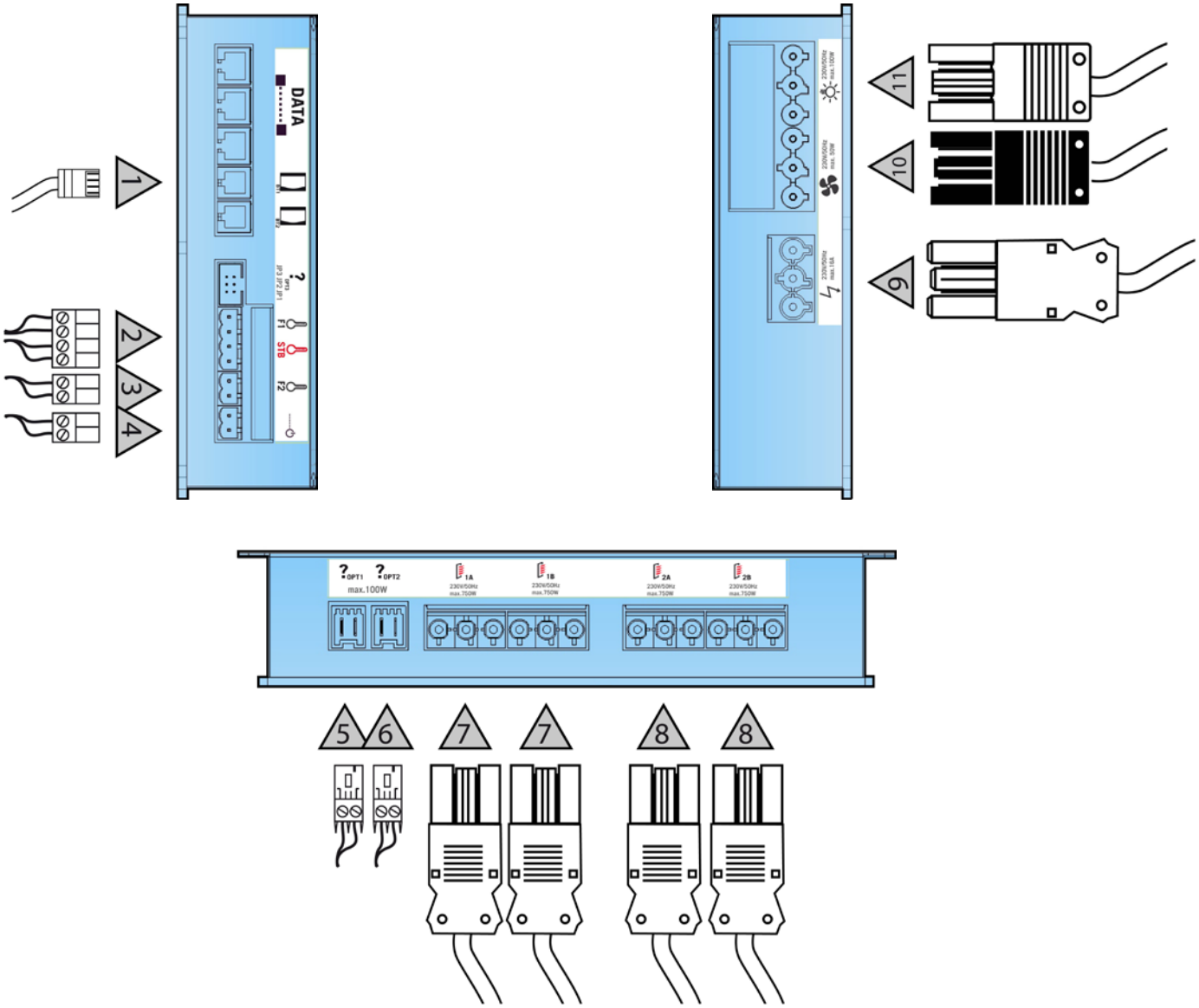

Afb. 2

De individuele aansluitingen worden beschreven in het onderstaande overzicht:

Stekker	Beschrijving	Technische gegevens
1	wave.com4 Infra bedieningseenheid	+5V DC
2	Temperatuursensor & VTB	Thermo-element (KTY) & **v**eiligheids-**t**emperatuur-**b**egrenzer
3	Folietemperatuursensor	Thermo-element (KTY)
4	Contact voor starten op afstand	+12V DC stuurspanning (van de besturingseenheid)
5	Schakeluitgang optisch relais	Potentiaalvrije schakeluitgang Max. 1150W ~230V
6	Schakeluitgang optisch relais	Potentiaalvrije schakeluitgang Max. 1150W ~230V Ac
7	IR-verwarmingsgroep 1	Afhankelijk van de aansluiting max. 750W ~230V Ac
8	IR-verwarmingsgroep 2	Afhankelijk van de aansluiting max. 750W ~230V Ac
9	Voedingsaansluiting	Max. 16A gezekerd ~230V 50Hz
10	Ventilatoraansluiting (zwart)	Max. 50W ~230V
11	Lichtaansluiting (groen)	Max. 60W ~230V

De stekkers voor het aansluiten van de verwarmingselementen, van de cabineverlichting en van de ventilator worden niet meegeleverd. De desbetreffende stekkers zonder kabel zijn verkrijgbaar als accessoire. (artikelnummer: WC4-P-Set)

Verwarmingselementen: Stekker wit
Cabineverlichting: Stekker groen
Cabineventilator: Stekker zwart

VOORZICHTIG - Beschadigingen aan het apparaat: Voor de koeling van de besturingseenheid moet er voor de aluminium koelplaat een vrije luchtcirculatie mogelijk zijn. De besturingseenheid mag niet afgedekt zijn door voorwerpen of materialen.

1.3 Montage van de bedieningseenheid

De bedieningseenheid ③ van de infraroodbesturing wordt aan de buitenwand van de cabine gemonteerd op een maximale afstand van 10 meter van de voedingseenheid (zie afb. 3). Voor de montage is een gewone doosboor Ø 70 mm nodig. De bedieningseenheid mag zowel in de cabine als buiten de cabine worden gemonteerd.

VOORZICHTIG - Beschadigingen aan het apparaat: De bedieningseenheid van de infraroodbesturing is druipwaterdicht (beschermingsgraad IP 43). Toch mag de bedieningseenheid niet rechtstreeks in aanraking komen met water.

1. Boor een gat in de cabinewand met de doosboor Ø 70.

2. Voorzie kabelgeleidingen voor de verbindingskabels.

3. Schroef de behuizing via de boringen met vier meegeleverde houtschroeven op de cabinewand.

4. Steek de 4-polige RJ11-stekker van de datakabel in.

Außenansicht= Buitenaanzicht
Basisteil= Basiseenheid
Bedienteil= Bedieningseenheid

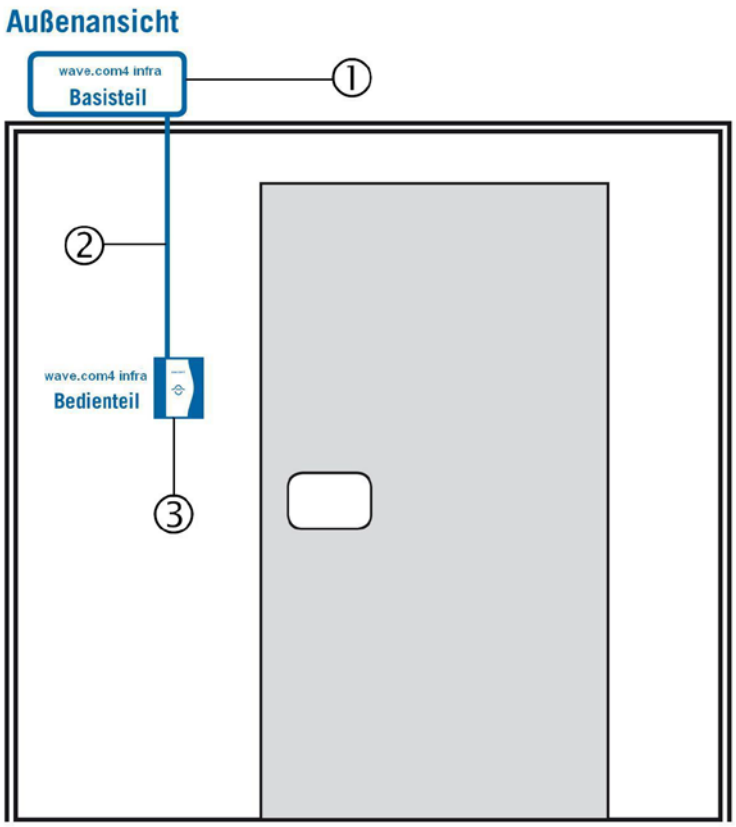

Afb. 3

1.4 Montage van de temperatuursensor

De sensor voor de cabinetemperatuur wordt in de infraroodcabine ca. 30cm onder het plafond (zie afb. 4) of volgens de gegevens van de cabinefabrikant gemonteerd.

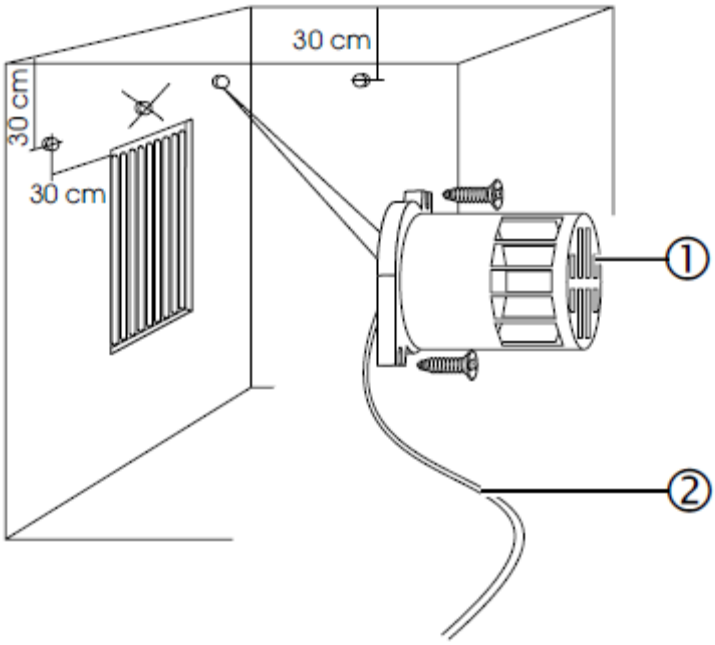

Afb. 4

VOORZICHTIG - Foutieve meetwaarden: Wanneer de sensor voor de cabinetemperatuur te dicht bij de verwarming wordt gemonteerd, dan ontstaan er foutieve meetwaarden. Er moet een horizontale minimumafstand van circa 30cm van de verwarming en circa 30cm van het cabineplafond worden aangehouden. Monteer de sensor voor de cabinetemperatuur niet boven de infraroodverwarmingstaven.

VOORZICHTIG - Vernieling van de verwarmingsfolie: Bij het infrarood-folieverwarmingssysteem ligt de verwarmingsfolie onmiddellijk achter de saunawand. Monteer de sensor voor de cabinetemperatuur niet direct boven de verwarmingsfolie.

1. Schroef de temperatuursensor ① met de twee meegeleverde houtschroeven tegen de cabinewand.

2. Installeer de 2-polige kabel ② in de cabinewand en fixeer de kabel met bevestigingsklemmen.

1.5 Montage van de sensor voor de folietemperatuur

De sensor voor de folietemperatuur wordt rechtstreeks op de infrarood-verwarmingsfolie gemonteerd en gefixeerd met een kabelklem. (zie afb. 5)

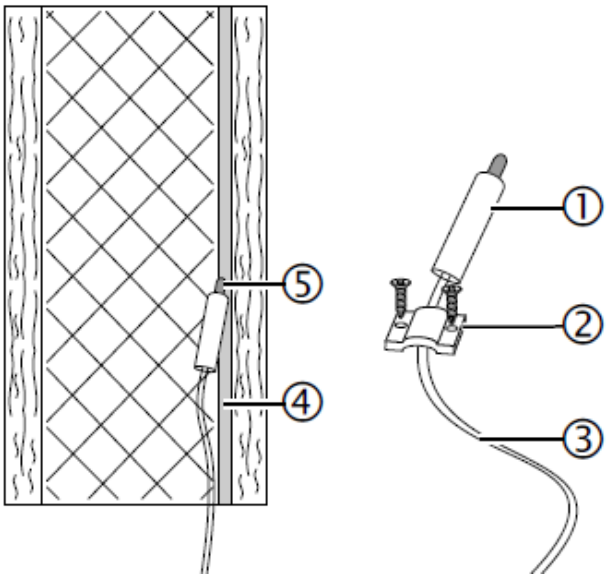

Afb. 5

VOORZICHTIG - Foutieve meetwaarden: Wanneer de sensor voor de folietemperatuur niet rechtstreeks op de folie wordt gemonteerd, dan ontstaan er foutieve meetwaarden. De sensor voor de folietemperatuur moet direct op de folie worden gemonteerd.

OPMERKING: De sensor voor de folietemperatuur is alleen nodig bij het infrarood-folieverwarmingssysteem.

1. Monteer de sensorkop ① van de sensor voor de folietemperatuur direct tussen het isolatiemateriaal en de verwarmingsfolie ④ .

2. Fixeer de sensor voor de folietemperatuur met de kabelklem ② buiten het foliebereik.

3. Installeer de 2-polige kabel ③ in de cabinewand en fixeer de kabel met bevestigingsklemmen.

1.6 Configuration master / slave

1.6.1 Master/slave - configuratie van **twee** Wave.com4 Infra - besturingseenheden

OPMERKING: Om het maximale aansluitvermogen (3kW) te verhogen, bestaat de mogelijkheid om twee of meer besturingseenheden aan te sturen met één bedieningseenheid. Daarvoor moet iedere extra
aangesloten besturingseenheid als slave worden geconfigureerd

In de leveringstoestand is de infraroodbesturing wave.com4 Infra als master geconfigureerd. Om een besturingseenheid in de slavemodus te gebruiken, moet deze als volgt opnieuw worden geconfigureerd:

Steek jumper JP1 zoals weergegeven op afb. 6 in de aansluitstrip „OPT3“.

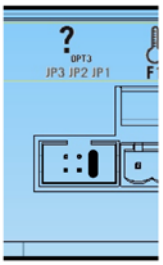

Afb. 6

1.6.2 Master/slave - configuratie van **drie tot vijf** Wave.com4 Infra - besturingseenheden

Wanneer er meer dan twee besturingseenheden met elkaar worden verbonden, dan moet aan iedere slave-besturingseenheid een eigen slave-adres worden toegewezen.

1. Draai de vier kruiskopschroeven overeenkomstig afb. 7 los en verwijder het deksel van de behuizing van de wave.com4 Infra.
2. Adrestoewijzing van de slave-besturingseenheden volgens de tabel op afb. 7.
3. Plaats het deksel op de behuizing en bevestig het opnieuw met de kruiskopschroeven

Jumper gesteckt= jumper ingestoken
Abb 7 = afb. 7

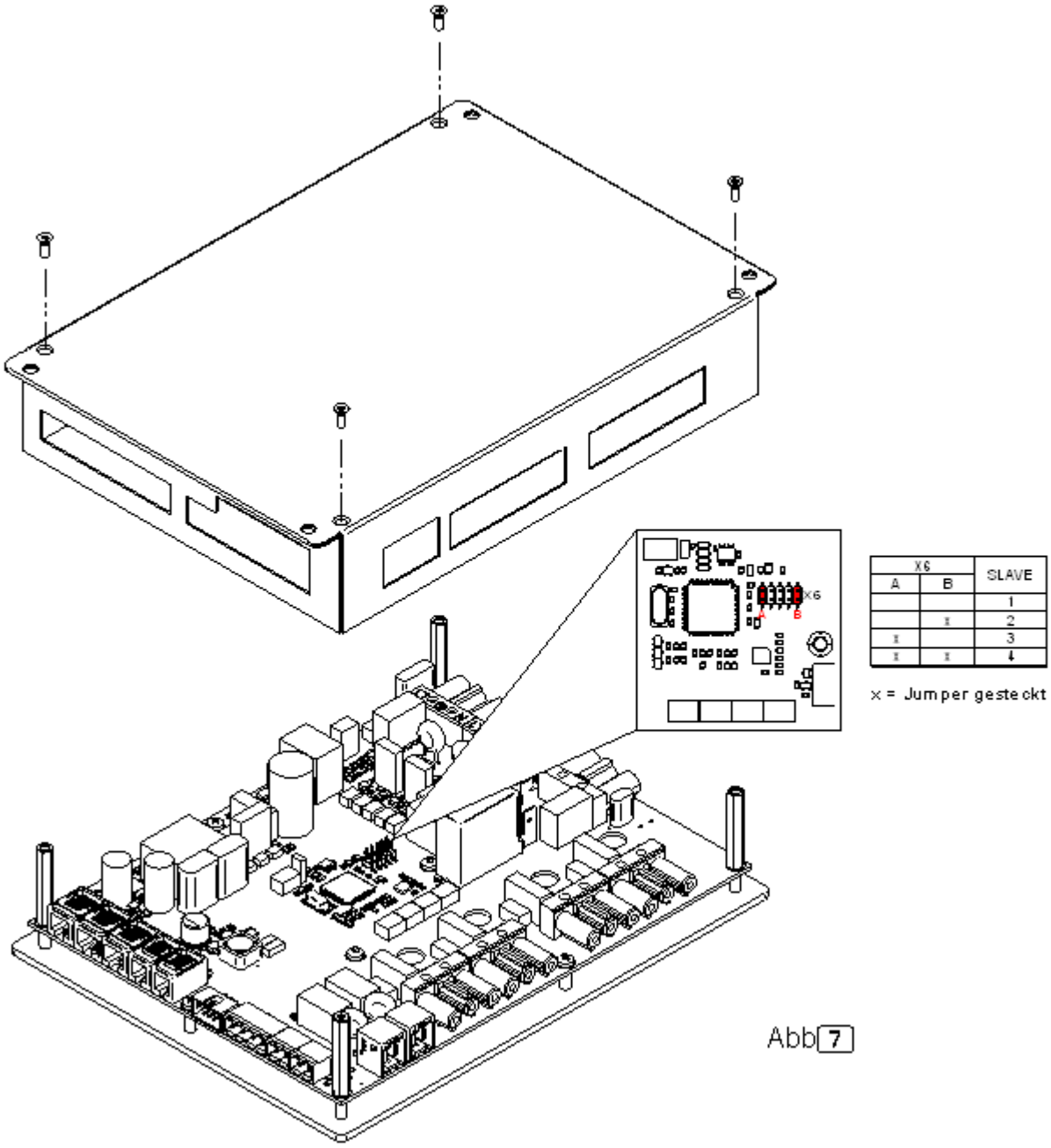

Abb 7

1.7 Configuratie verwarmingsstaafsysteem / foliesysteem

OPMERKING*:* De besturing dient onder andere voor het regelen en besturen van de cabinetemperatuur voor

- infrarood-staafverwarmingssystemen binnen een bereik van 30 - 70°C

  OF

- infrarood-folieverwarmingssystemen binnen een bereik van 30 - 60°C (maximaal toegestane folietemperatuur gemeten via F2: 85°C)

OPMERKING: In de leveringstoestand is de infraroodbesturing wave.com4 Infra geconfigureerd voor een verwarmingsstaafsysteem.

Om het apparaat te gebruiken voor de aansturing van infraroodfolie moet de besturingseenheid opnieuw worden geconfigureerd:

Steek jumper JP2 zoals weergegeven op afb. 8 in de aansluitstrip „OPT3“.

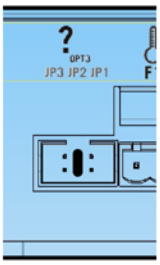

Afb. 8

1.8 Activering van de optionele foliesensor voor de slave-besturingseenheden

Wanneer er meerdere besturingseenheden met elkaar worden verbonden, dan bestaat de mogelijkheid om bijkomende foliesensoren uit te lezen.
Voor iedere aangesloten besturingseenheid kan een bijkomende sensor worden aangesloten.

De voorwaarde is het gebruik in een foliesysteem (zie 1.7).

Wanneer op de SLAVE-besturingseenheid de jumper JP2 wordt ingestoken (zie afb. 9) dan is op deze besturingseenheid de foliesensor geactiveerd.

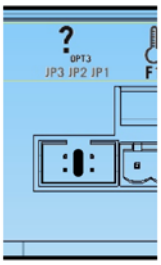

Afb. 9

2. GEBRUIKSAANWIJZING VOOR DE GEBRUIKER

Geachte gebruiker!

- Lees deze gebruiksaanwijzing zorgvuldig door alvorens de infraroodbesturing te gebruiken. Zo benut u alle voordelen die het apparaat te bieden heeft en voorkomt u beschadigingen.
- Wanneer er bijzondere problemen optreden die in deze gebruiksaanwijzing niet uitvoerig genoeg worden behandeld, dient u voor uw eigen veiligheid contact op te nemen met uw leverancier.
- Kinderen moeten onder toezicht staan, om te verzekeren dat ze niet met het apparaat spelen.
- Dit apparaat is niet bestemd om te worden gebruikt door personen (inclusief kinderen) met beperkte fysische, sensorische of mentale capaciteiten of met gebrek aan ervaring en/of gebrek aan kennis, tenzij ze onder toezicht staan van een persoon die verantwoordelijk is voor hun veiligheid of tenzij ze van een dergelijke persoon instructies hebben gekregen, over hoe het apparaat moet worden gebruikt.
- Eigenmachtige wijzigingen of constructieve aanpassingen aan de infraroodbesturing zijn om veiligheidsredenen verboden.
- Bewaar deze gebruiksaanwijzing zorgvuldig in de buurt van de infraroodbesturing, om op ieder ogenblik veiligheidsinstructies en belangrijke informatie over de bediening te kunnen opzoeken!
- Technische wijzigingen voorbehouden.

Algemene veiligheidsinstructies

WAARSCHUWING - Brandgevaar: Vóór het inschakelen van de infraroodbesturing moet worden verzekerd, dat er geen brandbare voorwerpen op of vóór de IR-verwarmingselementen gelegd zijn.

Gebruik overeenkomstig de bestemming:

- De infraroodbesturing dient onder andere voor het besturen en regelen van de cabinetemperatuur
  - voor infrarood-folieverwarmingssystemen binnen een bereik van 30 - 60°C,
  - voor infrarood-staafverwarmingssystemen binnen een bereik van 30 - 70°C.

- De infraroodbesturing mag uitsluitend worden gebruikt voor het besturen en regelen van 2 verwarmingscircuits met een verwarmingsvermogen van maximaal 1,5 kW per verwarmingscircuit.

- De besturingseenheid mag alleen in combinatie met de meegeleverde bedieningseenheid worden gemonteerd en gebruikt.

2.1 Bedrijfsmodi

2.1.1 Welke bedrijfsmodi zijn er?

- Intensiteitsregeling van 2 verwarmingscircuits voor infrarood-staafverwarmingssystemen
- Cabinetemperatuurregeling voor infrarood-staafverwarmingssystemen
- Cabinetemperatuurregeling voor infrarood-folieverwarmingssystemen
- Programmeermodus

2.1.2 Wat kan ik instellen?

- Vermogen van de infrarood-verwarmingsstaven in 8 standen (bijv. vitae) → 2 aparte verwarmingscircuits
- Cabinetemperatuur in graden Celsius
- Programmanummer
- Verwarmingstijd in minuten
- Lichtsterkte in %
- Ventilatorvermogen in %

2.1.3 Welke instelbereiken heb ik?

- In de intensiteitsmodus zijn de volgende vermogensstanden beschikbaar:

Instelling op de bedieningseenheid	Vermogen van de verwarmingselementen in %
0	0%
1	20%
2	33%
3	40%
4	50%
5	60%
6	66%
7	80%
8	100%

- De cabinetemperatuur kan bij
  - infrarood-folieverwarmingssystemen van 30-60°C,
  - infrarood-staafverwarmingssystemen van 30-70°C
  worden ingesteld.

- In de programmeermodus kunnen vijf verschillende programma's worden ingesteld.

- De verwarmingstijd kan van 0-60 minuten worden ingesteld.

- De lichtsterkte kan van 0-100% in stappen van 10% worden ingesteld.

- Het ventilatorvermogen kan van 0-100% in stappen van 10% worden ingesteld.

2.2 Reiniging

VOORZICHTIG - Beschadigingen aan het apparaat: De bedieningseenheid van de infraroodbesturing mag niet met water worden overgoten of zeer nat worden gereinigd. Gebruik voor het reinigen een lichtjes bevochtigde reinigingsdoek met een beetje zeepsop (afwasmiddel).

2.3 Foutmeldingen

De besturing is uitgerust met een uitgebreide diagnosesoftware. Bij het inschakelen wordt er een zelftest opgeroepen en tijdens de normale werking worden diverse toestanden gecontroleerd. Zodra er een fout wordt gedetecteerd, wordt de besturing uitgeschakeld, knipperen alle bedrijfssymbolen en verschijnt er een foutnummer op het display. De volgende tabel geeft uitsluitsel over de oorzaken.

U moet dit foutnummer in ieder geval meedelen aan het servicepersoneel bij de melding, omdat dit een succesvolle reparatie ter plaatse mogelijk maakt of versnelt. Een herstart kan alleen worden uitgevoerd door een volledige afkoppeling van het stroomnet.

Fout-nummer	Beschrijving	Oplossing / Oorzaak
E01	Thermische beveiliging defect.	Defecte kachelsensor, slecht contact of thermische beveiliging niet aangesloten. Waarschuw de serviceafdeling!
E02	Cabinetemperatuursensor F1 kapot of kortsluiting	Defecte temperatuursensor of slecht contact of kortsluiting
E03	Folietemperatuursensor kapot of kortsluiting.	Defecte temperatuursensor of slecht contact of kortsluiting
E04	Communicatiefout tussen de bedieningseenheid en de besturingseenheid	Slecht contact of defecte verbindingskabel Waarschuw de serviceafdeling!

2.4 Bediening

2.4.1 Schermelementen

7 segmentindicatie			
Verwarmingscircuit 1&2	Verwarmingsduur	Licht	Ventilator

2.4.2 Bedieningselementen

Modustoets	+/- toets	Aan/Uit

2.5 Bedrijfsmodi

2.5.1 Omschakeling van de bedrijfsmodus

Na het inschakelen van de besturing met de toets moet de gewenste bedrijfsmodus worden geselecteerd:

……Intensiteitsregeling

……Cabinetemperatuurregeling

……Programmeermodus

Stel de gewenste modus in door op de toets of te drukken.

Om de selectie te bevestigen, drukt u op de toets .

2.5.2. Bedrijfsmodus intensiteitregeling

Intensiteitregeling voor infrarood-staafverwarmingssystemen

Modustoets MODE	Met MODE kunt u tussen de **menu-**items **wisselen**: verwarmingscircuit 1&2, verwarmingscircuit 1, verwarmingscircuit 2, verwarmingsduur, licht en ventilator
Verwarmings-circuit 1&2:	Stel met de toetsen +/- het gewenste **verwarmingsvermogen** in voor de beide circuits
Verwarmingscircuit 1	Stel met de toetsen +/- het gewenste **verwarmingsvermogen voor verwarmingscircuit 1** in
Verwarmingscircuit 2:	Stel met de toetsen +/- het gewenste **verwarmingsvermogen voor verwarmingscircuit 2** in
Verwarmingsduur:	Stel met de toetsen +/- de gewenste **verwarmingsduur** in (in stappen van 5 minuten van 5 tot 60 minuten) Door op de aan/uit-toets te drukken, wordt de timer gestart. Op het display verschijnt een A, de tijd wordt afgeteld. Door opnieuw op de aan/uit-toets te drukken in het menu Verwarmingsduur wordt de timer gestopt. De besturing blijft werken tot ze wordt uitgeschakeld (maximum 6 uren)
Licht:	Met de toetsen +/- kan de **verlichting worden gedimd**
Ventilator:	Stel met de toetsen +/- het **ventilatorvermogen** in Door op de aan/uit-toets te drukken, wordt de ventilator gestart, door opnieuw op de aan/uit-toets te drukken in het menu Ventilator, wordt de ventilator gestopt.

2.5.3 Bedrijfsmodus cabinetemperatuurregeling:

Cabinetemperatuurregeling voor infrarood-staafverwarmingssystemen of infrarood-folieverwarmingssystemen

Modustoets MODE	Met MODE kunt u tussen de **menu-**items **wisselen**: Verwarming, verwarmingsduur, licht en ventilator
Temperatuur: 1 2	Stel met de +/- toetsen de gewenste **cabinetemperatuur** in
Verwarmingsduur:	Stel met de toetsen +/- de gewenste **verwarmingsduur** in (in stappen van 5 minuten van 5 tot 60 minuten) Door op de aan/uit-toets te drukken, wordt de timer gestart. Op het display verschijnt een A, de tijd wordt afgeteld. Door opnieuw op de aan/uit-toets te drukken in het menu Verwarmingsduur wordt de timer gestopt. De besturing blijft werken tot ze wordt uitgeschakeld (maximum 6 uren)
Licht:	Met de toetsen +/- kan de **verlichting worden gedimd**
Ventilator:	Stel met de toetsen +/- het **ventilatorvermogen** in Door op de aan/uit-toets te drukken, wordt de ventilator gestart, door opnieuw op de aan/uit-toets te drukken in het menu Ventilator, wordt de ventilator gestopt.

OPMERKING:

De besturing dient onder andere voor het regelen en besturen van de cabinetemperatuur voor:

- infrarood-staafverwarmingssystemen binnen een bereik van 30 - 70°C

OF

- infrarood-folieverwarmingssystemen binnen een bereik van 30 - 60° C (maximaal toegestane folietemperatuur gemeten via F2: 85°C)

2.5.4 Bedrijfsmodus programmeermodus:

Programmeermodus voor infrarood-staafverwarmingssystemen

Modustoets MODE	Met MODE kunt u tussen de **menu-**items **wisselen**: Verwarming, verwarmingsduur, licht en ventilator
Temperatuur: 1 2	Stel met de +/- toetsen het gewenste **programmanummer** in
Verwarmingsdu	Stel met de toetsen +/- de gewenste **verwarmingsduur** in (in stappen van 5 minuten van 5 tot 60 minuten) Door op de aan/uit-toets te drukken, wordt de timer gestart. Op het display verschijnt een A, de tijd wordt afgeteld. Door opnieuw op de aan/uit-toets te drukken in het menu Verwarmingsduur wordt de timer gestopt. De besturing blijft werken tot ze wordt uitgeschakeld (maximum 6 uren)
Licht:	Met de toetsen +/- kan de **verlichting worden gedimd**
Ventilator:	Stel met de toetsen +/- het **ventilatorvermogen** in Door op de aan/uit-toets te drukken, wordt de ventilator gestart, door opnieuw op de aan/uit-toets te drukken in het menu Ventilator wordt de ventilator gestopt.

Beschrijving van de programma's:

Programmanummer:	Beschrijving	Intensiteit	Programmaduur
Pr 1	Ontspanning	Laag	40 min
Pr 2	Opwarmen	Gemiddeld	25 min
Pr 3	Uithouding (kort)	Gemiddeld	30 min
Pr 4	Uithouding (lang)	Hoog	35 min

Het programma 1 dient voor ontspanning en wordt gekenmerkt door een continu warmteverloop. De programma's 2, 3 en 4 zijn ontwikkeld voor sportieve activiteiten. Daarbij is het programma 2 geschikt voor de opwarmfase vóór het sporten, de programma's 3 en 4 zijn ontwikkeld voor de ontspanningsfase na het sporten.

Toepassingsgebieden voor de individuele programma's:

Programma 1: Voor ontspanning en tegen spierstijfheid
Programma 2: Opwarmen van de spieren vóór het sporten
Programma 3: Na kortdurende sportieve activiteiten (bijv. 1/2h lopen)
Programma 4: Na langdurige sportieve activiteiten (bijv. 2h tennis)

2.6 Uitgebreide functies en instelmogelijkheden

2.6.1 Starten op afstand

OPMERKING: In de leveringstoestand is de functie voor het starten op afstand niet geactiveerd.

Om de functie voor het starten op afstand te activeren, gaat u als volgt te werk:

Houd in het verwarmingsmenu de toets gedurende 2 seconden ingedrukt. Zo komt u eerst in

het menu voor de bedrijfsmodus. Door op de toets MODE te drukken, bereikt u het menu voor het starten op afstand.

……Starten op afstand uitgeschakeld

……Starten op afstand geactiveerd

Stel met de toets of de gewenste modus in.

Bevestig de selectie door op de toets MODE te drukken.

2.6.2 De maximale verwarmingsduur omschakelen

OPMERKING: In de leveringstoestand is de maximale verwarmingstijd ingesteld op 6 uur.

Voor de omschakeling van de maximale verwarmingstijd in het menu voor de verwarmingsduur moet de toets gedurende 2 seconden worden ingedrukt.

6H …… maximale looptijd 6 uren

12H …… maximale looptijd 12 uren

24H …… maximale looptijd 24 uren

Stel met de toets of de gewenste maximale verwarmingsduur in.

Bevestig de invoer door op de toets MODE te drukken.

2.6.3 De potentiaalvrije schakeluitgangen aansturen

OPMERKING: De besturing heeft twee potentiaalvrije schakeluitgangen, die beschikbaar zijn voor diverse toepassingen (bv. openen en sluiten van een gemotoriseerde ontluchtingsklep)

Om de beide potentiaalvrije schakeluitgangen Opt1. en Opt2. in of uit te schakelen, moet de

toets of gedurende 2 seconden ingedrukt blijven.

Op het display wordt aansluitend de status van relais1 of relais2 weergegeven:

ON ……Relais gesloten

OFF ……Relais open

3 TECHNISCHE GEGEVENS

3.1 BEDIENINGSEENHEID

Aansluiting	4-polig met voedings- en communicatiekabels
Stroomopname	5 V= / < 100 mA normale werking (< 0,5W)
Tijdsinterval/elektrische zandloper	0 tot 60 minuten
Omgevingscondities	0 °C – 110°C, maximum 99 % relatieve vochtigheid, niet condenserend!
Behuizing	Inbouwcontactdoos; printplaat; houten front met temperatuurbestendige folie
Bevestiging	Printplaat via M2, 5 bouten op houten front; achterzijde met inbouwcontactdoos
Afmetingen: L x B x D	120 x 92 x 44,5 mm
Gewicht	~ 212g zonder kabels en niet verpakt

3.2 BESTURINGSEENHEID

Nominale spanning	230V AC; 50/60Hz
Aansluiting bedieningseenheid	4-polig met 5 V= voeding en communicatie; lengte: 10m
Stuurspanning	Lage spanning 5 V=
Voedingskabel	3 x 1,5mm² voor licht en elektronica en verwarmingselementen
Lichtaansluiting	met geïntegreerde fase-**af**snijdingsdimmer, voor 2 (3)-polige aansluiting van de 230V-gloeilamp(en); **maximum 60W**
Ventilatoraansluiting	met geïntegreerde fase-aansnijdingsdimmer, voor 2 (3)-polige aansluiting van de 230V-ventilator; **maximum 50W**
Temperatuursensor	2-polig; Halfgeleidersensor -9°C tot 140°C
Regelnauwkeurigheid	+/- 2°C; +/- 1 min.
Stroomopname	max. 5W in stand-bymodus
Omgevingscondities	0°C tot maximum 40°C, maximum 95 % relatieve vochtigheid, niet condenserend!
Behuizing	IP20
Bevestiging	Vastschroeven via 4 bevestigingsboringen voor M4x16
Afmetingen: L x B x H	230 x 170 x 46,6mm
Gewicht	~1114g niet verpakt

sentiotec HARVIA
DIVISION OF HARVIA GROUP

sentiotec GmbH | Division of Harvia Group | Oberregauer Straße 48, A-4844 Regau
T +43 (0) 7672/22 900-50 | F -80 | info@sentiotec.com | www.sentiotec.com

WICHTIGE HINWEISE
zu Ihrer Sicherheit

Important information for your safety
Remarques importantes pour votre sécurité
Importanti indicazioni per la scurezza personale
Belangrijke aanwijzingen voor uw veiligheid
Viktig säkerhetsinformation
Důležité informace pro vaši bezpečnost
Tärkeitä ohjeita turvallisuutesi varmistamiseksi
Pomembni napotki za vašo varnost

Wave.com4 infra

IHS / IHF

IS1

IS2

DE
EN
FR
IT
NL
SV
CS
FI
SL

Inhaltsverzeichnis • Table of Contents • Table des matières • Indice • Inhoudsopgave • Innehållsförteckning • Obsah • Sisällysluettelo • Kazalo vsebine

1. DEUTSCH 3

1.1. Sicherheitshinweise für den Monteur 3

1.2. Sicherheitshinweise für den Anwender 4

2. ENGLISH 5

2.1. Safety information for the installer 5

2.2. Safety information for the user 6

3. FRANÇAIS 7

3.1. Consignes de sécurité pour le monteur 7

3.2. Consignes de sécurité pour l'utilisateur 8

4. ITALIANO 9

4.1. Indicazioni di sicurezza per l’installatore 9

4.2. Indicazioni di sicurezza per l’utilizzatore 10

5. NEDERLANDS 11

5.1. Veiligheidsaanwijzingen voor de monteur 11

5.2. Veiligheidsaanwijzingen voor de gebruiker 12

6. SVENSKA 13

6.1. Säkerhetsanvisningar för installatören 13

6.2. Säkerhetsanvisningar för användaren 14

7. DEUTSCH 15

7.1. Bezpečnostní informace pro montéra 15

7.2. Bezpečnostní informace pro uživatele 16

8. SUOMI 17

8.1. Turvaohjeita asentajalle 17

8.2. Turvaohjeita käyttäjälle 18

9. Slovenščina 19

9.1. Varnostni napotki za monterja 19

9.2. Varnostni napotki za uporabnika 20

1. DEUTSCH

Dieses Zusatzblatt enthält zusätzliche Sicherheitshinweise zur Montage- und Gebrauchsanweisung. Lesen Sie diese Sicherheitshinweise gut durch und bewahren Sie sie in der Nähe der Infrarot-Steuerung auf. So können Sie jederzeit Informationen zu Ihrer Sicherheit und zur Bedienung nachlesen.

1.1. Sicherheitshinweise für den Monteur

- Die Infrarot-Steuerungen wave.com4 infra / IHS / IHF / IS1 und IS2 ermöglichen Infrarot-Strahler oder Infrarot-Wärmeplatten durch Fernwirken* zu starten. Wird diese Funktion genutzt, muss die Infrarot-Kabine folgende Bedingung erfüllen:

  Die Infrarotkabine muss mit einer Türverriegelung ausgestattet sein, sodass die Vorbereitung für die Betriebsart "Stand-By für Fernwirken" außer Kraft gesetzt wird, wenn die Kabinentür geöffnet wird und die Betriebsart "Stand-By für Fernwirken" aktiviert ist.

- Der Temperaturfühler ist so anzubringen, dass er nicht durch einströmende Luft beeinflusst wird.

DE

*** Fernwirken nach der EN 60335-1:2012:**
Steuern und/oder Regeln eines Gerätes durch einen Befehl, der **außerhalb der Sichtweite** eines Geräts vorgenommen werden kann, wobei Übertragungsmedien wie Telekommunikation, Tontechnik oder Bussystem angewendet werden.

1.2. Sicherheitshinweise für den Anwender

- Die Infrarot-Steuerung darf nicht von Kindern unter 8 Jahren verwendet werden.
- Die Infrarot-Steuerung darf von Kindern über 8 Jahren, von Personen mit verringerten psychischen, sensorischen oder mentalen Fähigkeiten und von Personen mit Mangel an Erfahrung und Wissen unter folgenden Bedingungen verwendet werden:
  - wenn sie beaufsichtigt werden
  - wenn ihnen die sichere Verwendung gezeigt wurde und sie die Gefahren, die entstehen können, verstehen.
- Kinder dürfen nicht mit der Infrarot-Steuerung spielen.
- Kinder unter 14 Jahren dürfen die Infrarot-Steuerung nur reinigen, wenn sie beaufsichtigt werden.

- Stellen Sie sicher, dass keine brennbaren Gegenstände auf oder vor dem Infrarot-Strahler bzw. der Infrarot-Wärmeplatte liegen, bevor Sie die Infrarot-Steuerung einschalten.
- Stellen Sie sicher, dass keine brennbaren Gegenstände auf oder vor dem Infrarot-Strahler bzw. der Infrarot-Wärmeplatte liegen, bevor Sie die Vorwahlzeitfunktion oder den Standby-Modus für Fernwirken aktivieren.
- Bei Problemen, die in der Gebrauchsanweisung nicht ausführlich genug behandelt werden, wenden Sie sich zu Ihrer eigenen Sicherheit an Ihren Lieferanten.

2. ENGLISH

This additional sheet contains safety instructions in addition to the installation and operating instructions. Read this safety information carefully and keep it within reach when using the infrared control unit. This makes it possible for you to refer to information about safety and operation at any time.

2.1. Safety information for the installer

- The wave.com4 infra / IHS / IHF / IS1 and IS2 infrared control units make it possible to start* infrared heaters or infrared heat plates remotely. If this function is used, the infrared cabin must meet the following condition:

  The infrared cabin must be equipped with a door lock so that the preparation for the operating mode “Stand-by for remote operation” is overridden when the cabin door is opened and the operating mode “Stand-by for remote operation” is enabled.

- The temperature sensor must be attached in a way that ensures it is not affected by inflow of air.

*** Remote operation according to EN 60335-1:2012:**
Controlling and/or regulating a device by a command that can be issued out of sight of an appliance, with transmission media such as telecommunication, audio technology or bus systems used to accomplish this.

2.2. Safety information for the user

- The infrared control unit must not be used by children under 8 years old.
- The infrared control unit may be used by children above 8 years of age, by persons with limited psychological, sensory or mental capabilities, or by persons with lack of experience/knowledge:
  - When they are supervised.
  - When they have been shown how to use the device safely and are aware of the hazards that could occur.
- Children must not play with the infrared control unit.
- Children under 14 years of age may only clean the infrared control unit if they are supervised.
- Make sure that no flammable objects have been placed on or in front of the infrared heater or infrared heat plate before the infrared control unit is switched on.
- Make sure that no flammable objects have been placed on the heater before activating the infrared heater or infrared heat plate or the stand-by mode for remote operation.
- For your own safety, consult your supplier in the event of problems that are not described in sufficient detail in the operating instructions.

3. FRANÇAIS

Cette feuille annexe contient des consignes de sécurité supplémentaires pour les instructions de montage et d‘utilisation. Lisez attentivement ces consignes de sécurité et gardez-les à proximité de la commande infrarouge. Vous pouvez ainsi consulter à tout moment des informations concernant son utilisation et relatives à votre sécurité.

3.1. Consignes de sécurité pour le monteur

- Les commandes infrarouges wave.com4 infra / IHS / IHF / IS1 et IS2 permettent de démarrer des émetteurs infrarouges ou des plaques chauffantes à infrarouges par actionnement à distance*. Si cette fonction est utilisée, la cabine infrarouge doit remplir la condition suivante :

  La cabine infrarouge doit être équipée d'un verrouillage de porte. Ce verrouillage doit permettre de stopper la préparation du mode de fonctionnement « Veille pour actionnement à distance » si la porte de la cabine est ouverte et que le mode de fonctionnement « Veille pour actionnement à distance » est activé.

- La sonde de température doit être posée de sorte à ne pas être influencée par l'air entrant.

FR

*** Actionnement à distance selon la norme EN 60335-1:2012 :** commande et/ou réglage d'un appareil par un ordre **qui peut être donné hors de la distance de visibilité** d'un appareil, par différentes voies de transmission (télécommunication, son ou système de bus).

3.2. Consignes de sécurité pour l'utilisateur

- La commande infrarouge ne doit pas être utilisée par des enfants de moins de 8 ans.
- La commande infrarouge peut être utilisée par des enfants de plus de 8 ans, par des personnes ayant des capacités psychiques, sensorielles ou mentales limitées et par des personnes manquant d'expérience et de connaissances aux conditions suivantes :
  - lorsqu'ils sont surveillés ;
  - lorsque l'utilisation en toute sécurité leur a été montrée et qu'ils comprennent les dangers qui peuvent survenir.
- Les enfants ne doivent pas jouer avec la commande infrarouge.
- Les enfants de moins de 14 ans peuvent nettoyer la commande infrarouge uniquement sous surveillance.
- Assurez-vous qu'aucun objet inflammable ne se trouve sur ou devant l'émetteur infrarouge ou la plaque chauffante à infrarouge avant de mettre en marche la commande infrarouge.
- Assurez-vous qu'aucun objet inflammable ne se trouve sur ou devant l'émetteur infrarouge ou la plaque de chauffage infrarouge avant d'activer la fonction de marche programmée ou le mode veille de l'actionnement à distance.
- En cas de problèmes insuffisamment traités dans le mode d'emploi, adressez-vous à votre fournisseur pour votre propre sécurité.

4. ITALIANO

Questo foglio supplementare contiene ulteriori indicazioni di sicurezza per le istruzioni di montaggio e d’uso. Leggere bene queste informazioni sulla sicurezza e conservarle in prossimità del comando a raggi infrarossi. Così è possibile controllare in qualsiasi momento le informazioni sulla sicurezza personale e sull’utilizzo della sauna.

4.1. Indicazioni di sicurezza per l’installatore

- I comandi a raggi infrarossi wave.com4 infra / IHS / IHF / IS1 e IS2 consentono di avviare da remoto* gli irradiatori o le piastre a raggi infrarossi. Se si utilizza questa funzione, la cabina a raggi infrarossi deve soddisfare le seguenti condizioni:

  la cabina a raggi infrarossi deve essere equipaggiata con un bloccaggio della porta, di modo che la predisposizione per il modo operativo “stand by per l’utilizzo da remoto” possa essere disattivata se la porta della cabina viene aperta e il modo operativo “stand by per l’utilizzo da remoto” è attivo.

- Il sensore della temperatura è installato in modo tale che il suo funzionamento non viene condizionato dall’aria in ingresso.

IT

*** comando da remoto a norma EN 60335-1:2012:**
Comando e/o regolazione di un dispositivo con un ordine che viene attivato **non in vista**, durante il quale vengono utilizzati mezzi di trasmissione come la telecomunicazione, il controllo del suono o il sistema bus.

4.2. Indicazioni di sicurezza per l’utilizzatore

- Il comando a raggi infrarossi non deve essere utilizzato da bambini di età inferiore agli 8 anni.
- Nei seguenti casi il comando a raggi infrarossi può essere utilizzato da bambini sopra gli 8 anni di età, da persone con capacità fisiche, sensoriali o mentali limitate o prive della sufficiente esperienza e del know-how necessari:
  - se sono in presenza di persone responsabili per loro,
  - se è stato spiegato loro come utilizzare l’apparecchio in modo sicuro e sono chiari i pericoli che ne possono derivare.
- Ai bambini non è permesso giocare con il comando a raggi infrarossi.
- I bambini al di sotto dei 14 anni possono pulire il comando a raggi infrarossi solo in presenza di adulti.
- Prima di accendere il comando a raggi infrarossi, assicurarsi che davanti o sull’irradiatore a raggi infrarossi non si trovino oggetti infiammabili.
- Prima di attivare la funzione dell’orario di preselezione o la modalità stand-by per l’avvio remoto, assicurarsi che davanti o sull’irradiatore o sulla piastra a raggi infrarossi non siano presenti oggetti infiammabili.
- Qualora si presentassero problemi non trattati in modo esaustivo nelle istruzioni per l’uso, per la vostra sicurezza, vi preghiamo di rivolgervi al vostro fornitore.

5. NEDERLANDS

Dit extra blad bevat aanvullende veiligheidsaanwijzingen over de montage- en gebruiksaanwijzing. Lees deze veiligheidsaanwijzingen goed door en bewaar ze in de buurt van de infraroodbesturing. Zo kunt u te allen tijde informatie over uw veiligheid en de bediening nalezen.

5.1. Veiligheidsaanwijzingen voor de monteur

- Met de infraroodbesturingen wave.com4 infra / IHS / IHF / IS1 en IS2 kunnen infraroodstralers of infraroodwarmteplaten op afstand* worden gestart. Als deze functie wordt gebruikt, moet de infraroodcabine aan volgende voorwaarden voldoen:

  De infraroodcabine moet met een deurvergrendeling zijn uitgerust zodat de voorbereiding op de bedrijfsmodus „Stand-by voor bediening op afstand" wordt gedeactiveerd, als de cabinedeur wordt geopend en de bedrijfsmodus „Stand-by voor bediening op afstand" is geactiveerd.

- De temperatuurvoeler moet zodanig worden gemonteerd dat deze niet door binnenstromende lucht beïnvloed wordt.

NL

*** Bediening op afstand conform EN 60335-1:2012:**
besturen en/of regelen van een apparaat door een bevel dat **buiten het zichtveld** van een apparaat kan worden uitgevoerd, waarbij overdrachtsmedia als telecommunicatie, geluidstechniek of bussystemen worden gebruikt.

5.2. Veiligheidsaanwijzingen voor de gebruiker

- De infraroodbesturing mag niet door kinderen onder 8 jaar worden gebruikt.
- De infraroodbesturing mag door kinderen boven 8 jaar, door personen met verminderde psychische, sensorische of mentale vaardigheden en door personen met gebrek aan ervaring en kennis worden gebruikt, mits:
  - ze onder toezicht staan
  - een veilig gebruik gedemonstreerd is en ze de gevaren die kunnen ontstaan, begrijpen.
- Kinderen mogen niet met de infraroodbesturing spelen.
- Kinderen onder 14 jaar mogen de infraroodbesturing alleen onder toezicht reinigen.
- Controleer of er geen brandbare voorwerpen op of voor de infraroodstraler resp. infraroodwarmteplaat liggen, voordat u de saunabesturing inschakelt.
- Controleer of er geen brandbare voorwerpen op of voor de infraroodstraler resp. de infraroodwarmteplaat liggen, voordat u de voorselectiefunctie of de stand-bymodus voor bediening op afstand activeert.
- Bij problemen die in deze gebruiksaanwijzing niet uitvoerig genoeg behandeld zijn, dient u voor uw eigen veiligheid contact op te nemen met uw leverancier.

6. SVENSKA

Detta tilläggsblad innehåller kompletterande säkerhetsanvisningar till monterings- och bruksanvisningen. Läs noggrant igenom dessa säkerhetsanvisningar och förvara dem sedan i närheten av IR-styrenheten. Du kan då när som helst läsa de specifika säkerhets- och användningsanvisningarna.

6.1. Säkerhetsanvisningar för installatören

- Med IR-styrenheterna wave.com4 infra/IHS/IHF/IS1 och IS2 kan man starta infraröda lampor eller IR-värmeplattor via fjärrstyrning*. Om denna funktion används måste IR-kabinen uppfylla följande villkor:

  IR-kabinen måste vara utrustad med ett dörrlås så att förberedelsen för driftläget ”standby för fjärrstyrning” avaktiveras om dörren öppnas när driftläget ”standby för fjärrstyrning” är aktiverat.

- Temperaturgivaren ska monteras så att den inte påverkas av inströmmande luft.

SV

*** Fjärrstyrning enligt EN 60335-1:2012:**
Styrning och/eller reglering av en enhet genom kommandon som kan skickas från en plats **utom enhetens synhåll** och där överföringsmedier som telekommunikation, ljudutrustning eller bussystem används.

6.2. Säkerhetsanvisningar för användaren

- Barn under 8 år får inte använda IR-styrenheten.
- Under följande förutsättningar får IR-styrenheten användas av barn över 8 år, av personer med nedsatt psykisk, sensorisk eller mental förmåga och av personer som saknar erfarenhet och kunskap med/om liknande utrustningar:
  - under uppsikt.
  - när de har instruerats om säker användning och känner till vilka risker som kan uppstå.
- Utrustningen är ingen leksak. Barn får inte leka med IR-styrenheten.
- Barn under 14 år får endast rengöra IR-styrenheten under uppsikt.
- Kontrollera att det inte finns några brännbara föremål på eller framför den infraröda lampan eller IR-värmeplattan innan IR-styrenheten slås på.
- Kontrollera att det inte finns några brännbara föremål på eller framför den infraröda lampan eller IR-värmeplattan innan du aktiverar timerfunktionen eller standby-läget för fjärrstart.
- Om det uppstår problem som inte beskrivs tillräckligt detaljerat i bruksanvisningen, vänd dig, för din egen säkerhets skull, till leverantören/återförsäljaren.

7. ČESKY

Tento dodatek obsahuje dodatečné bezpečnostní informace k návodu k montáži a použití. Tyto bezpečnostní informace si důkladně pročtěte a uschovejte v blízkosti řídicí jednotky infračerveného záření. Tak si můžete vždy dodatečně přečíst informace k bezpečnosti a obsluze.

7.1. Bezpečnostní informace pro montéra

- Řídicí jednotky infračerveného záření wave.com4 infra / IHS / IHF / IS1 a IS2 umožňují zapnout infrazářič nebo infračervené topné panely dálkovým ovládáním*. Pokud se použije tato funkce, infrakabina musí splňovat následující podmínky:

  Infrakabina musí být vybavena zámkem dveří, aby se příprava na provozní režim „Standby pro dálkové ovládání“ vyřadila, když jsou dveře kabiny otevřené a je aktivní provozní režim „Standby pro dálkové ovládání“.

- Čidlo teploty instalujte tak, aby nebylo ovlivňováno proudícím vzduchem.

*** Dálkové ovládání podle normy EN 60335-1:2012:**
Řízení a/nebo regulace jednotky prostřednictvím povelu, který lze provádět mimo dohled jednotky, přičemž se používají přenosová média, např. telekomunikace, zvuková technika nebo sběrnicový systém.

7.2. Bezpečnostní informace pro uživatele

- Řídicí jednotku infračerveného záření nesmí používat děti do 8 let věku.
- Řídicí jednotku infračerveného záření smí používat děti ve věku nad 8 let, osoby s omezenými fyzickými, smyslovými nebo duševními schopnostmi a osoby s nedostatečnými zkušenostmi a znalostmi za následujících podmínek:
  - pokud jsou pod dozorem,
  - pokud jim bylo správné používání předvedeno a rozumějí rizikům, která mohou vzniknout.
- Děti si s řídicí jednotkou infračerveného záření nesmí hrát.
- Děti mladší 14 let smí řídicí jednotku infračerveného záření čistit, pouze pokud jsou pod dozorem.
- Před zapnutím řídicí jednotky infračerveného záření se ujistěte, že na infračerveném zářiči nebo před ním, resp. infračervené topné desce nebo před ní neleží žádné hořlavé předměty.
- Před aktivací funkce přednastavení času nebo pohotovostního režimu (standby) pro dálkové ovládání se ujistěte, že na infračerveném zářiči nebo před ním, resp. infračervené topné desce nebo před ní neleží žádné hořlavé předměty.
- V případě problémů, které nejsou dostatečně podrobně řešeny v návodu k použití, se v zájmu vlastní bezpečnosti obraťte na svého dodavatele.

8. SUOMI

Tämä lisälehti sisältää lisäturvaohjeita asennus- ja käyttöohjeeseen. Lue nämä turvaohjeet huolellisesti läpi ja säilytä niitä infrapunaohjaimesi lähellä. Näin voit katsoa turvallisuuttasi sekä käyttöä koskevia tietoja milloin tahansa.

8.1. Turvaohjeita asentajalle

- Infrapunaohjaimet wave.com4 infra / IHS / IHF / IS1 ja IS2 mahdollistavat infrapunasäteilijöiden tai infrapunalämpölevyjen etäkäynnistämisen*. Jos tätä toimintoa käytetään, infrapunahuoneen täytyy täyttää seuraavat ehdot:

  Infrapunahuoneen ovessa täytyy olla salpa niin, että käyttötavan "Stand-By etäohjaukseen" valmius kytketään pois toiminnasta, kun löylyhuoneen ovi avataan ja "Stand-By etäohjaukseen" on aktivoitu.

- Lämpötila-anturi tulee kiinnittää siten, että sisään virtaava ilma ei vaikuta siihen.

*** Etäkäynnistys EN 60335-1:2012:n mukaan:**
Laitteen ohjaus ja/tai säätely komennolla, joka voidaan antaa näköetäisyyden ulkopuolelta ja jonka antamiseen käytetään telekommunikaatiota, äänitekniikkaa tai väyläjärjestelmää.

8.2. Turvaohjeita käyttäjälle

- Alle 8-vuotiaat lapset eivät saa käyttää infrapunaohjainta.
- Yli 8-vuotiaat lapset, fyysisiltä, sensorisilta tai henkisiltä kyvyiltään rajoittuneet henkilöt sekä kokemattomat ja tietämättömät henkilöt saavat käyttää infrapunaohjainta seuraavin ehdoin:
  - jos he ovat valvonnan alaisina
  - jos heille on näytetty turvallinen käyttö ja he ymmärtävät vaarat, joita voi syntyä.
- Lapset eivät saa leikkiä infrapunaohjaimella.
- Alle 14-vuotiaat lapset saavat puhdistaa infrapunaohjainta vain, kun he ovat valvonnan alaisina.
- Varmista, että infrapunasäteilijän tai infrapunalämpölevyn päällä tai edessä ei ole palavia esineitä, ennen kuin kytket infrapunaohjaimen päälle.
- Varmista, että infrapunasäteilijän tai infrapunalämpölevyn päällä tai edessä ei ole palavia esineitä, ennen kuin kytket ajastustoiminnon tai etäkäynnistyksen standy-by-toiminnon päälle.
- Käänny oman turvallisuutesi vuoksi toimittajasi puoleen sellaisissa ongelmissa, joita ei käsitellä käyttöohjeessa kyllin tarkasti.

9. Slovenščina

Ta dodatek vsebuje dodatne varnostne napotke k navodilom za montažo in uporabo. Ta varnostna navodila skrbno preberite in jih shranite v bližini infrardečega krmiljenja. Tako lahko v vsakem trenutku ponovno preberete informacije o vaši varnosti in o upravljanju.

9.1. Varnostni napotki za monterja

- Infrardeča krmiljenja wave.com4 infra / IHS / IHF / IS1 in IS2 omogočajo, da lahko infrardeče sevalnike ali infrardeče ogrevalne plošče daljinsko zaženete. Če se uporabi ta funkcija, mora infrardeča kabina izpolnjevati naslednje pogoje:

  Infrardeča kabina mora biti opremljena z zapahom vrat, tako da se priprava za način obratovanja "Stand-By (pripravljenost) za daljinsko upravljanje" razveljavi, ko so vrata kabine odprta in je način obratovanja "Stand-By (pripravljenost) za daljinsko upravljanje" aktiviran.

- Tipalo temperature se mora namestiti tako, da nanj ne vpliva zrak, ki doteka.

*** Daljinsko upravljanje po EN 60335-1:2012:**
Krmiljenje in/ali uravnavanje neke naprave z ukazom, ki se ga lahko izvede izven vidljivosti neke naprave, pri čemer se uporabi prenosne medije kot so telekomunikacija, tonska tehnika ali bus sistem.

9.2. Varnostni napotki za uporabnika

- Infrardečega krmiljenja ne smejo uporabljati otroci mlajši od 8 let.
- Infrardeče krmiljenje smejo uporabljati otroci starejši od 8 let, osebe z zmanjšanimi psihičnimi, senzoričnimi ali mentalnimi sposobnostmi in osebe s pomanjkljivimi izkušnjami in vedenjem le pod naslednjimi pogoji:
  - če so pod nadzorom
  - če jim je bila predstavljena varna uporaba in razumejo nevarnosti, ki bi lahko nastale.
- Otroci se z infrardečim krmiljenjem ne smejo igrati.
- Otroci mlajši od 14 let smejo infrardeče krmiljenje čistiti le pod nadzorom.
- Prepričajte se, da na ali pred infrardečim sevalnikom oz. infrardečo ogrevalno ploščo ne ležijo nobeni gorljivi predmeti, šele nato lahko vklopite infrardeče krmiljenje.
- Prepričajte se, da na ali pred infrardečim sevalnikom oz. infrardečo ogrevalno ploščo ne ležijo nobeni gorljivi predmeti, šele nato aktivirajte predizbiro časa ali način pripravljenosti za daljinski zagon.
- Pri problemih, ki v navodilih za uporabo niso dovolj izčrpno obdelani, se zaradi svoje lastne varnosti obrnite na svojega dobavitelja.

NOTIZEN / APPUNTI / NOTES / NOTE / NOTITIES / ANTECKNINGAR / POZNÁMKY / LIITETIEDOT / BELEŽKE

NOTIZEN / APPUNTI / NOTES / NOTE / NOTITIES / ANTECKNINGAR / POZNÁMKY / LIITETIEDOT / BELEŽKE

NOTIZEN / APPUNTI / NOTES / NOTE / NOTITIES / ANTECKNINGAR / POZNÁMKY / LIITETIEDOT / BELEŽKE

sentiotec HARVIA
DIVISION OF HARVIA GROUP

sentiotec GmbH | Division of Harvia Group | Oberregauer Straße 48, A-4844 Regau
T +43 (0) 7672/22 900-50 | F -80 | info@sentiotec.com | www.sentiotec.com