wave.com4 Infra

UNITÀ DI CONTROLLO a infrarossi

ISTRUZIONI PER L'USO

L'unità di controllo High-End ad infrarossi, unica nel suo genere, a struttura modulare, può essere comandata sia dall'esterno che dall'interno.

INDICE

1. ISTRUZIONI PER IL MONTAGGIO SOLO PER PERSONALE SPECIALIZZATO 4
ISTRUZIONI DI SICUREZZA GENERALI 5
1.1. ENTITÀ DI FORNITURA E ACCESSORI 5
1.2. MONTAGGIO DELL'UNITÀ DI POTENZA.....6
1.3. MONTAGGIO DELL'ELEMENTO DI COMANDO 9
1.4. MONTAGGIO DEL SENSORE DELLA TEMPERATURA 10
1.5. MONTAGGIO DEL SENSORE DELLA TEMPERATURA DEL FOGLIO 11
1.6. CONFIGURAZIONE MASTER/SLAVE 12
1.6.1 Configurazione master/slave di **due** unità di potenza wave.com4 Infra
1.6.2 Configurazione master/slave di **tre-cinque** unità di potenza wave.com4 Infra
1.7. CONFIGURAZIONE SISTEMA DI RISCALDAMENTO A BARRA / A FOGLIO.....14
1.8. ATTIVAZIONE DEL SENSORE DEL FOGLIO IN OPZIONE PER UNITÀ DI POTENZA SLAVE14

2. GUIDA PER L'UTENTE 15
ISTRUZIONI DI SICUREZZA GENERALI 16
2.1 MODI OPERATIVI.....16
2.1.1 Quali modi operativi sono a disposizione?.....16
2.1.2 Che cosa si può regolare?.....17
2.1.3 Quali intervalli di regolazione sono possibili? 17
2.2 PULIZIA.....17
2.3 MESSAGGI DI ERRORE 18
2.4 FUNZIONAMENTO.....19
2.4.1 Elementi di visualizzazione.....19
2.4.2 Elementi di comando 19
2.5 MODI OPERATIVI.....20
2.5.1 Commutazione dei modi operativi 20
2.5.2 Modo operativo Regolazione dell'intensità 21
2.5.3 Modo operativo Regolazione della temperatura ambiente 22
2.5.4 Modo operativo Modalità programma.....23
2.6 FUNZIONI AMPLIATE E POSSIBILITÀ DI REGOLAZIONE.....25
2.6.1 Avviamento a distanza 25
2.6.2 Commutazione della durata di riscaldamento max. 26
2.6.3 Pilotaggio delle uscite di commutazione a potenziale zero.....26

3. DATI TECNICI..... 27
3.1. ELEMENTO DI COMANDO.....27
3.2. UNITÀ DI POTENZA.....27

1. ISTRUZIONI PER IL MONTAGGIO SOLO PER PERSONALE SPECIALIZZATO

Al personale addetto al montaggio !

- Prima di usare l'unità di controllo a infrarossi leggere attentamente le istruzioni per l'uso. In questo modo approfittate di tutti i vantaggi che l'apparecchio offre ed evitate i danni.
- Il montaggio dovrà essere eseguito solo da un elettrotecnico specializzato oppure da personale parimenti qualificato.
- In caso di problemi particolari che non siano sufficientemente trattati in queste istruzioni per l'uso, per garantire la propria sicurezza rivolgersi ai propri fornitori.
- I bambini dovrebbero essere sorvegliati per evitare che giochino con l'apparecchio.
- Questo apparecchio non è destinato ad essere utilizzato da persone (compresi i bambini) in possesso di capacità fisiche, sensoriali o mentali limitate o mancanti di esperienza e/o mancanti di conoscenze, a meno che non vengano sorvegliate da una persona responsabile per la loro sicurezza oppure ricevano da quest'ultima istruzioni su come utilizzare l'apparecchio.
- Per motivi di sicurezza non è consentito eseguire modifiche o trasformazioni arbitrarie all'unità di controllo a infrarossi.
- Conservare con cura le istruzioni per l'uso nelle vicinanze dell'unità di controllo a infrarossi, per poter ricercare in ogni momento istruzioni di sicurezza ed informazioni importanti per il funzionamento.
- Si riservano modifiche tecniche.

Istruzioni di sicurezza generali

Uso appropriato:

- L'unità di controllo a infrarossi serve tra l'altro a controllare e regolare la temperatura degli ambienti interni
  - per sistemi a fogli riscaldanti a infrarossi nell'intervallo di variazione di 30-60°C,
  - per sistemi a barre riscaldanti a infrarossi nell'intervallo di variazione di 30-70°C,

- L'unità di controllo a infrarossi deve essere utilizzata solo per controllare e regolare 2 circuiti di riscaldamento con una capacità di riscaldamento massima di 1,5kW per ogni circuito.

- L'unità di potenza deve essere montata e messa in funzione solo in collegamento con l'elemento di comando contenuto nell'entità di fornitura.

- Si deve utilizzare solo il cavo di allacciamento alla rete contenuto nel rispettivo set di connettori (Art. N°: WC4-P-Set).

1.1 Entità di fornitura e accessori

Entità di fornitura

- unità di potenza wave.com4 Infra
- sensore della temperatura wave.com4
- cavo di allacciamento al silicone 5 metri
- 1 pz vite di fissaggio 3x25
- 4 pz viti di fissaggio 4x16 mm
- Istruzioni per l'uso

Accessori

- elemento di comando wave.com4 legno scuro Art. N°.: WC4-IRX-D
- elemento di comando wave.com4 legno chiaro Art. N°.: WC4-IRX-H
- elemento di comando wave.com4 nero Art. N°.: WC4-IRX-B
- elemento di comando wave.com4 bianco Art. N°.: WC4-IRX-W
- set di connettori wave.com4 Infra incl. allacciamento alla rete Art. N°.: WC4-P-Set
- sensore del foglio wave.com4 Infra Art. N°.: WC4-IRF-F

1.2 Montaggio dell'unità di potenza

L'unità di potenza viene montata sul soffitto della cabina (si veda Fig. 1), sulla parete della cabina oppure secondo le raccomandazioni del produttore. L'alimentazione elettrica avviene per mezzo di un cavo di allacciamento alla rete con spina con messa a terra (non contenuta nell'entità di fornitura e disponibile solo come accessorio).

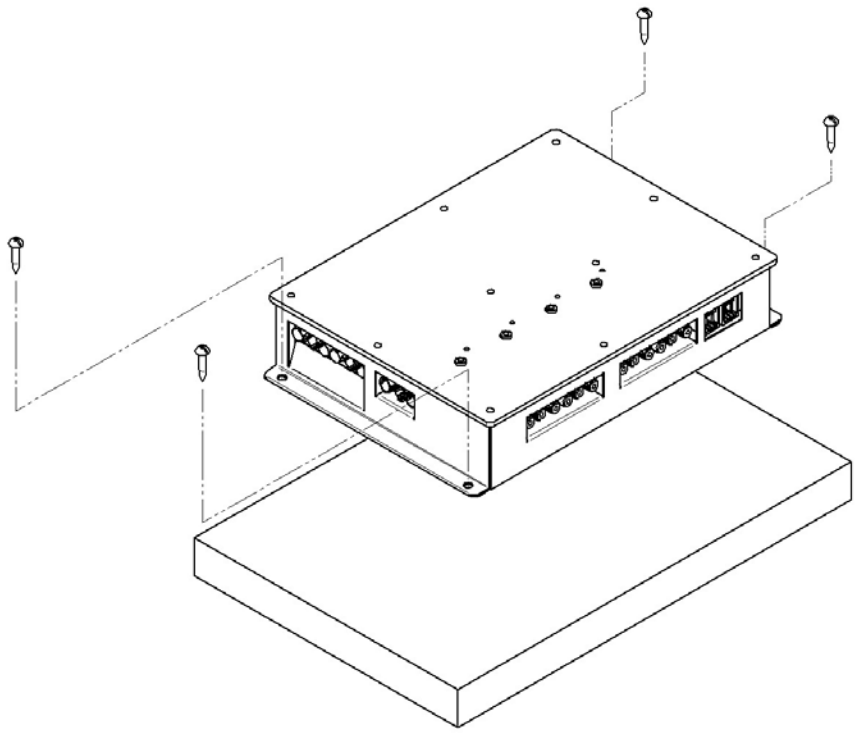

Fig. 1

ATTENZIONE - Danni all'apparecchio: Montare l'alimentatore in un luogo asciutto. Osservare le condizioni ambientali di max. 40°C e di un'umidità dell'aria massima del 95%.

1. Avvitare la scatola wave.com4 Infra con le quattro viti per legno accluse (16 mm di lunghezza) al soffitto o alla parete della cabina.

2. Inserire il cavo dati RJ11 a 4 poli a lato della scatola sulla presa dell'elemento di comando a 4 poli (si veda Fig. 2).

ATTENZIONE - Danni all'apparecchio: L'unità di controllo a infrarossi deve essere impiegata per controllare e regolare solo 2 circuiti di riscaldamento con una capacità massima di riscaldamento di 1,5 kW per ogni circuito.

3. Eseguire il collegamento di tutti i componenti all'unità di potenza wave.com4 Infra secondo la figura 2

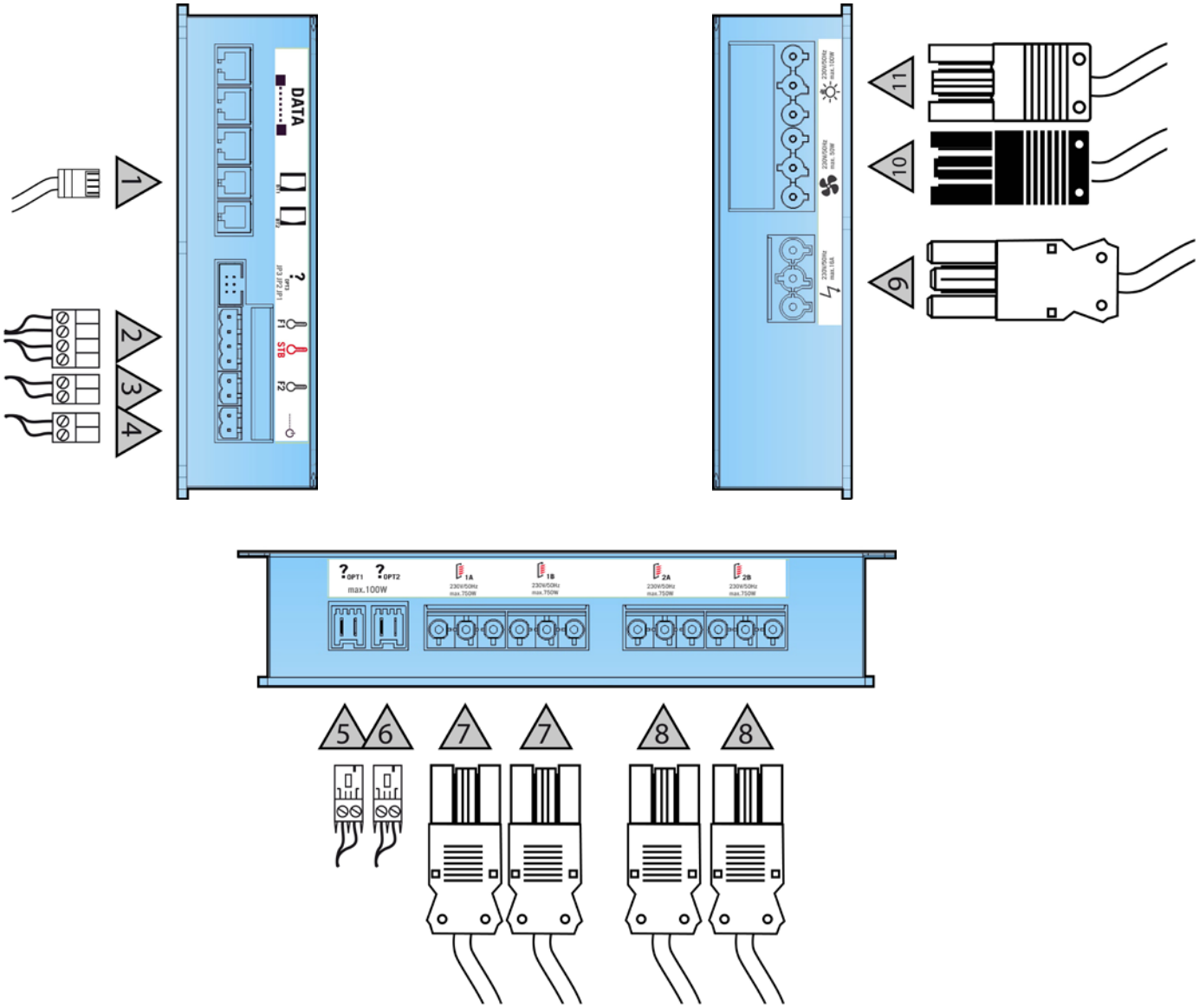

Fig. 2

I singoli allacciamenti vengono descritti nel seguente sommario:

Connettore	Descrizione	Dati tecnici
1	elemento di comando wave.com4 Infra	+5V DC
2	sensore della temperatura & STB	sonda termica (KTY) & **STB** (limitatore di temperatura di sicurezza)
3	sensore della temperatura del foglio	sonda termica (KTY)
4	contatto per avviamento a distanza	+12V DC tensione di comando (dell'unità di potenza)
5	uscita di commutazione relè in opzione	uscita di commutazione a potenziale zero max. 1150W ~230V
6	uscita di commutazione relè in opzione	uscita di commutazione a potenziale zero max. 1150W ~230V AC
7	gruppo di riscaldamento IR 1	per allacciamento max. 750W ~230V AC
8	gruppo di riscaldamento IR 2	per allacciamento max. 750W ~230V AC
9	allacciamento alla rete	max. 16A protetto ~230V 50Hz
10	allacciamento del ventilatore (nero)	max. 50W ~230V
11	allacciamento dell'illuminazione (verde)	max. 60W ~230V

I conduttori per l'allacciamento degli elementi riscaldanti, dell'illuminazione della cabina e del ventilatore non sono contenuti nell'entità di fornitura. I relativi connettori senza cavo sono in vendita come accessori (Art. N°: WC4-P-Set).

Elementi riscaldanti: connettore bianco
Illuminazione della cabina: connettore verde
Ventilatore della cabina: connettore nero

ATTENZIONE - Danni all'apparecchio: Per il raffreddamento dell'unità di potenza è necessaria la circolazione libera dell'aria sulla piastra di raffreddamento di alluminio. Le unità di potenza non devono essere coperte da oggetti o materiali.

1.3 Montaggio dell'elemento di comando

L'elemento di comando ③ dell'unità di controllo a infrarossi viene montato sulla parete esterna della cabina ad una distanza massima di 10 metri dall'alimentatore (si veda la Fig. 3). Per il montaggio è necessaria un trapano Ø 70 mm esistente in commercio. L'elemento di comando può essere montato sia nella cabina che all'esterno della cabina.

ATTENZIONE - Danni all'apparecchio: L'elemento di comando dell'unità di controllo a infrarossi è munito di protezione antispruzzo (grado di protezione IP 43). Ciò nonostante l'elemento di comando non deve entrare in diretto contatto con acqua.

1. Fare un foro con un trapano Ø 70 nella parete della cabina.

2. Prevedere instradamenti per le linee di collegamento.

3. Avvitare la scatola alla parete della cabina per mezzo di fori con quattro viti per legno accluse.

4. Inserire il connettore RJ11 a 4 poli del cavo dati.

Außenansicht=Vista dall'esterno
Basisteil=Elemento di base
Bedienteil=Elemento di comando

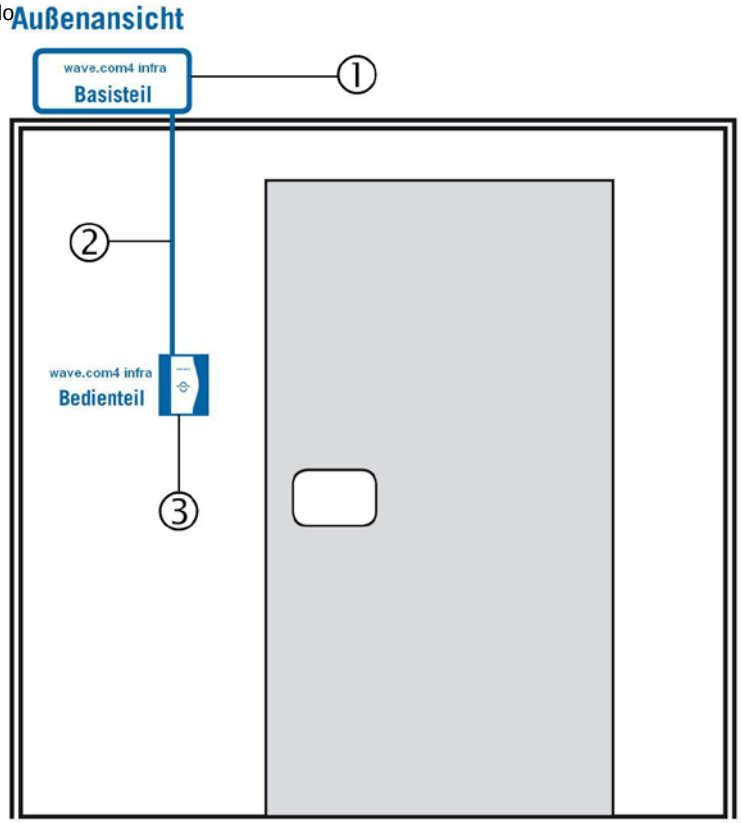

Fig. 3

1.4 Montaggio del sensore della temperatura

Il sensore della temperatura per gli ambienti interni viene montato nella cabina a infrarossi a ca. 30 cm al di sotto del soffitto (si veda Fig. 4) oppure secondo le indicazioni del produttore della cabina.

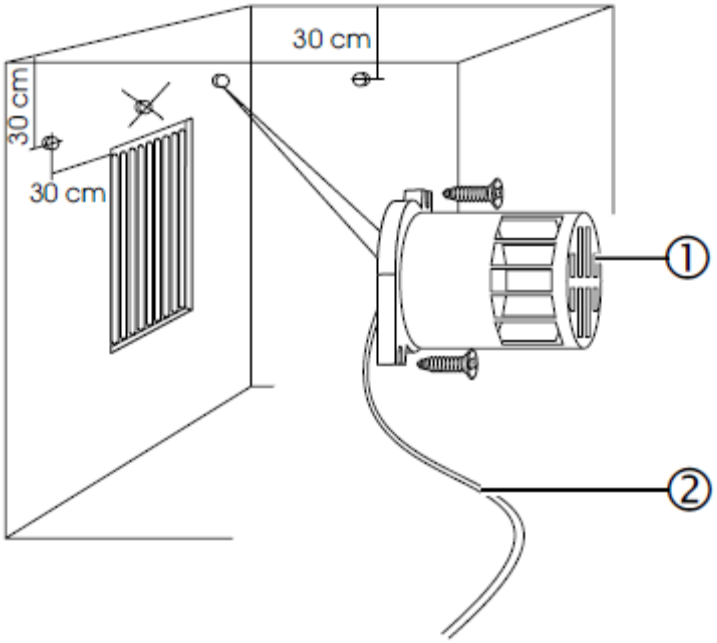

Fig. 4

ATTENZIONE - Valori di misurazione errati: Se il sensore per la temperatura degli ambienti interni viene montato troppo vicino al riscaldamento, può rilevare valori di misurazione errati. Garantire una distanza minima orizzontale di circa 30 cm dal riscaldamento e di circa 30 cm dal soffitto della cabina. Non montare il sensore per la temperatura degli ambienti interni sopra le barre riscaldanti a infrarossi.

ATTENZIONE - Distruzione del foglio riscaldante: Nel sistema a fogli riscaldanti a infrarossi il foglio riscaldante si trova direttamente dietro la parete della sauna. Non montare il sensore per la temperatura degli ambienti interni direttamente sopra il foglio riscaldante.

1. Avvitare il sensore della temperatura ① sulla parete della cabina con le due viti per legno accluse.

2. Posare un conduttore a 2 poli ② nella parete della cabina e fissarlo con le fascette posacavo.

1.5 Montaggio del sensore della temperatura del foglio

Il sensore della temperatura del foglio viene montato direttamente sul foglio riscaldante a infrarossi e fissato con uno scarico di trazione (si veda Fig. 5).

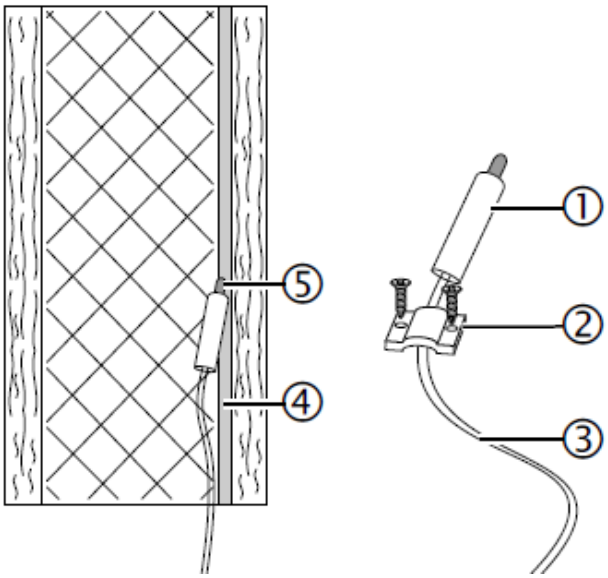

Fig. 5

ATTENZIONE - Valori di misurazione errati: Se il sensore della temperatura del foglio non viene montato direttamente sul foglio, rileva valori di misurazione errati. Montare il sensore della temperatura del foglio direttamente sul foglio.

AVVERTENZA: Il sensore della temperatura del foglio è necessario solo per il sistema a fogli riscaldanti a infrarossi.

1. Montare la testina ① del sensore della temperatura del foglio direttamente tra il materiale isolante e il foglio riscaldante ④.

2. Fissare il sensore della temperatura del foglio con lo scarico di trazione ② al di fuori del foglio.

3. Posare un conduttore a 2 poli ③ nella parete della cabina e fissarlo con le fascette posacavo.

1.6 Configurazione master / slave

1.6.1 Configurazione master/slave di **due** unità di potenza wave.com4 Infra

AVVERTENZA: Per aumentare la potenza allacciata max. (3kW), esiste la possibilità di controllare due o più unità di potenza con un elemento di comando. Per fare ciò occorre configurare ogni unità di potenza allacciata come slave.

Nello stato di consegna l'unità di controllo a infrarossi wave.com4 Infra è configurata come master. Per utilizzare un'unità di potenza nel funzionamento slave, modificare la sua configurazione come segue:

Inserire il jumper JP1 come illustrato nella fig. 6 nel connettore maschio a vaschetta „OPT3“.

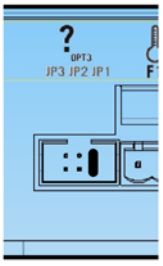

Fig. 6

1.6.2 Configurazione master/slave di **tre-cinque** unità di potenza wave.com4 Infra

Se vengono collegate l'una con l'altra più di due unità di potenza, allora si deve assegnare ad ogni unità di potenza slave un proprio indirizzo slave.

1. Allentare le quattro viti con intaglio a croce secondo la fig. 7 e rimuovere il coperchio della scatola del wave.com4 Infra.
2. Assegnare gli indirizzi delle unità di potenza slave secondo la tabella riportata nella fig. 7.
3. Appoggiare il coperchio della scatola e fissare di nuovo con le viti con intaglio a croce

Jumper gesteckt= Jumper inserito
Abb. 7 = Fig 7

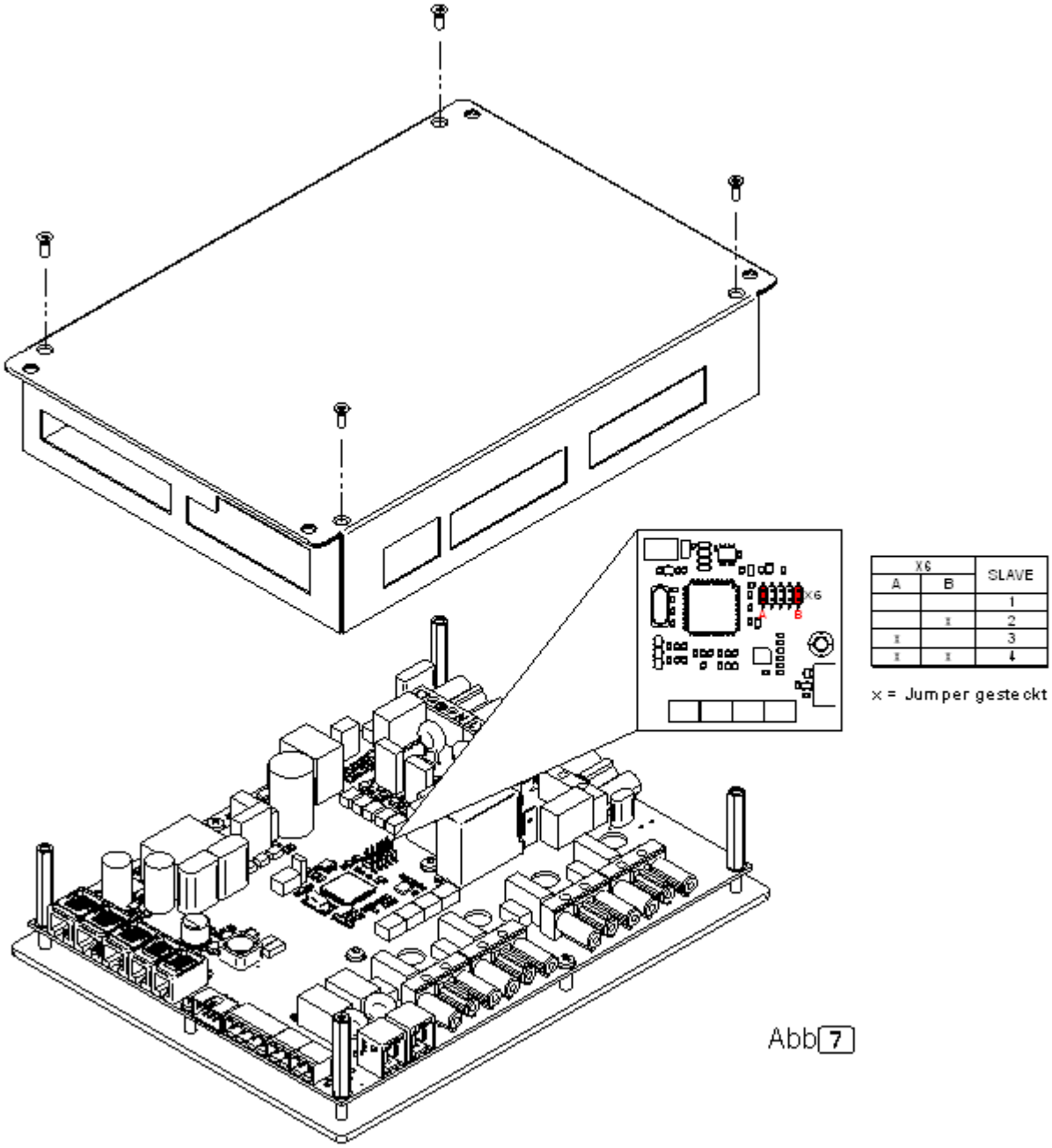

Abb 7

1.7 Configurazione sistema di riscaldamento a barra / a foglio

AVVERTENZA: L'unità di controllo serve tra l'altro a controllare e regolare la temperatura degli ambienti interni per

- sistemi a barre riscaldanti a infrarossi nell'intervallo di variazione di 30 - 70°C

  OPPURE

- sistemi a fogli riscaldanti a infrarossi nell'intervallo di variazione di 30 - 60°C (temperatura del foglio max. ammessa misurata attraverso F2: 85°C)

AVVERTENZA: Nello stato di consegna l'unità di controllo a infrarossi wave.com4 Infra è configurata per un sistema a barre riscaldanti.

Per utilizzare l'apparecchio nel funzionamento a fogli a infrarossi, occorre modificare la configurazione dell'unità di potenza:

Inserire il jumper JP2 come illustrato nella fig. 8 nel connettore maschio a vaschetta „OPT3“.

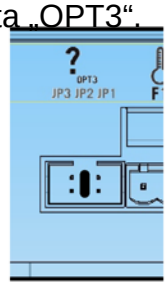

Fig. 8

1.8 Attivazione del sensore del foglio in opzione per le unità di potenza slave

Se diverse unità di potenza vengono collegate l'una con l'altra, esiste la possibilità di valutare altri sensori del foglio.
Per ogni unità di potenza collegata, può essere collegato un sensore supplementare.

Premessa è il funzionamento nel sistema a fogli (si veda 1.7).

Se sull'unità di potenza SLAVE viene inserito il jumper JP2 (si veda la fig. 9) allora su questa unità di potenza è attivato il sensore del foglio

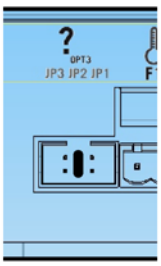

Fig. 9

2. GUIDA PER L'UTENTE

Gentile utente!

- Prima di usare l'unità di controllo a infrarossi leggere attentamente le istruzioni per l'uso. In questo modo approfittate di tutti i vantaggi che l'apparecchio offre ed evitate i danni.
- In caso di problemi particolari che non siano sufficientemente trattati in queste istruzioni per l'uso, per garantire la propria sicurezza rivolgersi ai propri fornitori.
- I bambini dovrebbero essere sorvegliati per evitare che giochino con l'apparecchio.
- Questo apparecchio non è destinato ad essere utilizzato da persone (compresi i bambini) in possesso di capacità fisiche, sensoriali o mentali limitate o mancanti di esperienza e/o mancanti di conoscenze, a meno che non vengano sorvegliate da una persona responsabile per la loro sicurezza oppure ricevano da quest'ultima istruzioni su come utilizzare l'apparecchio.
- Per motivi di sicurezza non è consentito eseguire modifiche o trasformazioni arbitrarie all'unità di controllo a infrarossi.
- Conservare con cura le istruzioni per l'uso nelle vicinanze dell'unità di controllo a infrarossi, per poter ricercare in ogni momento istruzioni di sicurezza ed informazioni importanti per il funzionamento.
- Si riservano modifiche tecniche.

Istruzioni di sicurezza generali

AVVERTIMENTO - Pericolo d'incendio: prima di inserire l'unità di controllo a infrarossi assicurarsi che non vi siano oggetti infiammabili su o davanti agli irradiatori IR.

Uso appropriato:

- L'unità di controllo a infrarossi serve tra l'altro a controllare e regolare la temperatura degli ambienti interni
  - per sistemi a fogli riscaldanti a infrarossi nell'intervallo di variazione di 30 - 60°C,
  - per sistemi a barre riscaldanti a infrarossi nell'intervallo di variazione di 30 - 70°C,

- L'unità di controllo a infrarossi deve essere impiegata per controllare e regolare solo 2 circuiti di riscaldamento con una capacità massima di riscaldamento di 1,5 kW per ogni circuito.

- L'unità di potenza deve essere montata e messa in funzione solo in collegamento con l'elemento di comando contenuto nell'entità di fornitura.

2.1 Modi operativi

2.1.1 Quali modi operativi sono a disposizione?

- regolazione dell'intensità di 2 circuiti di riscaldamento per sistemi a barre riscaldanti a infrarossi
- regolazione della temperatura ambiente per sistema a barre riscaldanti a infrarossi
- regolazione della temperatura ambiente per sistema a fogli riscaldanti a infrarossi
- modalità programma

2.1.2 Che cosa si può regolare?

- potenza delle barre riscaldanti a infrarossi in 8 livelli (per es. vitae) → 2 circuiti di riscaldamento separati
- temperatura degli ambienti interni in gradi Celsius
- numero del programma
- tempo di riscaldamento in minuti
- intensità luminosa in %
- potenza del ventilatore in %

2.1.3 Quali intervalli di regolazione sono possibili?

- Nella modalità di intensità nei seguenti livelli di potenza:

Regolazione sull'elemento di comando	Potenza dell'irradiatore in %
0	0%
1	20%
2	33%
3	40%
4	50%
5	60%
6	66%
7	80%
8	100%

- La temperatura ambiente può essere regolata
  - nel sistema a fogli riscaldanti a infrarossi da 30 a 60°C,
  - nel sistema a barre riscaldanti a infrarossi da 30 a 70°C.

- Nella modalità programma possono essere impostati cinque differenti programmi.

- Il tempo di riscaldamento può essere impostato da 0 a 60 minuti.

- L'intensità luminosa può essere regolata da 0 a 100% in intervalli di 10%.

- La potenza del ventilatore può essere impostata da 0 a 100% in intervalli di 10%.

2.2 Pulizia

ATTENZIONE - Danni all'apparecchio: Non si deve versare acqua sull'elemento di comando dell'unità di controllo a infrarossi oppure non deve essere pulito con panno molto umido. Utilizzare per la pulizia un panno leggermente umido imbevuto in acqua e un po' di sapone delicato (detersivo per stoviglie).

2.3 Messaggi di errore

L'unità di controllo è dotata di un software di diagnosi complesso. Al momento dell'inserimento viene richiamato un test di autodiagnostica e durante il normale funzionamento vengono controllati diversi stati. Non appena vien riconosciuto un errore, si disinserisce l'unità di controllo, tutti i simboli operativi lampeggiano e sul display appare un numero di errore. La seguente tabella ne spiega la causa.

Questo numero di errore deve essere assolutamente comunicato al personale del servizio assistenza in caso di reclamo, poiché tale comunicazione rende possibile portare a termine una riparazione sul luogo in tempi più brevi. Un nuovo avvio è possibile solo attraverso un disinserimento completo dalla rete.

Numero di errore	Descrizione	Rimedio / causa
E01	Fusibile termico difettoso.	Sensore del forno difettoso, contatto difettoso o fusibile termico non collegato. Informare il servizio assistenza!
E02	Sensore della temperatura per la cabina F1 rotto o cortocircuito	Sensore della temperatura difettoso o contatto difettoso o cortocircuito
E03	Sensore della temperatura del foglio rotto o cortocircuito.	Sensore della temperatura difettoso o contatto difettoso o cortocircuito
E04	Errore di comunicazione tra elemento di comando e unità di potenza	Contatto difettoso o cavo di allacciamento difettoso; informare il servizio assistenza!

2.4 Funzionamento

2.4.1 Elementi di visualizzazione

7 Display a sette segmenti			
Circuiti 1&2	**Durata**	**Luce**	**Ventilatore**

2.4.2 Elementi di comando

Tasto mode

tasto +/-

On/Off

2.5 Modi operativi

2.5.1 Commutazione modi operativi

Dopo l'inserimento dell'unità di controllo tramite il tasto si deve selezionare il modo operativo desiderato:

……regolazione dell'intensità

……regolazione della temperatura ambiente

……modalità programma

Impostare la modalità desiderata premendo tasto risp. il tasto .

Per confermare la selezione, si prega di premere il tasto .

2.5.2. Modo operativo Regolazione dell'intensità

Regolazione dell'intensità per i sistemi a barre riscaldanti a infrarossi

Tasto Mode	con MODE **passare** da una voce di **menu** all'altra: circuiti 1&2, circuito 1, circuito 2, durata di riscaldamento, luce e ventilatore
Circuiti 1&2	con i tasti +/- regolare la **capacità di riscaldamento desiderata per entrambi i circuiti**
Circuito 1:	con i tasti +/- regolare la **capacità di riscaldamento desiderata per il circuito di riscaldamento 1**
Circuito 2:	con i tasti +/- regolare la **capacità di riscaldamento desiderata per il circuito di riscaldamento 2**
Durata:	con i tasti +/- regolare la durata di riscaldamento desiderata (intervalli di 5 minuti da 5 a 60 minuti) Premendo il tasto On/Off viene avviato il timer, nella visualizzazione appare una A, il tempo va all'indietro. Premendo una seconda volta il tasto On/Off nel menu Durata di riscaldamento viene bloccato il timer. L'unità di controllo funziona finché viene disinserita (max. 6 ore)
Luce:	con i tasti +/- **regolare l'illuminazione**
Ventilatore:	con i tasti +/- regolare la **potenza del ventilatore** Premendo il tasto On/Off viene avviato il ventilatore, premendo una seconda volta il tasto On/Off nel menu Ventilatore viene bloccato il ventilatore.

2.5.3 Modo operativo Regolazione della temperatura ambiente:

Regolazione della temperatura ambiente per sistemi a fogli riscaldanti risp. a barre a infrarossi

Tasto Mode MODE	con MODE **passare** da una voce di **menu** all'altra: riscaldamento, durata di riscaldamento, luce e ventilatore
Temperatura: 1 2	con i tasti +/- regolare la **temperatura desiderata nella cabina**
Durata:	con i tasti +/- regolare la durata di riscaldamento desiderata (intervalli di 5 minuti da 5 a 60 minuti) Premendo il tasto On/Off viene avviato il timer, nella visualizzazione appare una A, il tempo va all'indietro. Premendo una seconda volta il tasto On/Off nel menu Durata di riscaldamento viene bloccato il timer. L'unità di controllo funziona finché viene disinserita (max. 6 ore)
Luce:	con i tasti +/- **regolare l'illuminazione**
Ventilatore:	con i tasti +/- regolare la **potenza del ventilatore** Premendo il tasto On/Off viene avviato il ventilatore, premendo una seconda volta il tasto On/Off nel menu Ventilatore viene bloccato il ventilatore.

AVVERTENZA:

L'unità di controllo serve tra l'altro a controllare e regolare la temperatura degli ambienti interni per:

- sistemi a barre riscaldanti a infrarossi nell'intervallo di variazione di 30 - 70°C

OPPURE

- sistemi a fogli riscaldanti a infrarossi nell'intervallo di variazione di 30-60°C (temperatura del foglio max. ammessa misurata attraverso F2: 85°C)

2.5.4 Modo operativo Modalità programma:

Modalità programma per sistemi a barre riscaldanti a infrarossi

Tasto Mode MODE	Con MODE **passare** da una voce di **menu** all'altra: riscaldamento, durata di riscaldamento, luce e ventilatore
Temperatura: 1 2	con i tasti +/- regolare **il numero del programma** desiderato
Durata:	con i tasti +/- regolare la durata di riscaldamento desiderata (intervalli di 5 minuti da 5 a 60 minuti) Premendo il tasto On/Off viene avviato il timer, nella visualizzazione appare una A, il tempo va all'indietro. Premendo una seconda volta il tasto On/Off nel menu Durata di riscaldamento viene bloccato il timer. L'unità di controllo funziona finché viene disinserita (max. 6 ore)
Luce:	con i tasti +/- **regolare l'illuminazione**
Ventilatore:	con i tasti +/- regolare la **potenza del ventilatore** Premendo il tasto On/Off viene avviato il ventilatore, premendo una seconda volta il tasto On/Off nel menu Ventilatore viene bloccato il ventilatore.

Descrizione dei programmi:

Numero del programma:	Descrizione	Intensità	Durata del programma
Pr 1	rilassamento	bassa	40 min
Pr 2	riscaldamento	media	25 min
Pr 3	resistenza (breve)	media	30 min
Pr 4	resistenza (lungo)	alta	35 min

Il programma 1 dovrebbe favorire il rilassamento ed è caratterizzato da un andamento termico continuo. I programmi 2, 3 e 4 sono stati sviluppati per attività sportive. Anche se il programma 2 è stato concepito per la fase di riscaldamento prima dello sport e i programmi 3 e 4 sono stati concepiti per la fase di rilassamento dopo lo sport.

Settori d'impiego per i singoli programmi:

Programma 1: riposo e tensioni muscolari
Programma 2: riscaldamento dei muscoli prima dello sport
Programma 3: alla fine di attività sportive esercitate in un breve periodo di tempo (per es. 1/2 h corsa)
Programma 4: alla fine di attività sportive esercitate in un periodo di tempo più lungo (per es. 2 h tennis)

2.6 Funzioni ampliate e possibilità di regolazione

2.6.1 Avviamento a distanza

AVVERTENZA: Nello stato di consegna la funzione di avviamento a distanza è disattivata.

Per attivare la funzione di avviamento a distanza procedere come segue:

Tenere premuto nel menu di riscaldamento il tasto per 2 secondi. Così si arriva in primo luogo al menu modo operativo.

Premendo il tasto MODE si arriva al menu dell'avviamento a distanza.

……avviamento a distanza disattivato

……avviamento a distanza attivato

Con il tasto risp. il tasto impostare la modalità desiderata.

Confermare la selezione premendo il tasto MODE.

2.6.2 Commutazione della durata di riscaldamento max.

AVVERTENZA: Nello stato di consegna il tempo di riscaldamento max. è impostato su 6 ore.

Per la commutazione del tempo di riscaldamento max. tenere premuto nel menu della durata del riscaldamento il tasto per 2 secondi.

6H ..... tempo di funzionamento max. 6 ore

12H ..... tempo di funzionamento max. 12 ore

24H ..... tempo di funzionamento max. 24 ore

Con il tasto risp. il tasto impostare la durata di riscaldamento max. desiderata.

Confermare l'immissione premendo il tasto MODE.

2.6.3 Pilotaggio delle uscite di commutazione a potenziale zero

AVVERTENZA: L'unità di controllo ha due uscite di commutazione a potenziale zero, disponibili per diverse applicazioni (per es. aprire e chiudere uno sportello di areazione a motore)

Per inserire risp. disinserire entrambe le uscite di commutazione a potenziale zero Opt1. e Opt2., si deve

tenere premuto il tasto risp. il tasto per 2 secondi.

Nel display viene infine visualizzato lo stato del relè1 risp. relè2:

ON .....relè chiuso

OFF .....relè aperto

3 DATI TECNICI

3.1 ELEMENTO DI COMANDO

Collegamento	a 4 poli con linea di approvvigionamento e di comunicazione
Corrente assorbita	5 V= / < 100 mA funzionamento normale (< 0,5W)
Intervallo tempo/clessidra elettr.	da 0 a 60 minuti
Condizioni ambientali	0 °C – 110°C, umidità rel. max. 99 %, non condensante!
Scatola	scatola montabile; piastra; copertura anteriore in legno con foglio resistente alla temperatura
Fissaggio	piastra sopra M2, 5 perni sulla copertura anteriore in legno; lato posteriore con scatola montabile
Dimensioni: Lungh x Largh x P	120 x 92 x 44,5 mm
Peso	~ 212 g senza cavo e imballaggio

3.2 UNITÀ DI POTENZA

Tensione nominale	230V AC; 50/60Hz
Collegamento elemento di comando	a 4 poli con 5 V= alimentazione e comunicazione; lunghezza: 10 m
Tensione di comando	bassa tensione 5 V=
Cavo di rete	3 x 1,5 mm² per luce, elettronica ed elementi riscaldanti
Allacciamento dell'illuminazione	con dimmer a taglio di fase discendente integrato, per collegamento a 2 (3) poli della (e) lampada (e) ad incandescenza 230V; **max. 60W**
Allacciamento del ventilatore	con dimmer a taglio di fase ascendente integrato, per allacciamento a 2 (3) poli del ventilatore 230V; **max. 50W**
Sensore della temperatura	a 2 poli; sensore a semiconduttore da -9°C a 140°C
Precisione di regolazione	+/- 2°C; +/- 1 min.
Corrente assorbita	max. 5W nel funzionamento stand-by
Condizioni ambientali	da 0°C fino a max. 40°C, umidità rel. max. 95 %, non condensante!
Scatola	IP20
Fissaggio	Avvitare per mezzo di 4 fori di fissaggio per M4x16
Dimensioni: Lungh x Largh x A	230 x 170 x 46,6 mm
Peso	~1114 g senza imballaggio

sentiotec HARVIA
DIVISION OF HARVIA GROUP

sentiotec GmbH | Division of Harvia Group | Oberregauer Straße 48, A-4844 Regau
T +43 (0) 7672/22 900-50 | F -80 | info@sentiotec.com | www.sentiotec.com

WICHTIGE HINWEISE
zu Ihrer Sicherheit

Important information for your safety
Remarques importantes pour votre sécurité
Importanti indicazioni per la scurezza personale
Belangrijke aanwijzingen voor uw veiligheid
Viktig säkerhetsinformation
Důležité informace pro vaši bezpečnost
Tärkeitä ohjeita turvallisuutesi varmistamiseksi
Pomembni napotki za vašo varnost

Wave.com4 infra

IHS / IHF

IS1

IS2

DE
EN
FR
IT
NL
SV
CS
FI
SL

Inhaltsverzeichnis • Table of Contents • Table des matières • Indice • Inhoudsopgave • Innehållsförteckning • Obsah • Sisällysluettelo • Kazalo vsebine

1. DEUTSCH 3

1.1. Sicherheitshinweise für den Monteur 3

1.2. Sicherheitshinweise für den Anwender 4

2. ENGLISH 5

2.1. Safety information for the installer 5

2.2. Safety information for the user 6

3. FRANÇAIS 7

3.1. Consignes de sécurité pour le monteur 7

3.2. Consignes de sécurité pour l'utilisateur 8

4. ITALIANO 9

4.1. Indicazioni di sicurezza per l’installatore 9

4.2. Indicazioni di sicurezza per l’utilizzatore 10

5. NEDERLANDS 11

5.1. Veiligheidsaanwijzingen voor de monteur 11

5.2. Veiligheidsaanwijzingen voor de gebruiker 12

6. SVENSKA 13

6.1. Säkerhetsanvisningar för installatören 13

6.2. Säkerhetsanvisningar för användaren 14

7. DEUTSCH 15

7.1. Bezpečnostní informace pro montéra 15

7.2. Bezpečnostní informace pro uživatele 16

8. SUOMI 17

8.1. Turvaohjeita asentajalle 17

8.2. Turvaohjeita käyttäjälle 18

9. Slovenščina 19

9.1. Varnostni napotki za monterja 19

9.2. Varnostni napotki za uporabnika 20

1. DEUTSCH

Dieses Zusatzblatt enthält zusätzliche Sicherheitshinweise zur Montage- und Gebrauchsanweisung. Lesen Sie diese Sicherheitshinweise gut durch und bewahren Sie sie in der Nähe der Infrarot-Steuerung auf. So können Sie jederzeit Informationen zu Ihrer Sicherheit und zur Bedienung nachlesen.

1.1. Sicherheitshinweise für den Monteur

- Die Infrarot-Steuerungen wave.com4 infra / IHS / IHF / IS1 und IS2 ermöglichen Infrarot-Strahler oder Infrarot-Wärmeplatten durch Fernwirken* zu starten. Wird diese Funktion genutzt, muss die Infrarot-Kabine folgende Bedingung erfüllen:

  Die Infrarotkabine muss mit einer Türverriegelung ausgestattet sein, sodass die Vorbereitung für die Betriebsart "Stand-By für Fernwirken" außer Kraft gesetzt wird, wenn die Kabinentür geöffnet wird und die Betriebsart "Stand-By für Fernwirken" aktiviert ist.

- Der Temperaturfühler ist so anzubringen, dass er nicht durch einströmende Luft beeinflusst wird.

DE

*** Fernwirken nach der EN 60335-1:2012:**
Steuern und/oder Regeln eines Gerätes durch einen Befehl, der **außerhalb der Sichtweite** eines Geräts vorgenommen werden kann, wobei Übertragungsmedien wie Telekommunikation, Tontechnik oder Bussystem angewendet werden.

1.2. Sicherheitshinweise für den Anwender

- Die Infrarot-Steuerung darf nicht von Kindern unter 8 Jahren verwendet werden.
- Die Infrarot-Steuerung darf von Kindern über 8 Jahren, von Personen mit verringerten psychischen, sensorischen oder mentalen Fähigkeiten und von Personen mit Mangel an Erfahrung und Wissen unter folgenden Bedingungen verwendet werden:
  - wenn sie beaufsichtigt werden
  - wenn ihnen die sichere Verwendung gezeigt wurde und sie die Gefahren, die entstehen können, verstehen.
- Kinder dürfen nicht mit der Infrarot-Steuerung spielen.
- Kinder unter 14 Jahren dürfen die Infrarot-Steuerung nur reinigen, wenn sie beaufsichtigt werden.

- Stellen Sie sicher, dass keine brennbaren Gegenstände auf oder vor dem Infrarot-Strahler bzw. der Infrarot-Wärmeplatte liegen, bevor Sie die Infrarot-Steuerung einschalten.
- Stellen Sie sicher, dass keine brennbaren Gegenstände auf oder vor dem Infrarot-Strahler bzw. der Infrarot-Wärmeplatte liegen, bevor Sie die Vorwahlzeitfunktion oder den Standby-Modus für Fernwirken aktivieren.
- Bei Problemen, die in der Gebrauchsanweisung nicht ausführlich genug behandelt werden, wenden Sie sich zu Ihrer eigenen Sicherheit an Ihren Lieferanten.

2. ENGLISH

This additional sheet contains safety instructions in addition to the installation and operating instructions. Read this safety information carefully and keep it within reach when using the infrared control unit. This makes it possible for you to refer to information about safety and operation at any time.

2.1. Safety information for the installer

- The wave.com4 infra / IHS / IHF / IS1 and IS2 infrared control units make it possible to start* infrared heaters or infrared heat plates remotely. If this function is used, the infrared cabin must meet the following condition:

  The infrared cabin must be equipped with a door lock so that the preparation for the operating mode “Stand-by for remote operation” is overridden when the cabin door is opened and the operating mode “Stand-by for remote operation” is enabled.

- The temperature sensor must be attached in a way that ensures it is not affected by inflow of air.

*** Remote operation according to EN 60335-1:2012:**
Controlling and/or regulating a device by a command that can be issued out of sight of an appliance, with transmission media such as telecommunication, audio technology or bus systems used to accomplish this.

2.2. Safety information for the user

- The infrared control unit must not be used by children under 8 years old.
- The infrared control unit may be used by children above 8 years of age, by persons with limited psychological, sensory or mental capabilities, or by persons with lack of experience/knowledge:
  - When they are supervised.
  - When they have been shown how to use the device safely and are aware of the hazards that could occur.
- Children must not play with the infrared control unit.
- Children under 14 years of age may only clean the infrared control unit if they are supervised.
- Make sure that no flammable objects have been placed on or in front of the infrared heater or infrared heat plate before the infrared control unit is switched on.
- Make sure that no flammable objects have been placed on the heater before activating the infrared heater or infrared heat plate or the stand-by mode for remote operation.
- For your own safety, consult your supplier in the event of problems that are not described in sufficient detail in the operating instructions.

3. FRANÇAIS

Cette feuille annexe contient des consignes de sécurité supplémentaires pour les instructions de montage et d‘utilisation. Lisez attentivement ces consignes de sécurité et gardez-les à proximité de la commande infrarouge. Vous pouvez ainsi consulter à tout moment des informations concernant son utilisation et relatives à votre sécurité.

3.1. Consignes de sécurité pour le monteur

- Les commandes infrarouges wave.com4 infra / IHS / IHF / IS1 et IS2 permettent de démarrer des émetteurs infrarouges ou des plaques chauffantes à infrarouges par actionnement à distance*. Si cette fonction est utilisée, la cabine infrarouge doit remplir la condition suivante :

  La cabine infrarouge doit être équipée d'un verrouillage de porte. Ce verrouillage doit permettre de stopper la préparation du mode de fonctionnement « Veille pour actionnement à distance » si la porte de la cabine est ouverte et que le mode de fonctionnement « Veille pour actionnement à distance » est activé.

- La sonde de température doit être posée de sorte à ne pas être influencée par l'air entrant.

FR

*** Actionnement à distance selon la norme EN 60335-1:2012 :** commande et/ou réglage d'un appareil par un ordre **qui peut être donné hors de la distance de visibilité** d'un appareil, par différentes voies de transmission (télécommunication, son ou système de bus).

3.2. Consignes de sécurité pour l'utilisateur

- La commande infrarouge ne doit pas être utilisée par des enfants de moins de 8 ans.
- La commande infrarouge peut être utilisée par des enfants de plus de 8 ans, par des personnes ayant des capacités psychiques, sensorielles ou mentales limitées et par des personnes manquant d'expérience et de connaissances aux conditions suivantes :
  - lorsqu'ils sont surveillés ;
  - lorsque l'utilisation en toute sécurité leur a été montrée et qu'ils comprennent les dangers qui peuvent survenir.
- Les enfants ne doivent pas jouer avec la commande infrarouge.
- Les enfants de moins de 14 ans peuvent nettoyer la commande infrarouge uniquement sous surveillance.
- Assurez-vous qu'aucun objet inflammable ne se trouve sur ou devant l'émetteur infrarouge ou la plaque chauffante à infrarouge avant de mettre en marche la commande infrarouge.
- Assurez-vous qu'aucun objet inflammable ne se trouve sur ou devant l'émetteur infrarouge ou la plaque de chauffage infrarouge avant d'activer la fonction de marche programmée ou le mode veille de l'actionnement à distance.
- En cas de problèmes insuffisamment traités dans le mode d'emploi, adressez-vous à votre fournisseur pour votre propre sécurité.

4. ITALIANO

Questo foglio supplementare contiene ulteriori indicazioni di sicurezza per le istruzioni di montaggio e d’uso. Leggere bene queste informazioni sulla sicurezza e conservarle in prossimità del comando a raggi infrarossi. Così è possibile controllare in qualsiasi momento le informazioni sulla sicurezza personale e sull’utilizzo della sauna.

4.1. Indicazioni di sicurezza per l’installatore

- I comandi a raggi infrarossi wave.com4 infra / IHS / IHF / IS1 e IS2 consentono di avviare da remoto* gli irradiatori o le piastre a raggi infrarossi. Se si utilizza questa funzione, la cabina a raggi infrarossi deve soddisfare le seguenti condizioni:

  la cabina a raggi infrarossi deve essere equipaggiata con un bloccaggio della porta, di modo che la predisposizione per il modo operativo “stand by per l’utilizzo da remoto” possa essere disattivata se la porta della cabina viene aperta e il modo operativo “stand by per l’utilizzo da remoto” è attivo.

- Il sensore della temperatura è installato in modo tale che il suo funzionamento non viene condizionato dall’aria in ingresso.

IT

*** comando da remoto a norma EN 60335-1:2012:**
Comando e/o regolazione di un dispositivo con un ordine che viene attivato **non in vista**, durante il quale vengono utilizzati mezzi di trasmissione come la telecomunicazione, il controllo del suono o il sistema bus.

4.2. Indicazioni di sicurezza per l’utilizzatore

- Il comando a raggi infrarossi non deve essere utilizzato da bambini di età inferiore agli 8 anni.
- Nei seguenti casi il comando a raggi infrarossi può essere utilizzato da bambini sopra gli 8 anni di età, da persone con capacità fisiche, sensoriali o mentali limitate o prive della sufficiente esperienza e del know-how necessari:
  - se sono in presenza di persone responsabili per loro,
  - se è stato spiegato loro come utilizzare l’apparecchio in modo sicuro e sono chiari i pericoli che ne possono derivare.
- Ai bambini non è permesso giocare con il comando a raggi infrarossi.
- I bambini al di sotto dei 14 anni possono pulire il comando a raggi infrarossi solo in presenza di adulti.
- Prima di accendere il comando a raggi infrarossi, assicurarsi che davanti o sull’irradiatore a raggi infrarossi non si trovino oggetti infiammabili.
- Prima di attivare la funzione dell’orario di preselezione o la modalità stand-by per l’avvio remoto, assicurarsi che davanti o sull’irradiatore o sulla piastra a raggi infrarossi non siano presenti oggetti infiammabili.
- Qualora si presentassero problemi non trattati in modo esaustivo nelle istruzioni per l’uso, per la vostra sicurezza, vi preghiamo di rivolgervi al vostro fornitore.

5. NEDERLANDS

Dit extra blad bevat aanvullende veiligheidsaanwijzingen over de montage- en gebruiksaanwijzing. Lees deze veiligheidsaanwijzingen goed door en bewaar ze in de buurt van de infraroodbesturing. Zo kunt u te allen tijde informatie over uw veiligheid en de bediening nalezen.

5.1. Veiligheidsaanwijzingen voor de monteur

- Met de infraroodbesturingen wave.com4 infra / IHS / IHF / IS1 en IS2 kunnen infraroodstralers of infraroodwarmteplaten op afstand* worden gestart. Als deze functie wordt gebruikt, moet de infraroodcabine aan volgende voorwaarden voldoen:

  De infraroodcabine moet met een deurvergrendeling zijn uitgerust zodat de voorbereiding op de bedrijfsmodus „Stand-by voor bediening op afstand" wordt gedeactiveerd, als de cabinedeur wordt geopend en de bedrijfsmodus „Stand-by voor bediening op afstand" is geactiveerd.

- De temperatuurvoeler moet zodanig worden gemonteerd dat deze niet door binnenstromende lucht beïnvloed wordt.

NL

*** Bediening op afstand conform EN 60335-1:2012:**
besturen en/of regelen van een apparaat door een bevel dat **buiten het zichtveld** van een apparaat kan worden uitgevoerd, waarbij overdrachtsmedia als telecommunicatie, geluidstechniek of bussystemen worden gebruikt.

5.2. Veiligheidsaanwijzingen voor de gebruiker

- De infraroodbesturing mag niet door kinderen onder 8 jaar worden gebruikt.
- De infraroodbesturing mag door kinderen boven 8 jaar, door personen met verminderde psychische, sensorische of mentale vaardigheden en door personen met gebrek aan ervaring en kennis worden gebruikt, mits:
  - ze onder toezicht staan
  - een veilig gebruik gedemonstreerd is en ze de gevaren die kunnen ontstaan, begrijpen.
- Kinderen mogen niet met de infraroodbesturing spelen.
- Kinderen onder 14 jaar mogen de infraroodbesturing alleen onder toezicht reinigen.
- Controleer of er geen brandbare voorwerpen op of voor de infraroodstraler resp. infraroodwarmteplaat liggen, voordat u de saunabesturing inschakelt.
- Controleer of er geen brandbare voorwerpen op of voor de infraroodstraler resp. de infraroodwarmteplaat liggen, voordat u de voorselectiefunctie of de stand-bymodus voor bediening op afstand activeert.
- Bij problemen die in deze gebruiksaanwijzing niet uitvoerig genoeg behandeld zijn, dient u voor uw eigen veiligheid contact op te nemen met uw leverancier.

6. SVENSKA

Detta tilläggsblad innehåller kompletterande säkerhetsanvisningar till monterings- och bruksanvisningen. Läs noggrant igenom dessa säkerhetsanvisningar och förvara dem sedan i närheten av IR-styrenheten. Du kan då när som helst läsa de specifika säkerhets- och användningsanvisningarna.

6.1. Säkerhetsanvisningar för installatören

- Med IR-styrenheterna wave.com4 infra/IHS/IHF/IS1 och IS2 kan man starta infraröda lampor eller IR-värmeplattor via fjärrstyrning*. Om denna funktion används måste IR-kabinen uppfylla följande villkor:

  IR-kabinen måste vara utrustad med ett dörrlås så att förberedelsen för driftläget ”standby för fjärrstyrning” avaktiveras om dörren öppnas när driftläget ”standby för fjärrstyrning” är aktiverat.

- Temperaturgivaren ska monteras så att den inte påverkas av inströmmande luft.

SV

*** Fjärrstyrning enligt EN 60335-1:2012:**
Styrning och/eller reglering av en enhet genom kommandon som kan skickas från en plats **utom enhetens synhåll** och där överföringsmedier som telekommunikation, ljudutrustning eller bussystem används.

6.2. Säkerhetsanvisningar för användaren

- Barn under 8 år får inte använda IR-styrenheten.
- Under följande förutsättningar får IR-styrenheten användas av barn över 8 år, av personer med nedsatt psykisk, sensorisk eller mental förmåga och av personer som saknar erfarenhet och kunskap med/om liknande utrustningar:
  - under uppsikt.
  - när de har instruerats om säker användning och känner till vilka risker som kan uppstå.
- Utrustningen är ingen leksak. Barn får inte leka med IR-styrenheten.
- Barn under 14 år får endast rengöra IR-styrenheten under uppsikt.
- Kontrollera att det inte finns några brännbara föremål på eller framför den infraröda lampan eller IR-värmeplattan innan IR-styrenheten slås på.
- Kontrollera att det inte finns några brännbara föremål på eller framför den infraröda lampan eller IR-värmeplattan innan du aktiverar timerfunktionen eller standby-läget för fjärrstart.
- Om det uppstår problem som inte beskrivs tillräckligt detaljerat i bruksanvisningen, vänd dig, för din egen säkerhets skull, till leverantören/återförsäljaren.

7. ČESKY

Tento dodatek obsahuje dodatečné bezpečnostní informace k návodu k montáži a použití. Tyto bezpečnostní informace si důkladně pročtěte a uschovejte v blízkosti řídicí jednotky infračerveného záření. Tak si můžete vždy dodatečně přečíst informace k bezpečnosti a obsluze.

7.1. Bezpečnostní informace pro montéra

- Řídicí jednotky infračerveného záření wave.com4 infra / IHS / IHF / IS1 a IS2 umožňují zapnout infrazářič nebo infračervené topné panely dálkovým ovládáním*. Pokud se použije tato funkce, infrakabina musí splňovat následující podmínky:

  Infrakabina musí být vybavena zámkem dveří, aby se příprava na provozní režim „Standby pro dálkové ovládání“ vyřadila, když jsou dveře kabiny otevřené a je aktivní provozní režim „Standby pro dálkové ovládání“.

- Čidlo teploty instalujte tak, aby nebylo ovlivňováno proudícím vzduchem.

*** Dálkové ovládání podle normy EN 60335-1:2012:**
Řízení a/nebo regulace jednotky prostřednictvím povelu, který lze provádět mimo dohled jednotky, přičemž se používají přenosová média, např. telekomunikace, zvuková technika nebo sběrnicový systém.

7.2. Bezpečnostní informace pro uživatele

- Řídicí jednotku infračerveného záření nesmí používat děti do 8 let věku.
- Řídicí jednotku infračerveného záření smí používat děti ve věku nad 8 let, osoby s omezenými fyzickými, smyslovými nebo duševními schopnostmi a osoby s nedostatečnými zkušenostmi a znalostmi za následujících podmínek:
  - pokud jsou pod dozorem,
  - pokud jim bylo správné používání předvedeno a rozumějí rizikům, která mohou vzniknout.
- Děti si s řídicí jednotkou infračerveného záření nesmí hrát.
- Děti mladší 14 let smí řídicí jednotku infračerveného záření čistit, pouze pokud jsou pod dozorem.
- Před zapnutím řídicí jednotky infračerveného záření se ujistěte, že na infračerveném zářiči nebo před ním, resp. infračervené topné desce nebo před ní neleží žádné hořlavé předměty.
- Před aktivací funkce přednastavení času nebo pohotovostního režimu (standby) pro dálkové ovládání se ujistěte, že na infračerveném zářiči nebo před ním, resp. infračervené topné desce nebo před ní neleží žádné hořlavé předměty.
- V případě problémů, které nejsou dostatečně podrobně řešeny v návodu k použití, se v zájmu vlastní bezpečnosti obraťte na svého dodavatele.

8. SUOMI

Tämä lisälehti sisältää lisäturvaohjeita asennus- ja käyttöohjeeseen. Lue nämä turvaohjeet huolellisesti läpi ja säilytä niitä infrapunaohjaimesi lähellä. Näin voit katsoa turvallisuuttasi sekä käyttöä koskevia tietoja milloin tahansa.

8.1. Turvaohjeita asentajalle

- Infrapunaohjaimet wave.com4 infra / IHS / IHF / IS1 ja IS2 mahdollistavat infrapunasäteilijöiden tai infrapunalämpölevyjen etäkäynnistämisen*. Jos tätä toimintoa käytetään, infrapunahuoneen täytyy täyttää seuraavat ehdot:

  Infrapunahuoneen ovessa täytyy olla salpa niin, että käyttötavan "Stand-By etäohjaukseen" valmius kytketään pois toiminnasta, kun löylyhuoneen ovi avataan ja "Stand-By etäohjaukseen" on aktivoitu.

- Lämpötila-anturi tulee kiinnittää siten, että sisään virtaava ilma ei vaikuta siihen.

*** Etäkäynnistys EN 60335-1:2012:n mukaan:**
Laitteen ohjaus ja/tai säätely komennolla, joka voidaan antaa näköetäisyyden ulkopuolelta ja jonka antamiseen käytetään telekommunikaatiota, äänitekniikkaa tai väyläjärjestelmää.

8.2. Turvaohjeita käyttäjälle

- Alle 8-vuotiaat lapset eivät saa käyttää infrapunaohjainta.
- Yli 8-vuotiaat lapset, fyysisiltä, sensorisilta tai henkisiltä kyvyiltään rajoittuneet henkilöt sekä kokemattomat ja tietämättömät henkilöt saavat käyttää infrapunaohjainta seuraavin ehdoin:
  - jos he ovat valvonnan alaisina
  - jos heille on näytetty turvallinen käyttö ja he ymmärtävät vaarat, joita voi syntyä.
- Lapset eivät saa leikkiä infrapunaohjaimella.
- Alle 14-vuotiaat lapset saavat puhdistaa infrapunaohjainta vain, kun he ovat valvonnan alaisina.
- Varmista, että infrapunasäteilijän tai infrapunalämpölevyn päällä tai edessä ei ole palavia esineitä, ennen kuin kytket infrapunaohjaimen päälle.
- Varmista, että infrapunasäteilijän tai infrapunalämpölevyn päällä tai edessä ei ole palavia esineitä, ennen kuin kytket ajastustoiminnon tai etäkäynnistyksen standy-by-toiminnon päälle.
- Käänny oman turvallisuutesi vuoksi toimittajasi puoleen sellaisissa ongelmissa, joita ei käsitellä käyttöohjeessa kyllin tarkasti.

9. Slovenščina

Ta dodatek vsebuje dodatne varnostne napotke k navodilom za montažo in uporabo. Ta varnostna navodila skrbno preberite in jih shranite v bližini infrardečega krmiljenja. Tako lahko v vsakem trenutku ponovno preberete informacije o vaši varnosti in o upravljanju.

9.1. Varnostni napotki za monterja

- Infrardeča krmiljenja wave.com4 infra / IHS / IHF / IS1 in IS2 omogočajo, da lahko infrardeče sevalnike ali infrardeče ogrevalne plošče daljinsko zaženete. Če se uporabi ta funkcija, mora infrardeča kabina izpolnjevati naslednje pogoje:

  Infrardeča kabina mora biti opremljena z zapahom vrat, tako da se priprava za način obratovanja "Stand-By (pripravljenost) za daljinsko upravljanje" razveljavi, ko so vrata kabine odprta in je način obratovanja "Stand-By (pripravljenost) za daljinsko upravljanje" aktiviran.

- Tipalo temperature se mora namestiti tako, da nanj ne vpliva zrak, ki doteka.

*** Daljinsko upravljanje po EN 60335-1:2012:**
Krmiljenje in/ali uravnavanje neke naprave z ukazom, ki se ga lahko izvede izven vidljivosti neke naprave, pri čemer se uporabi prenosne medije kot so telekomunikacija, tonska tehnika ali bus sistem.

9.2. Varnostni napotki za uporabnika

- Infrardečega krmiljenja ne smejo uporabljati otroci mlajši od 8 let.
- Infrardeče krmiljenje smejo uporabljati otroci starejši od 8 let, osebe z zmanjšanimi psihičnimi, senzoričnimi ali mentalnimi sposobnostmi in osebe s pomanjkljivimi izkušnjami in vedenjem le pod naslednjimi pogoji:
  - če so pod nadzorom
  - če jim je bila predstavljena varna uporaba in razumejo nevarnosti, ki bi lahko nastale.
- Otroci se z infrardečim krmiljenjem ne smejo igrati.
- Otroci mlajši od 14 let smejo infrardeče krmiljenje čistiti le pod nadzorom.
- Prepričajte se, da na ali pred infrardečim sevalnikom oz. infrardečo ogrevalno ploščo ne ležijo nobeni gorljivi predmeti, šele nato lahko vklopite infrardeče krmiljenje.
- Prepričajte se, da na ali pred infrardečim sevalnikom oz. infrardečo ogrevalno ploščo ne ležijo nobeni gorljivi predmeti, šele nato aktivirajte predizbiro časa ali način pripravljenosti za daljinski zagon.
- Pri problemih, ki v navodilih za uporabo niso dovolj izčrpno obdelani, se zaradi svoje lastne varnosti obrnite na svojega dobavitelja.

NOTIZEN / APPUNTI / NOTES / NOTE / NOTITIES / ANTECKNINGAR / POZNÁMKY / LIITETIEDOT / BELEŽKE

NOTIZEN / APPUNTI / NOTES / NOTE / NOTITIES / ANTECKNINGAR / POZNÁMKY / LIITETIEDOT / BELEŽKE

NOTIZEN / APPUNTI / NOTES / NOTE / NOTITIES / ANTECKNINGAR / POZNÁMKY / LIITETIEDOT / BELEŽKE

sentiotec HARVIA
DIVISION OF HARVIA GROUP

sentiotec GmbH | Division of Harvia Group | Oberregauer Straße 48, A-4844 Regau
T +43 (0) 7672/22 900-50 | F -80 | info@sentiotec.com | www.sentiotec.com