Skrzynka sterownicza

WC4-SB-D

INSTRUKCJA MONTAŻU I UŻYTKOWANIA

Polski

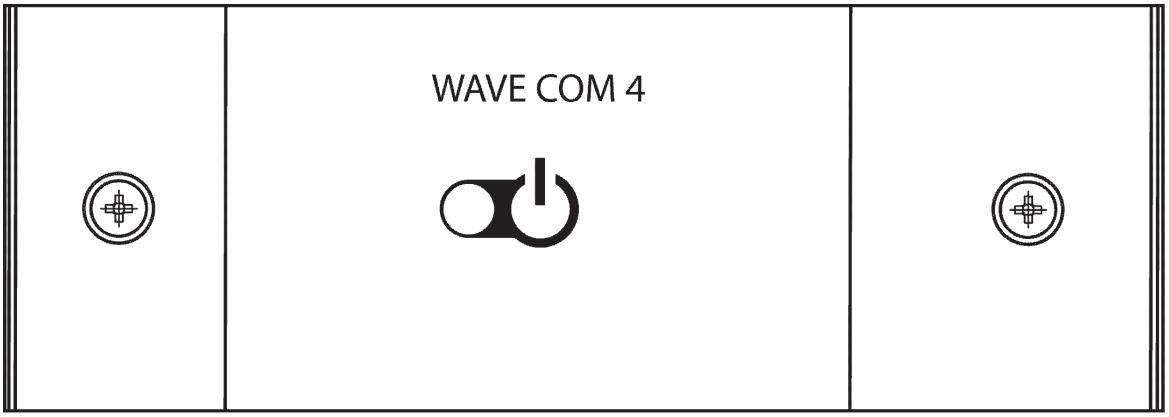

PL

SPIS TREŚCI

1	Ogólne wskazówki bezpieczeństwa	3
2	Montaż i podłączanie elektryczne tylko dla specjalistów	4
3	Funkcje i konfiguracje tylko dla specjalistów	5
4	Obsługa	7
5	Dział obsługi klienta	7
6	Postanowienia gwarancyjne	8
7	Utylizacja	8
8	Dane techniczne	8
9	Zakres dostawy	8
10	Ilustracje	9

Znaczenie znaków użytych w instrukcji montażu:

⚠ OSTRZEŻENIE:
nieprzestrzeganie może spowodować poważne lub nawet śmiertelne obrażenia ciała.

⚠ OSTROŻNIE:
nieprzestrzeganie może spowodować średnie lub lekkie obrażenia ciała bądź straty materialne.

☞ WSKAZÓWKA:
zawiera podpowiedzi użytkowania i przydatne informacje.

WE DO IT FIRST.

1 Ogólne wskazówki bezpieczeństwa

Instrukcję montażu i użytkowania należy przechowywać starannie w pobliżu układu sterowania, aby można było odszukać wskazówki bezpieczeństwa i ważne informacje o obsłudze.
Należy przestrzegać specjalnych wskazówek bezpieczeństwa w poszczególnych rozdziałach.

☞ **Przed pierwszym uruchomieniem należy dokładnie przeczytać instrukcję obsługi. W ten sposób można wykorzystać wszystkie zalety tego urządzenia oraz zapobiec uszkodzeniom i obrażeniom ciała.**

⚠ **OSTRZEŻENIE:**
Skrzynka sterownicza posiada zabezpieczenie przed nadmierną temperaturą (= ogranicznik zabezpieczający temperatury, STB). Ze skrzynką sterowniczą można użytkować tylko urządzenia z własnym zabezpieczeniem.

- Nieprawidłowy montaż może spowodować zagrożenie pożarowe!
- Podłączenie elektryczne mogą wykonywać wyłącznie wykwalifikowani specjaliści.
- Podłączenie musi być wykonane zgodnie ze schematem połączeń.
- Przed uruchomieniem sterownika należy sprawdzić, czy wszystkie połączenia są podłączone bez luzów.
- W instalacji należy uwzględnić trzybiegunową możliwość wyłączenia z odstępem między stykami 3 mm. (Z reguły zapewnione przez bezpiecznik).
- To urządzenie nie może być używane przez dzieci w wieku poniżej 8 lat.
- To urządzenie nie jest przeznaczone do użytku przez osoby (w tym dzieci) z ograniczoną sprawnością fizyczną, sensoryczną lub umysłową bądź nieposiadające doświadczenia i/lub wiedzy, chyba że są nadzorowane przez osobę odpowiedzialną za ich bezpieczeństwo.
- Dzieci muszą znajdować się pod nadzorem, aby zapewnić, że nie będą bawiły się urządzeniem.
- Dzieci w wieku poniżej 14 lat mogą czyścić urządzenie tylko wtedy, kiedy są pod nadzorem.
- Urządzenie nie jest przeznaczone do bezpośredniego sterowania grzejników saunowych! Niebezpieczeństwo pożaru!
- Jeżeli przy użyciu skrzynki sterowniczej regulowane są promienniki podczerwieni lub inne urządzenia grzewcze, należy przestrzegać poniższych zasad:
  - Przed włączeniem skrzynki sterowniczej należy się upewnić, że przed promiennikiem podczerwieni lub urządzeniem grzewczym bądź na nich nie leżą żadne łatwopalne przedmioty.
- Instrukcję montażu i użytkowania należy przechowywać starannie w pobliżu układu sterowania, aby można było odszukać wskazówki bezpieczeństwa i ważne informacje o obsłudze.
- Należy przestrzegać specjalnych wskazówek bezpieczeństwa w poszczególnych rozdziałach.
- Jeżeli wystąpią szczególne problemy, których nie omówiono wyczerpująco w niniejszej instrukcji użytkowania, należy dla własnego bezpieczeństwa zwrócić się do dostawcy. Samodzielne zmiany lub przeróbki układu sterowania sauny nie są dozwolone ze względów bezpieczeństwa.
- ⚠ **Aby zaprogramować skrzynkę przełącznikową, należy otworzyć obudowę. Ponieważ w obudowie znajdują się części przewodzące napięcie, należy wcześniej odłączyć urządzenie od sieci na wszystkich biegunach.**
- Zastrzegamy sobie prawo zmian technicznych.

PL

WE DO IT FIRST.

2 Montaż i podłączanie elektryczne tylko dla specjalistów

⚠ **Uszkodzenia urządzenia: nie montować układu sterowania za pomocą wkrętaka akumulatorowego! Niebezpieczeństwo pęknięcia!**

2.1 Montaż panelu obsługi

Wiertłem puszkowym należy wywiercić w żądanej pozycji otwór o średnicy 30 mm i włożyć panel obsługi. Za pomocą śrub znajdujących się w zakresie dostawy należy zamocować w pozycjach rys. 2 A.

2.2 Montaż modułu mocy

Za pomocą śrub znajdujących się w zakresie dostawy należy zamocować moduł mocy w pozycjach rys. 1 H.

2.3 Podłączenie elektryczne

2.3.1. Przyporządkowanie przyłączy rys. 1 / rys. 3

Zacisk X1:
INPUT: przewód sieciowy doprowadzający. Zabezpieczenie należy wykonać zewnętrznie zgodnie z rys. 3
OUTPUT: Przyłącze obciążenia: 230V AC1
ENABLE: wejście załączające

Złącze wtykowe X2: przyłącze panelu obsługi.

2.3.2 Przyłącze sygnału STB układu sterowania sauny

⚠ **Jest to ogranicznik STB pośredni. Nie można użytkować urządzeń bez własnego zabezpieczenia ze skrzynką sterowniczą.**

Podłączenie sygnału STB można wykonać przez wejście ENABLE skrzynki sterowniczej. Jeżeli na wejściu ENABLE występuje napięcie 230 V, skrzynka sterownicza udostępni wyjście. Patrz również punkt 3.1.2 - Enable

2.3.3 Uruchomienie zdalne urządzeń saunowych i podczerwieni za pomocą bezpotencjałowego styku uruchomienia zdalnego (rys. 4)

W urządzeniach bez wejścia uruchomienia zdalnego 230 V wymagane jest rozszerzenie zdalne WC4-SB-REM.

⚠ **W przypadku eksploatacji bezpośredniej saunowych urządzeń grzewczych na skrzynce sterowniczej należy pamiętać, aby posiadały one zabezpieczenie własne. Skrzynka sterownicza nie posiada zabezpieczającego ograniczenia temperatury.**

3 Funkcje i konfiguracje tylko dla specjalistów

3.1 Funkcje

3.1.1 Przegląd (tabela)

Funkcja	Opis	S1.1	S1.2	Punkt
Przełącznik	Funkcja przycisku	WYŁ	WYŁ	3.2.1
Przycisk	WŁ/WYŁ po naciśnięciu przycisku	WŁ	WYŁ	3.2.2
Licznik czasu A	Po naciśnięciu przycisku aktywny przez ustawiony czas	WYŁ	WŁ	3.2.3
Licznik czasu B	Taktowanie aktywuje się po naciśnięciu przycisku; dez-aktywacja po ponownym naciśnięciu przycisku	WŁ	WŁ	3.2.4

3.1.2 Enable (rys. 3)

Dane wprowadzone w panelu obsługi są przekazywane tylko do wyjścia, jeżeli na wejściu ENABLE występuje napięcie 230VAC. Aktywacja przez S2.1.

3.2. Funkcje konfiguracji

3.2.1 Przycisk

Wyjście jest aktywne tylko po naciśnięciu przycisku na panelu obsługi.
S1.3 - S1.8 i S2.2 – S2.8 nie mają żadnego wpływu na działanie

3.2.2 Przełącznik

Wyjście działa jak przełącznik. Po naciśnięciu przycisku wyjście jest aktywne do kolejnego naciśnięcia przycisku.
S1.3 - S1.8 i S2.2 – S2.8 nie mają żadnego wpływu na działanie

3.2.3 Licznik czasu A (rys. 1)

Wyjście jest aktywne po naciśnięciu przycisku przez ustawiony czas. Działanie licznika czasu można przerwać po ponownym naciśnięciu przycisku. Minimalny czas do ustawienia to 1 sek.

Przełącznik	S1.3	S1.4	S1.5	S1.6	S1.7	S1.8
Położenie	Wartość	Wartość	Wartość	Wartość	Multiplikator	Jednostka
WŁ	1	2	4	8	x 10	sek.
WYŁ	0	0	0	0	x 1	Min.

PL

Obliczanie czasu:
Jednostka: przełączanie z minut na sekundy
Multiplikator: liczba ustawiona w wartościach zostaje pomnożona przez 10
Wartość: ustawianie liczby. Pozycje przełącznika zostają dodane. W stanie WŁ poszczególne liczby zostaną dodane, w stanie WYŁ dodane zostanie 0. Do ustawionej wartości należy dodać 1.

Przykład: czas działania 30 sek.

Przełącznik	S1.3		S1.4		S1.5		S1.6		S1.7	S1.8
Położenie	WYŁ		WŁ		WYŁ		WYŁ		WŁ	WŁ
	0	+	2	+	0	+	0	X	x 10	sek.
1+	0	+	2	+	0	+	0	=3	x 10	→30 sek.

WE DO IT FIRST.

Przykład: czas działania 9 min

Przełącznik		S1.3		S1.4		S1.5		S1.6		S1.7	S1.8
Położenie		WYŁ		WYŁ		WYŁ		WŁ		WYŁ	WYŁ
1	+	0	+	0	+	0	+	8	X	x 1	min.
1	+	0	+	0	+	0	+	8	=9	x 1	→9 min

3.2.4 Licznik czasu B (rys. 1)

Wyjście zaczyna działać w takcie po naciśnięciu przycisku zgodnie z ustawionymi czasami. Działanie licznika czasu można przerwać po ponownym naciśnięciu przycisku. Minimalny czas do ustawienia to 1 sek.

Czas przerwy

Przełącznik	S2.2	S2.3	S2.4	S2.5	S2.6	S2.7	S2.8
Położenie	Wartość	Wartość	Wartość	Wartość	Wartość	Multiplikator	Jednostka
WŁ	1	2	4	8	16	x 10	sek.
WYŁ	0	0	0	0	0	x 1	Min

Obliczanie czasu:
czas działania jest obliczany tak jak w przypadku licznika czasu A. Czas przerwy jest obliczany według takiego samego schematu. Dostępna jest jednak jeszcze dodatkowo wartość 16.

Jednostka: przełączanie z minut na sekundy
Multiplikator: liczba ustawiona w wartościach zostaje pomnożona przez 10
Wartość: ustawianie liczby. Pozycje przełącznika zostają dodane. W stanie WŁ dodana zostaje dana liczba, w stanie WYŁ dodane zostaje 0. Do ustawionej wartości należy dodać 1

Przykład: czas działania 1 min. 10 sek. = 70 sek.

Przełącznik		S1.3		S1.4		S1.5		S1.6		S1.7	S1.8
Położenie		WYŁ		WŁ		WŁ		WYŁ		WŁ	WŁ
1	+	0	+	2	+	4	+	0	X	x 10	sek.
1	+	0	+	2	+	4	+	0	=7	x 10	→70 sek.

Czas przerwy 19min

Przełącznik		S2.2		S2.3		S2.4		S2.5		S2.6		S2.7	S2.8
Położenie		WYŁ		WŁ		WYŁ		WYŁ		WŁ		WYŁ	WYŁ
1	+	0	+	2	+	0	+	0	+	16		x 1	min.
1	+	0	+	2	+	0	+	0	+	16	=19	x1	→19 min.

WE DO IT FIRST.

4 Obsługa

Przyciskiem rys. 2 C aktywuje się zaprogramowaną funkcję (patrz 4.1).
Dioda LED rys. 2 B wskazuje aktualny stan układu sterowania.

Wszystkie funkcje:
ZIELONA: wyjście jest aktywne
POMARAŃCZOWA migająca: jeżeli funkcja ENABLE jest aktywna, ale na wejściu ENABLE nie ma napięcia, dioda LED stanu miga na pomarańczowo. Po podłączeniu napięcia do wejścia ENABLE dioda LED gaśnie.

Licznik czasu B:
Podczas przerwy czerwona dioda LED świeci ciągle. Pod koniec przerwy dioda LED zaczyna migać.
Ustawiony czas przerwy:

- >= 70 sek.
  od sek. 60 → wolne miganie
  od sek. 40 → średnie miganie
  od sek. 20 → szybkie miganie

- >=10; <70 sek.
  9 → powoli
  6 → średnio
  3 → szybko

- >= 5; < 10
  4 →średnio
  2 → szybko

- < 5
  1 szybko

5 Dział obsługi klienta

Należy tutaj wpisać adres działu obsługi klienta:

…….....……

…….....……

.....……....……..

……..……...……

…….....……...

PL

sentiotec GmbH
world of wellness
Oberregauer Straße 48
A-4844 Regau
T: +43 (0) 7672 27720-567
F: +43 (0) 7672 27720-801
E-mail: support@sentiotec.com
www.sentiotec.com

WE DO IT FIRST.

6 Postanowienia gwarancyjne

Firma ABATEC Products GmbH jest przekonana o jakości swoich produktów i dlatego klienci mogą z tego korzystać w przyszłości! Dlatego udzielamy 5-letniej gwarancji na użytek prywatny oraz 2-letniej w zastosowaniach przemysłowych.
Warunki świadczeń gwarancyjnych:

- Sterowniki zostały zainstalowane przez autoryzowany zakład specjalistyczny;
- Urządzenia są obsługiwane zgodnie z instrukcjami obsługi firmy ABATEC;
- Roszczenie gwarancyjne zostanie złożone w firmie ABATEC w okresie gwarancji.

Gwarancja nie obejmuje:
wad lub uszkodzeń powstałych w wyniku użytkowania niezgodnego z przeznaczeniem.
Okres gwarancji rozpoczyna się od wystawienia faktury producenta kabiny.
Warunkiem jest przedstawienie oryginalnej faktury.
Termin gwarancji nie jest przedłużany ani odnawiany przez świadczenia gwarancyjne.
Jeżeli urządzenie jest uszkodzone, należy zwrócić je do sprzedawcy sauny.

Zmiany wprowadzane bez zgody producenta powodują utratę gwarancji!

7 Utylizacja

Materiały opakowaniowe należy utylizować zgodnie z obowiązującymi wytycznymi w sprawie utylizacji.
Zużyte urządzenia zawierają materiały do ponownego użytku. Dlatego zużytych urządzeń nie należy oddawać do najbliższego składu odpadów, lecz dowiedzieć się w administracji miasta lub gminy o możliwości ponownego użyciu.

8 Dane techniczne

Wymiary panelu obsługi:	dł. x szer. x gł.: 32 x 92 x 10mm
Wymiary modułu mocy:	dł. x szer. x gł.: 100 x 100 x 56mm
Zasilanie:	230VAC / 50Hz
Pobór mocy:	maks. 1,5W
Obciążalność:	230VAC / 16A obciążenie rezystancyjne (AC1)
Warunki otoczenia:	0-50°C, maks.95 % wilg. wzgl. bez kondensacji

Skrzynka sterownicza posiada zabezpieczenie przed nadmierną temperaturą (= ogranicznik zabezpieczający temperatury, STB). Ze skrzynką sterowniczą można użytkować tylko urządzenia z własnym zabezpieczeniem.

9 Zakres dostawy

Panel obsługi z kablem przyłączeniowym
Moduł mocy
Materiały montażowe
Instrukcja obsługi

CE

WE DO IT FIRST.

10 Ilustracje

RYS. 1

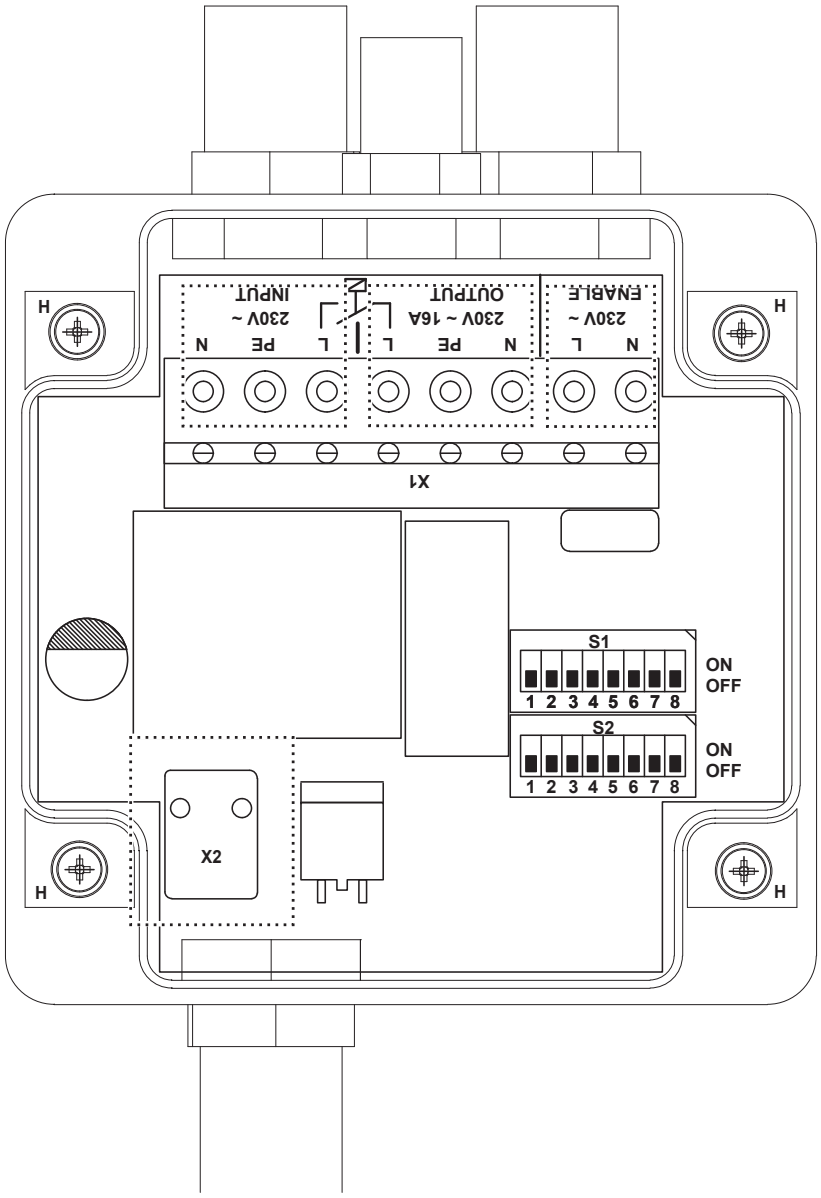

RYS. 2

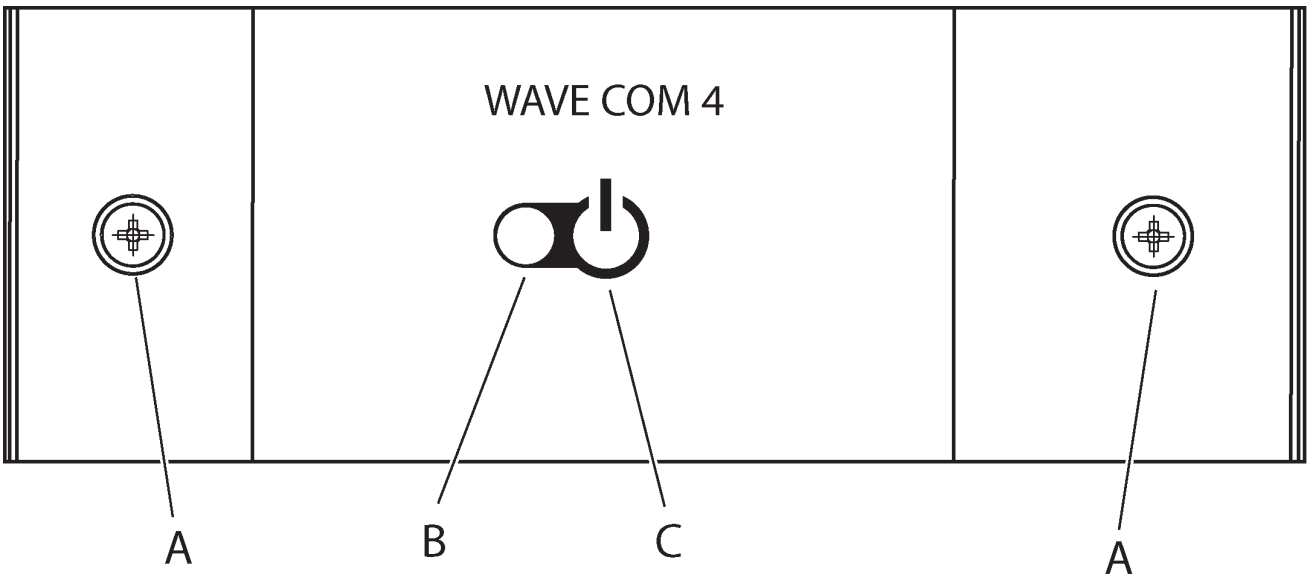

PL

WE DO IT FIRST.

RYS. 3

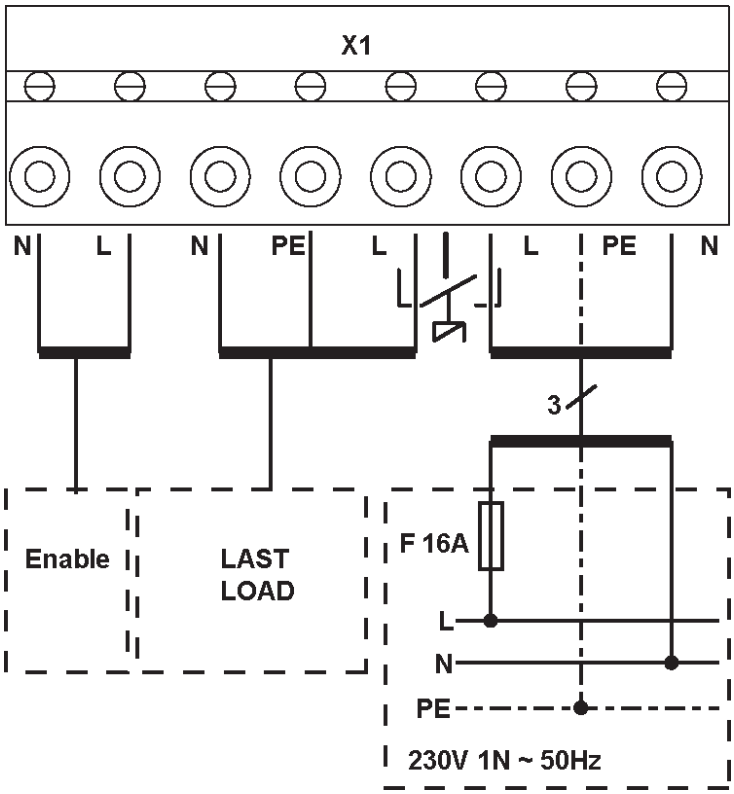

RYS. 4

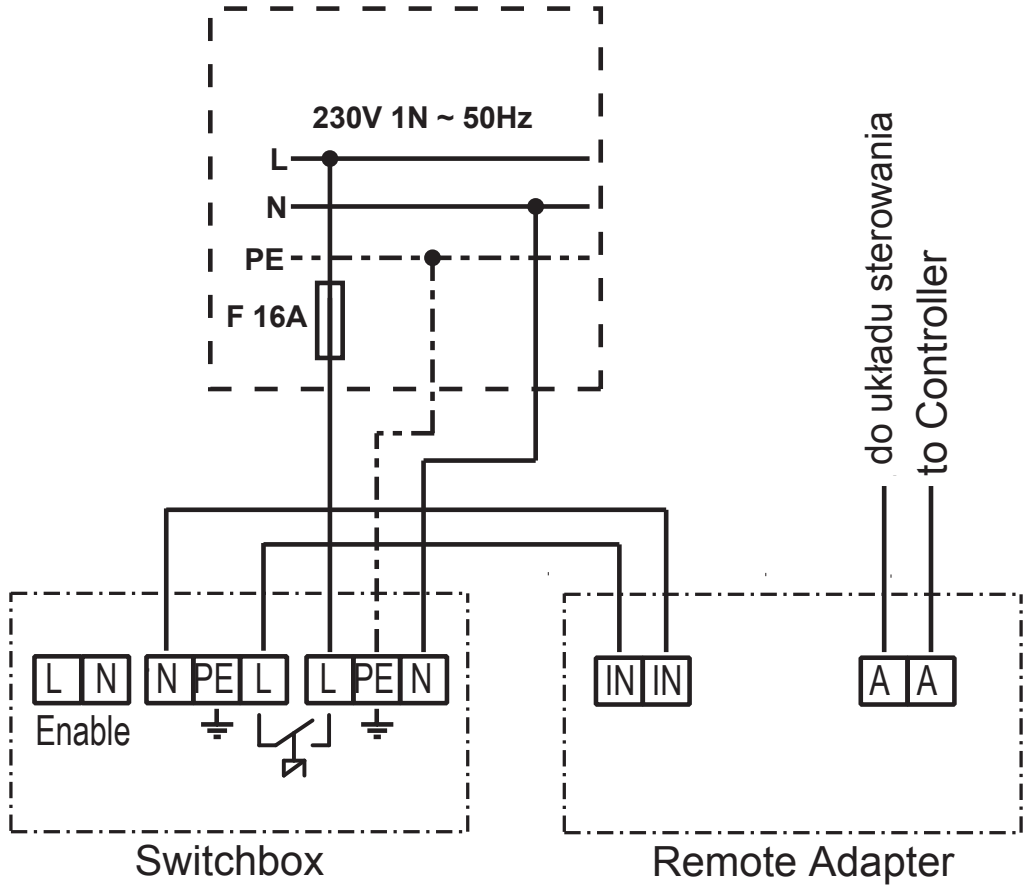

WE DO IT FIRST.

NOTIZEN / NOTES / NOTE / NOTITIES

PL

WE DO IT FIRST.

sentiotec GmbH world of wellness Oberregauer Straße 48 4844 Regau, Austria
T +43 (0) 7672/277 20-800 F +43 (0) 7672/277 20-801
E info@sentiotec.com www.sentiotec.com