sentiotec

CABINES DE SAUNA
CABINES INFRAROUGES
BAINS DE VAPEUR

SUR MESURE

FR | 2020

Sommaire

CABINES DE SAUNA

Bois massif *6 - 28*
Élément *30 - 32*
Extérieur *34 - 37*
Sur mesure *38 - 49*

CABINES INFRAROUGES

Bois massif *52 - 55*
Élément *56 - 60*
Sur mesure *62 - 63*

BAINS DE VAPEUR

Sur mesure *66 - 69*

SIGNIFICATION DES ICÔNES *70*

Bien-être total.

En matière de bien-être, chaque détail compte. En tant que fournisseur complet pour espaces spa de tout type – saunas à poêle ou infrarouges, bains de vapeur – nous proposons des solutions convaincantes dans chaque catégorie de produits afin de répondre à toutes vos exigences. Grâce à notre de choix de développer et de produire nos produits nous-mêmes, nous sommes en mesure de garantir un standard de qualité élevé et constant.

Le bois utilisé pour l'équipement intérieur de nos cabines est sélectionné avec le plus grand soin. Et pour cause : il doit être capable de supporter des variations de température importantes et régulières. La qualité de l'épicéa nordique est – grâce à la lente croissance de l'arbre – particulièrement bonne, mais d'autres essences précieuses telles que le tremble, le tsuga ou le tilleul sont également parfaitement adaptées.
Sentiotec se distingue par une grande proximité et une relation étroite avec le client. De cette relation naissent des innovations importantes et des améliorations produit constantes qui se retrouvent également dans le présent catalogue. Notre gamme de produits fonctionnelle, fruit d'une longue expérience, garantit un montage simple et une utilisation conviviale. Ceci est valable pour notre gamme de cabines standard comme pour nos solutions sur mesure. Inutile de vous préoccuper des questions techniques ou de faisabilité. Cela, c'est notre service.

Ces dernières années, la structure modulaire de nos bains de vapeur sur mesure a été particulièrement appréciée. Les modules de spa sentiotec vous permettent de réaliser vos projets individuels facilement en suivant une approche orientée vers la recherche de solutions. Faites confiance à un leader incontournable du secteur du bien-être.

CABINES DE SAUNA

BOIS MASSIF

Alaska Corner Infra+ 7
Alaska Mini Infra+ 8
Alaska Corner 9
Alaska View 10
Alaska Mini 11
Arktis Infra+ 13
Polaris Large 15
Komfort Corner Large 17
Komfort Corner 18
Komfort Large 19
Komfort Small 20
Wellfun Corner 23
Wellfun Large 24
Wellfun Mini 25
Basic Large 27
Basic Medium 28
Basic Corner 29

ÉLÉMENTS

Panorama Large 31
Panorama Small 32

EXTÉRIEUR

Lava 35
Country 37

SUR MESURE

Fabrication spéciale individuelle 38
Fabrication spéciale Style 42
Fabrication spéciale Carat 44
Fabrication spéciale Lindea 46
Fabrication spéciale Alpina 48
Fabrication spéciale Lava 49

ALASKA

Alaska Corner Infra+

Sauna en bois massif : combinaison sauna/infrarouge

40 mm 680 x 1915 x 8 mm

Équipement :

- Cabine en épicéa massif
- Éléments de toit en bois massif avec couronne
- Équipement intérieur « Prestige » en tilleul
  - 3 bancs 620 mm
  - Tête réglable
  - 2 appuie-têtes
  - Registres d'aération
  - Dossiers
  - Panneau d'habillage intermédiaire
  - Grille de protection du poêle
  - Grille de plancher
  - Lampe avec panneau de protection, sans ampoule

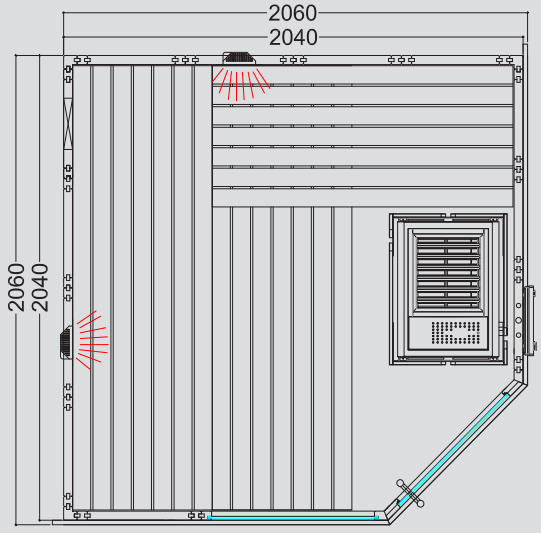

Détails du produit :

- Porte (680 x 1915 x 8 mm) à ouverture à gauche ou à droite
- Élément en verre de sécurité trempé clair 755 x 1945 x 8 mm
- 2 émetteurs à spectre complet à lumière rouge infrarouge de 350 W chacun (avec dossier en bois)
- Commande pour émetteur infrarouge
- Câble silicone 5 x 2,5 mm², 3 ml, pour poêle de sauna
- Câble silicone 3 x 1,5 mm², 3 ml, pour lampe de sauna
- Matériel et instructions de montage

Puissance de chauffage recommandée : 7,5 - 9 kW
Réf. art. ALASKA-C-IR+ / 1-030-267
Hauteur de la cabine : 2040 mm
Montage symétriquement inversé possible

Alaska Mini Infra+

Sauna en bois massif : combinaison sauna/infrarouge

40 mm 590 x 1915 x 8 mm

Équipement :

- Cabine en épicéa massif
- Élément de toit en bois massif avec couronne
- Équipement intérieur « Prestige » en tilleul
  - 1 banc 620 mm, 1 marchepied 350 mm
  - 1 appuie-tête
  - Registres d'aération
  - Dossiers
  - Panneau d'habillage intermédiaire
  - Grille de protection du poêle
  - Lampe avec panneau de protection, sans ampoule

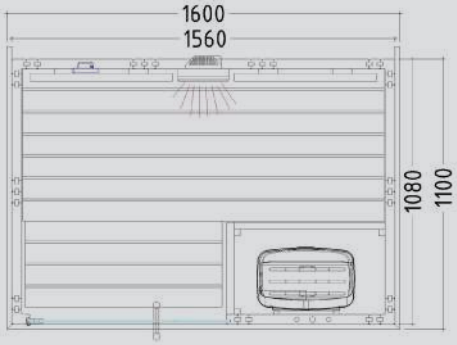

Détails du produit :

- Porte (590 x 1915 x 8 mm)
- Élément en verre de sécurité trempé 365 x 1945 x 8 mm
- 1 émetteur à spectre complet à lumière rouge infrarouge 350 W (avec dossier en bois)
- Commande pour émetteur infrarouge
- Câble silicone 5 x 2,5 mm², 3 ml, pour poêle de sauna
- Câble silicone 3 x 1,5 mm², 3 ml, pour lampe de sauna
- Matériel et instructions de montage

Puissance de chauffage recommandée : 3,6 kW
Réf. art. ALASKA-MN-IR+ / 1-030-245
Hauteur de la cabine : 2040 mm
Montage symétriquement inversé possible

Alaska Corner

Sauna en bois massif

M L R

40 mm 680 x 1915 x 8 mm

Équipement :

- Cabine en épicéa massif
- Élément de toit en bois massif avec couronne
- Équipement intérieur « Prestige » en tilleul
  - 3 bancs 620 mm
  - 2 appuie-têtes
  - Registres d'aération
  - Dossiers
  - Panneau d'habillage intermédiaire
  - Grille de protection du poêle
  - Grille de plancher
  - Lampe avec panneau de protection, sans ampoule

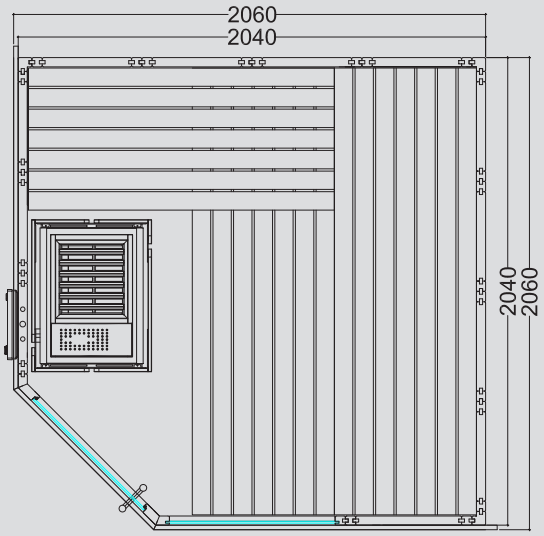

Détails du produit :

- Porte (680 x 1915 x 8 mm)
  ouverture à gauche ou à droite
- Élément en verre de sécurité trempé 755 x 1945 x 8 mm
- Câble silicone 5 x 2,5 mm², 3 ml, pour poêle de sauna
- Câble silicone 3 x 1,5 mm², 3 ml, pour lampe de sauna
- Matériel et instructions de montage

Puissance de chauffage recommandée : 7,5 - 9 kW
Réf. art. ALASKA-C / 1-030-269
Hauteur de la cabine : 2040 mm
Montage symétriquement inversé possible

Alaska View

Sauna en bois massif

M
40 mm

L R
590 x 1915 x 8 mm

Équipement :

- Cabine en épicéa massif
- Élément de toit en bois massif avec couronne
- Équipement intérieur « Prestige » en tilleul
  - 3 bancs 620 mm
  - 2 appuie-têtes
  - Registres d'aération
  - Dossiers
  - Panneau d'habillage intermédiaire
  - Grille de protection du poêle
  - Grille de plancher
  - Lampe avec panneau de protection, sans ampoule

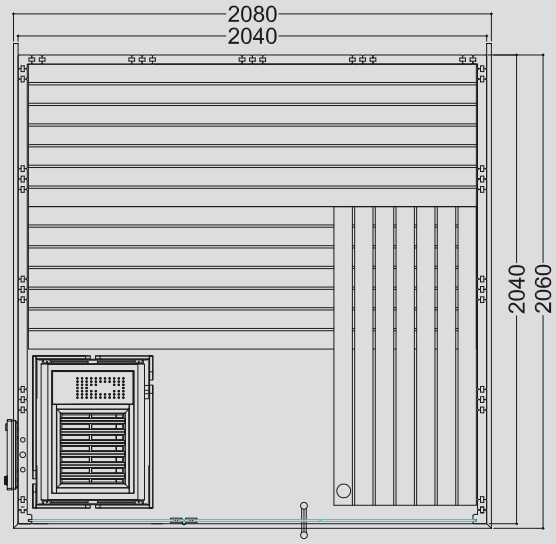

Détails du produit :

- Porte (View 590 x 1915 x 8 mm)
- Élément en verre de sécurité trempé 674 x 1945 x 8 mm
- Câble silicone 5 x 2,5 mm², 3 ml, pour poêle de sauna
- Câble silicone 3 x 1,5 mm², 3 ml, pour lampe de sauna
- Matériel et instructions de montage

Puissance de chauffage recommandée : 7,5 - 9 kW
Réf. art. ALASKA-V / 1-040-132
Hauteur de la cabine : 2040 mm
Montage symétriquement inversé possible

Alaska Mini

Sauna en bois massif

M
40 mm
590 x 1915 x 8 mm

Équipement :

- Cabine en épicéa massif
- Élément de toit en bois massif avec couronne
- Équipement intérieur « Prestige » en tilleul
  - 1 banc 620 mm, 1 marchepied 350 mm
  - 1 appuie-tête
  - Registres d'aération
  - Dossiers
  - Panneau d'habillage intermédiaire
  - Grille de protection du poêle
  - Lampe avec panneau de protection, sans ampoule

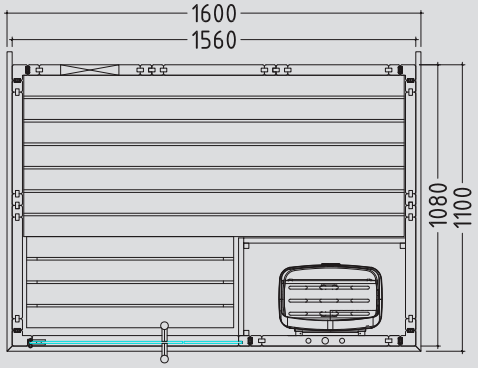

Détails du produit :

- Porte (Mini 590 x 1915 x 8 mm)
- Élément en verre de sécurité trempé 224 x 1945 x 8 mm
- Câble silicone 5 x 2,5 mm², 3 ml, pour poêle de sauna
- Câble silicone 3 x 1,5 mm², 3 ml, pour lampe de sauna
- Matériel et instructions de montage

Puissance de chauffage recommandée : 3,6 kW
Réf. art. ALASKA-MN / 1-030-270
Hauteur de la cabine : 2040 mm
Montage symétriquement inversé possible

ARKTIS

Arktis Infra+

Sauna en bois massif : combinaison sauna/infrarouge

M
40 mm

L R
590 x 1915 x 8 mm

Équipement :

- Cabine en épicéa massif
- Élément de toit en bois massif
- Couronne
- Équipement intérieur « Prestige » en tilleul
  - 3 bancs 620 mm
  - 2 appuie-têtes
  - Registres d'aération
  - Dossiers
  - Panneau d'habillage intermédiaire
  - Grille de protection du poêle
  - Grille de plancher
  - Lampe avec panneau de protection, sans ampoule

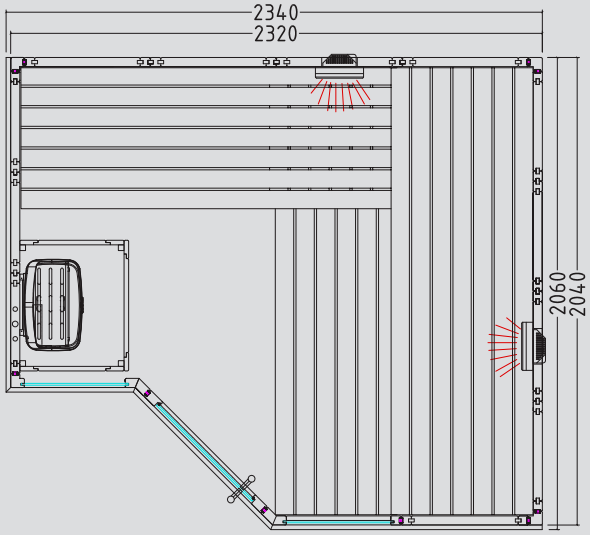

Détails du produit :

- Porte (590 x 1915 x 8 mm)
  ouverture à gauche ou à droite
- Élément en verre de sécurité trempé
  464 x 1945 x 8 mm / 481 x 1945 x 8 mm
- 2 émetteurs à spectre complet à lumière rouge infrarouge, 350 W chacun (avec dossier en bois)
- Commande pour émetteur infrarouge
- Câble silicone 5 x 2,5 mm², 3 ml, pour poêle de sauna
- Câble silicone 3 x 1,5 mm², 3 ml, pour lampe de sauna
- Matériel et instructions de montage

Puissance de chauffage recommandée : 7,5 - 9 kW
Réf. art. ARKTIS-IR+ / 1-030-271
Hauteur de la cabine : 2040 mm
Montage symétriquement inversé possible

POLARIS

Polaris Large

Sauna en bois massif

M

40 mm

590 x 1915 x 8 mm

Équipement :

- Cabine en épicéa massif
- Élément de toit en bois massif avec couronne
- Équipement intérieur « Prestige » en tilleul
  - 3 bancs (2 x 620 mm et 1 x 530 mm)
  - 2 appuie-têtes
  - Registres d'aération
  - Dossiers
  - Panneau d'habillage intermédiaire
  - Grille de protection du poêle
  - Grille de plancher
  - Lampe avec panneau de protection, sans ampoule

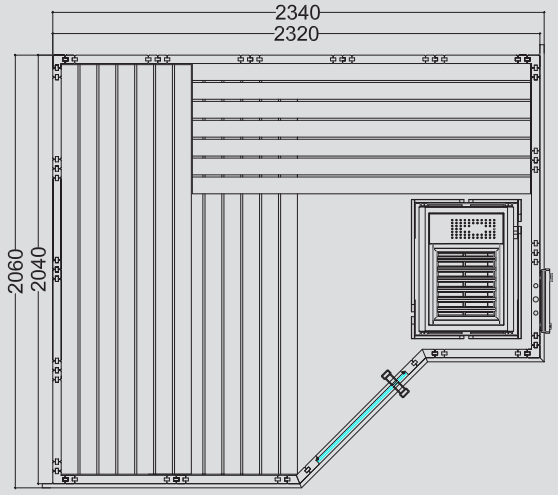

Détails du produit :

- Porte (590 x 1915 x 8 mm) à ouverture à gauche ou à droite
- Câble silicone 5 x 2,5 mm², 3 ml, pour poêle de sauna
- Câble silicone 3 x 1,5 mm², 3 ml, pour lampe de sauna
- Matériel et instructions de montage

Puissance de chauffage recommandée : 7,5 - 9 kW
Réf. art. POLARIS-L / 1-030-277
Hauteur de la cabine : 2040 mm
Montage symétriquement inversé possible

KOMFORT

Komfort Corner Large

Sauna en bois massif

40 mm 590 x 1915 x 8 mm

Équipement :

- Cabine en épicéa massif
- Élément de toit en bois massif avec couronne
- Équipement intérieur « Prestige » en tilleul
  - 3 bancs 620 mm
  - 2 appuie-têtes
  - Registres d'aération
  - Dossiers
  - Panneau d'habillage intermédiaire
  - Grille de protection du poêle
  - Grille de plancher
  - Lampe avec panneau de protection, sans ampoule

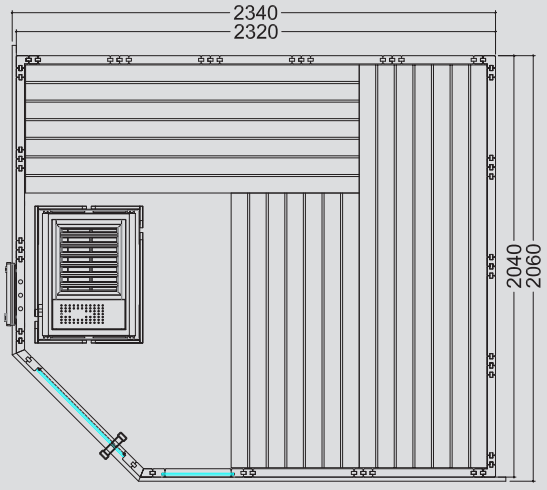

Détails du produit :

- Porte (590 x 1915 x 8 mm) à ouverture à gauche ou à droite
- Élément en verre de sécurité trempé 346 x 1776 x 8 mm
- Câble silicone 5 x 2,5 mm², 3 ml, pour poêle de sauna
- Câble silicone 3 x 1,5 mm², 3 ml, pour lampe de sauna
- Matériel et instructions de montage

Puissance de chauffage recommandée : 7,5-9 kW
Réf. art. KOMFORT-C-L / 1-030-275
Hauteur de la cabine : 2040 mm
Montage symétriquement inversé possible

Komfort Corner

Sauna en bois massif

40 mm 590 x 1915 x 8 mm

Équipement :

- Cabine en épicéa massif
- Élément de toit en bois massif avec couronne
- Équipement intérieur « Prestige » en tilleul
  - 3 bancs 620 mm
  - 2 appuie-têtes
  - Registres d'aération
  - Dossiers
  - Panneau d'habillage intermédiaire
  - Grille de protection du poêle
  - Grille de plancher
  - Lampe avec panneau de protection, sans ampoule

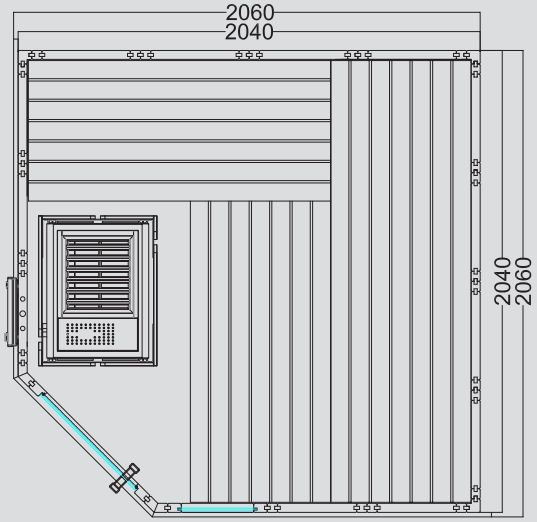

Détails du produit :

- Porte (590 x 1915 x 8 mm) à ouverture à gauche ou à droite
- Élément en verre de sécurité trempé 346 x 1776 x 8 mm
- Câble silicone 5 x 2,5 mm², 3 ml, pour poêle de sauna
- Câble silicone 3 x 1,5 mm², 3 ml, pour lampe de sauna
- Matériel et instructions de montage

Puissance de chauffage recommandée : 7,5 - 9 kW
Réf. art. KOMFORT-C / 1-030-274
Hauteur de la cabine : 2040 mm
Montage symétriquement inversé possible

Komfort Large

Sauna en bois massif

M
40 mm

L R
590 x 1915 x 8 mm

Équipement :

- Cabine en épicéa massif
- Élément de toit en bois massif avec couronne
- Équipement intérieur « Prestige » en tilleul
  - 3 bancs 620 mm
  - 2 appuie-têtes
  - Registres d'aération
  - Dossiers
  - Panneau d'habillage intermédiaire
  - Grille de protection du poêle
  - Grille de plancher
  - Lampe avec panneau de protection, sans ampoule

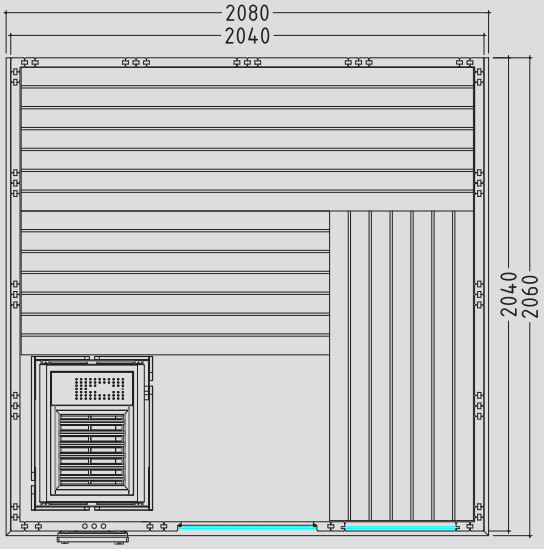

Détails du produit :

- Porte (590 x 1915 x 8 mm) à ouverture à gauche ou à droite
- Élément en verre de sécurité trempé 506 x 1776 x 8 mm
- Câble silicone 5 x 2,5 mm², 3 ml, pour poêle de sauna
- Câble silicone 3 x 1,5 mm², 3 ml, pour lampe de sauna
- Matériel et instructions de montage

Puissance de chauffage recommandée : 7,5 - 9 kW
Réf. art. KOMFORT-L / 1-030-273
Hauteur de la cabine : 2040 mm
Montage symétriquement inversé possible

Komfort Small

Sauna en bois massif

40 mm 590 x 1915 x 8 mm

Équipement :

- Cabine en épicéa massif
- Élément de toit en bois massif avec couronne
- Équipement intérieur « Prestige » en tilleul
  - 2 bancs (1 x 620 mm et 1 x 530 mm)
  - 1 appuie-tête
  - Registres d'aération
  - Dossiers
  - Panneau d'habillage intermédiaire
  - Grille de protection du poêle
  - Grille de plancher
  - Lampe avec panneau de protection, sans ampoule

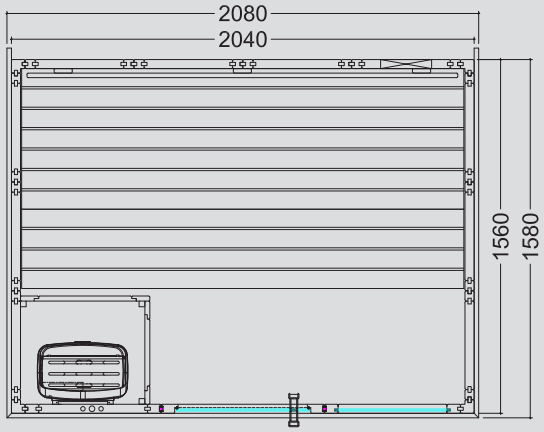

Détails du produit :

- Porte (590 x 1915 x 8 mm) à ouverture à gauche ou à droite
- Élément en verre de sécurité trempé 506 x 1776 x 8 mm
- Câble silicone 5 x 2,5 mm², 3 ml, pour poêle de sauna
- Câble silicone 3 x 1,5 mm², 3 ml, pour lampe de sauna
- Matériel et instructions de montage

Puissance de chauffage recommandée : 6 kW
Réf. art. KOMFORT-S / 1-030-276
Hauteur de la cabine : 2040 mm
Montage symétriquement inversé possible

WELLFUN

Wellfun Corner

Sauna en bois massif

M L R

40 mm 590 x 1915 x 8 mm

Équipement :

- Cabine en épicéa massif
- Élément de toit en bois massif avec couronne
- Équipement intérieur « Wellfun » en tilleul
  - 3 bancs 600 mm
  - 2 appuie-têtes
  - Registres d'aération
  - Dossiers
  - Panneau d'habillage intermédiaire
  - Grille de protection du poêle
  - Grille de plancher
  - Lampe avec panneau de protection, sans ampoule

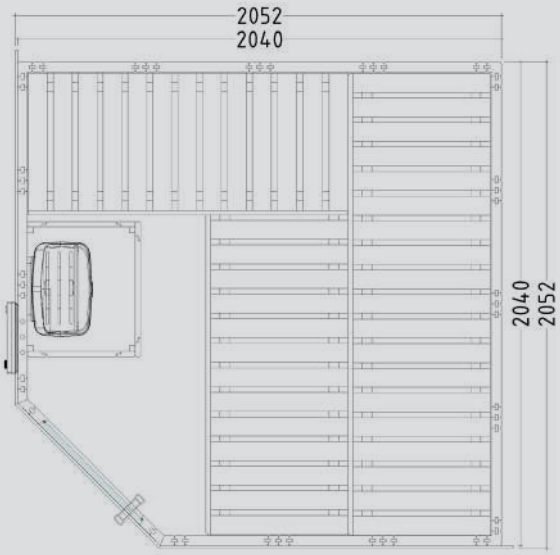

Détails du produit :

- Porte (590 x 1915 x 8 mm) à ouverture à gauche ou à droite
- Câble silicone 5 x 2,5 mm², 3 ml, pour poêle de sauna
- Câble silicone 3 x 1,5 mm², 3 ml, pour lampe de sauna
- Matériel et instructions de montage

Puissance de chauffage recommandée : 7,5 - 9 kW
Réf. art. WELLFUN-C / 1-030-303
Hauteur de la cabine : 2040 mm
Montage symétriquement inversé possible

Wellfun Large

Sauna en bois massif

M
40 mm

L R
590 x 1915 x 8 mm

Équipement :

- Cabine en épicéa massif
- Élément de toit en bois massif avec couronne
- Équipement intérieur « Wellfun » en tilleul
  - 3 bancs 600 mm
  - 2 appuie-têtes
  - Registres d'aération
  - Dossiers
  - Panneau d'habillage intermédiaire
  - Grille de protection du poêle
  - Grille de plancher
  - Lampe avec panneau de protection, sans ampoule

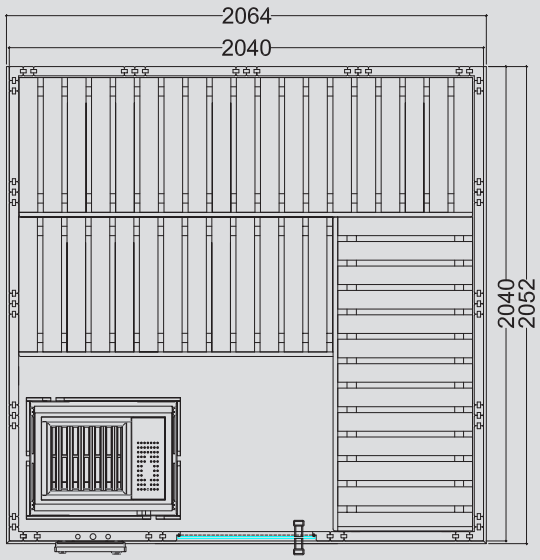

Détails du produit :

- Porte (590 x 1915 x 8 mm) à ouverture à gauche ou à droite
- Câble silicone 5 x 2,5 mm², 3 ml, pour poêle de sauna
- Câble silicone 3 x 1,5 mm², 3 ml, pour lampe de sauna
- Matériel et instructions de montage

Puissance de chauffage recommandée : 7,5 - 9 kW
Réf. art. WELLFUN-L / 1-030-302
Hauteur de la cabine : 2040 mm
Montage symétriquement inversé possible

Wellfun Mini

Sauna en bois massif

M L R

40 mm 590 x 1915 x 8 mm

Équipement :

- Cabine en épicéa massif
- Élément de toit en bois massif avec couronne
- Équipement intérieur « Wellfun » en tilleul
  - 2 bancs (1 x 600 mm et 1 x 310 mm)
  - 1 appuie-tête
  - Registres d'aération
  - Dossiers
  - Panneau d'habillage intermédiaire
  - Grille de protection du poêle
  - Grille de plancher
  - Lampe avec panneau de protection, sans ampoule

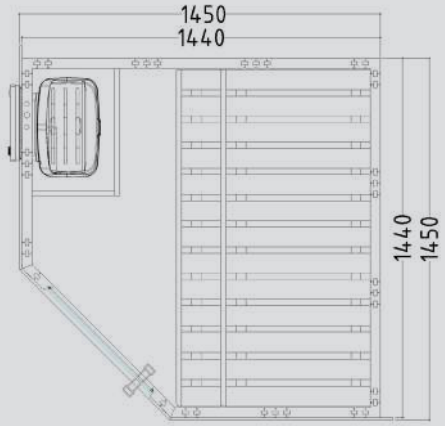

Détails du produit :

- Porte (590 x 1915 x 8 mm) à ouverture à gauche ou à droite
- Câble silicone 5 x 2,5 mm², 3 ml, pour poêle de sauna
- Câble silicone 3 x 1,5 mm², 3 ml, pour lampe de sauna
- Matériel et instructions de montage

Puissance de chauffage recommandée : 3,6 kW
Réf. art. WELLFUN-MN / 1-030-304
Hauteur de la cabine : 2040 mm
Montage symétriquement inversé possible

BASIC

Basic Large

Sauna en bois massif

M L R

40 mm 647 x 1695 x 8 mm

Équipement :

- Cabine en épicéa massif
- Élément de toit
- Équipement intérieur « Basic » en épicéa
  - 3 bancs largeur 500 mm
  - 1 appuie-tête
  - Registres d'aération
  - Grille de protection du poêle
  - Lampe avec panneau de protection, sans ampoule

Détails du produit :

- Porte (647 x 1695 x 8 mm) à ouverture à gauche ou à droite
- Câble silicone 5 x 2,5 mm², 3 ml, pour poêle de sauna
- Câble silicone 3 x 1,5 mm², 3 ml, pour lampe de sauna
- Matériel et instructions de montage

Puissance de chauffage recommandée : 7,5 - 9 kW
Réf. art. BASIC-L / 1-030-306
Hauteur de la cabine : 2040 mm
Montage symétriquement inversé possible

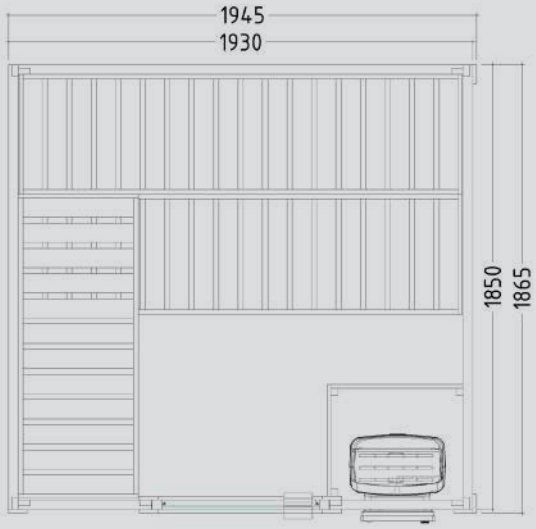

Basic Medium

Sauna en bois massif

M L R

40 mm 647 x 1695 x 8 mm

Équipement :

- Cabine en épicéa massif
- Élément de toit
- Équipement intérieur « Basic » en épicéa
  - 3 bancs largeur 500 mm
  - 1 appuie-tête
  - Registres d'aération
  - Grille de protection du poêle
  - Lampe avec panneau de protection, sans ampoule

Détails du produit :

- Porte (647 x 1695 x 8 mm) à ouverture à gauche ou à droite
- Câble silicone 5 x 2,5 mm², 3 ml, pour poêle de sauna
- Câble silicone 3 x 1,5 mm², 3 ml, pour lampe de sauna
- Matériel et instructions de montage

Puissance de chauffage recommandée : 6 kW
Réf. art. BASIC-M / 1-030-305
Hauteur de la cabine : 2040 mm
Montage symétriquement inversé possible

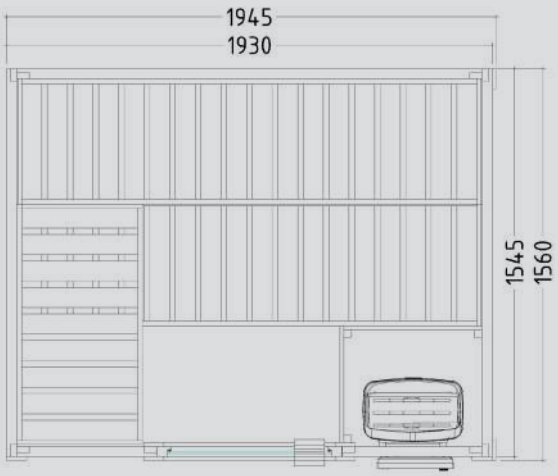

Basic Corner

Sauna en bois massif

M

40 mm

L R

647 x 1695 x 8 mm

Équipement :

- Cabine en épicéa massif
- Élément de toit
- Équipement intérieur « Basic » en épicéa
  - 3 bancs largeur 500 mm
  - 1 appuie-tête
  - Registres d'aération
  - Grille de protection du poêle
  - Lampe avec panneau de protection, sans ampoule

Détails du produit :

- Porte (647 x 1695 x 8 mm) à ouverture à gauche ou à droite
- Câble silicone 5 x 2,5 mm², 3 ml, pour poêle de sauna
- Câble silicone 3 x 1,5 mm², 3 ml, pour lampe de sauna
- Matériel et instructions de montage

Puissance de chauffage recommandée : 7,5 - 9 kW
Réf. art. BASIC-C / 1-048-896
Hauteur de la cabine : 2040 mm

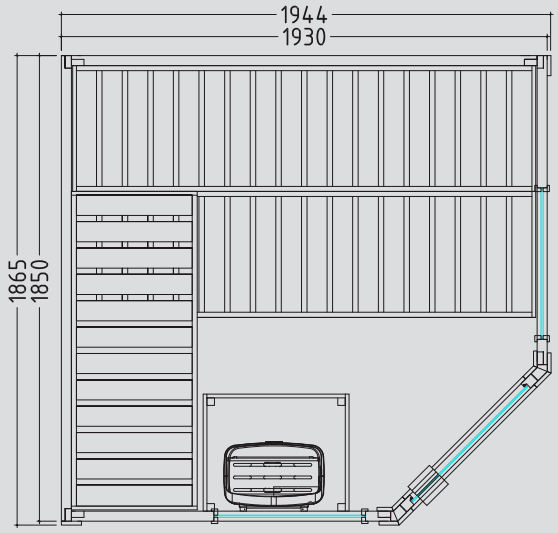

PANORAMA

Panorama Large

Sauna à base d'éléments

E

65 mm

590 x 1915 x 8 mm

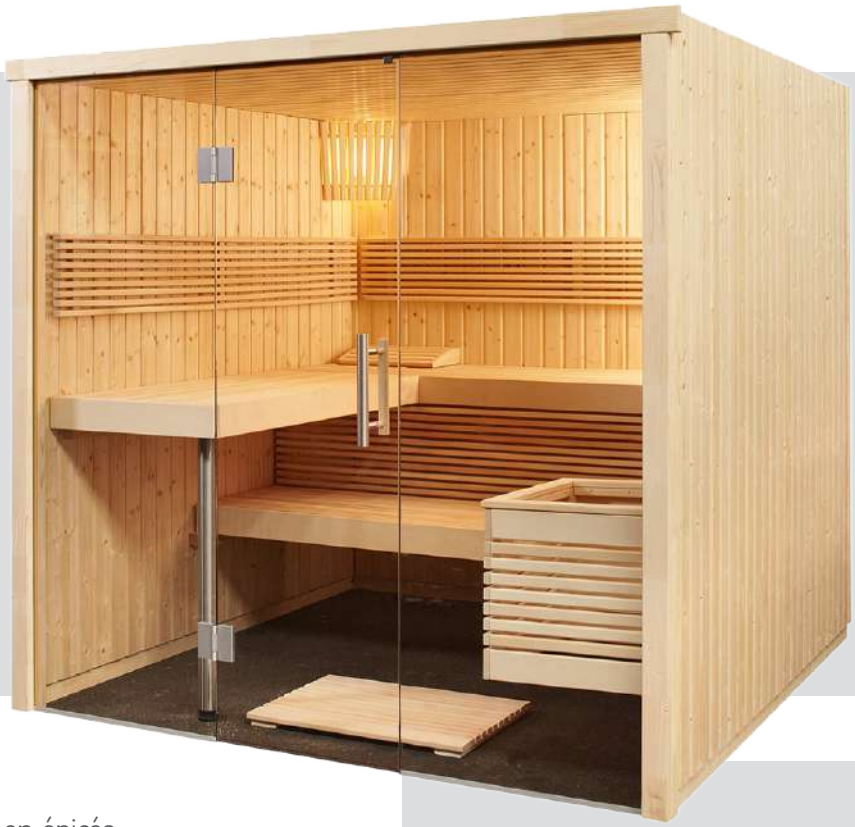

Équipement :

- Cabine à base d'éléments en épicéa
- Élément de toit avec couronne
- Équipement intérieur « Emotion » en tilleul
  - 3 bancs 620 mm
  - 2 appuie-têtes
  - Registres d'aération
  - Dossiers
  - Panneau d'habillage intermédiaire
  - Grille de protection du poêle
  - Grille de plancher
  - Lampe avec panneau de protection, sans ampoule

Détails du produit :

- Porte (590 x 1915 x 8 mm) à ouverture à gauche ou à droite
- Éléments en verre de sécurité trempé 694 x 1952 x 8 mm
- Planches à rainure et languette, épaisseur 12,5 mm
- Câble silicone 5 x 2,5 mm², 3 ml, pour poêle de sauna
- Câble silicone 3 x 1,5 mm², 3 ml, pour lampe de sauna
- Matériel et instructions de montage

Puissance de chauffage recommandée : 7,5 - 9 kW
Réf. art. PANORAMA-L / 1-038-850
Hauteur de la cabine : 2010 mm
Montage symétriquement inversé possible

Panorama Small

Sauna à base d'éléments

65 mm 590 x 1915 x 8 mm

Équipement :

- Cabine à base d'éléments en épicéa
- Élément de toit avec couronne
- Équipement intérieur « Emotion » en tilleul
  - 3 bancs 620 mm
  - 2 appuie-têtes
  - Registres d'aération
  - Dossiers
  - Panneau d'habillage intermédiaire
  - Grille de protection du poêle
  - Grille de plancher
  - Lampe avec panneau de protection, sans ampoule

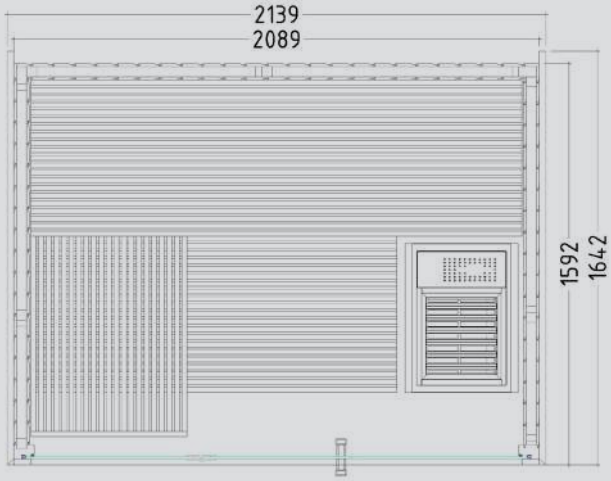

Détails du produit :

- Porte (590 x 1915 x 8 mm) à ouverture à gauche ou à droite
- Éléments en verre de sécurité trempé 694 x 1952 x 8 mm
- Planches à rainure et languette, épaisseur 12,5 mm
- Câble silicone 5 x 2,5 mm², 3 ml, pour poêle de sauna
- Câble silicone 3 x 1,5 mm², 3 ml, pour lampe de sauna
- Matériel et instructions de montage

Puissance de chauffage recommandée : 7,5 - 9 kW
Réf. art. PANORAMA-S / 1-030-309
Hauteur de la cabine : 2010 mm
Montage symétriquement inversé possible

LAVA

Lava

Sauna de jardin

M

70 mm 706 x 1886 x 40 mm (extérieur)
590 x 1915 x 8 mm (intérieur)

Équipement :

- Madriers en épicéa massif de 70 mm avec triple rainure
- Avec vestibule
- Plancher en lames de 19 mm
- Cadre de base imprégné
- Débord de toit latéral et arrière 250 mm, avant 800 mm
- Fenêtre vitrée isolante, vitrage fixe 1190 x 690 x 70 mm
- Porte vitrée en verre de sécurité trempé
  entre le vestibule et le sauna 590 x 1915 x 8 mm
- Porte extérieure verrouillable en bois avec vitre
- Équipement intérieur « Prestige » en tilleul
  - 3 bancs largeur 620 mm
  - 2 appuie-têtes
  - 2 dossiers
  - Panneau d'habillage intermédiaire
  - Grille de protection du poêle
  - Lampe avec panneau de protection, sans ampoule

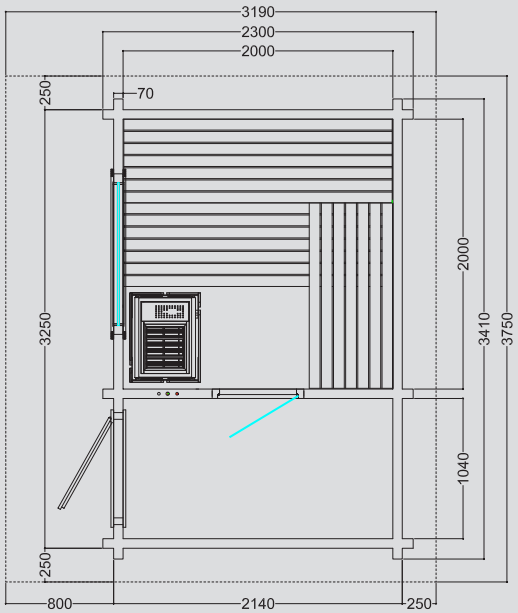

Détails du produit :

- Porte (706 x 1886 x 40 mm) ouverture à gauche
  avec vitrage isolant
- Câble silicone 5 x 2,5 mm², 3 ml, pour poêle de sauna
- Câble silicone 3 x 1,5 mm², 3 ml, pour lampe de sauna
- Carton bitumé et matériel de fixation
- Matériel et instructions de montage

Puissance de chauffage recommandée : 9 - 10,5 kW
Réf. art. LAVA / 1-030-308
Hauteur au faîtage 2 700 mm
Hauteur intérieure du sauna 2 100 mm

COUNTRY

Country

Sauna de jardin

M R

70 mm 810 x 1890 mm

Équipement :

- Madriers en épicéa massif de 70 mm avec triple rainure
- Plancher en lames de 19 mm
- Cadre de base imprégné
- Débord de toit latéral et arrière 250 mm, avant 800 mm
- Porte verrouillable en bois avec vitrage isolant
- Équipement intérieur « Prestige » en tilleul
  - 3 bancs largeur 620 mm
  - 2 appuie-têtes
  - 2 dossiers
  - Panneau d'habillage intermédiaire
  - Grille de protection du poêle
  - Lampe avec panneau de protection, sans ampoule

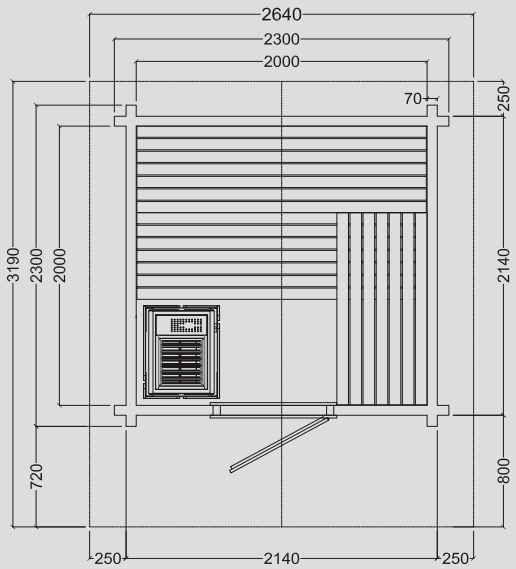

Détails du produit :

- Porte (810 x 1890 x 400 mm) ouverture à droite
- Câble silicone 5 x 2,5 mm², 3 ml, pour poêle de sauna
- Câble silicone 3 x 1,5 mm², 3 ml, pour lampe de sauna
- Carton bitumé et matériel de fixation
- Matériel et instructions de montage

Puissance de chauffage recommandée : 9 - 10,5 kW
Réf. art. COUNTRY / 1-030-307
Hauteur au faîtage 2900 mm
Hauteur intérieure du sauna 2100 mm

Fabrication spéciale individuelle

Sauna à base d'éléments et sauna en bois massif

Fabrication spéciale Style

Fabrication spéciale Carat

Fabrication spéciale Lava

Fabrication spéciale Lindea

Vous avez besoin d'une réalisation sur mesure

- avec hauteur individuelle, surface au sol variable et un pan de toit incliné ?
- avec façade vitrée et un équipement intérieur particulièrement attractif ?

Nous faisons de la cabine de vos rêves une réalité !

Style et Carat comme cabines infrarouges réalisables sur demande, adaptables aux personnes handicapées, avec banquettes plus larges

Fabrication spéciale individuelle

Équipement intérieur Styles

Prestige

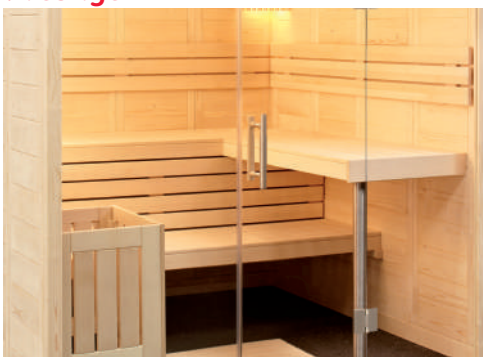

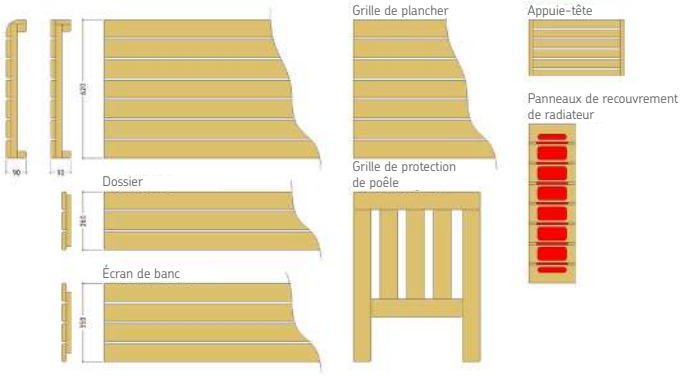

Cube

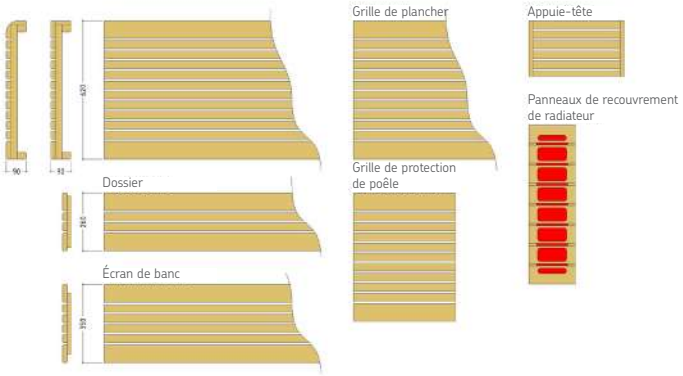

Loft

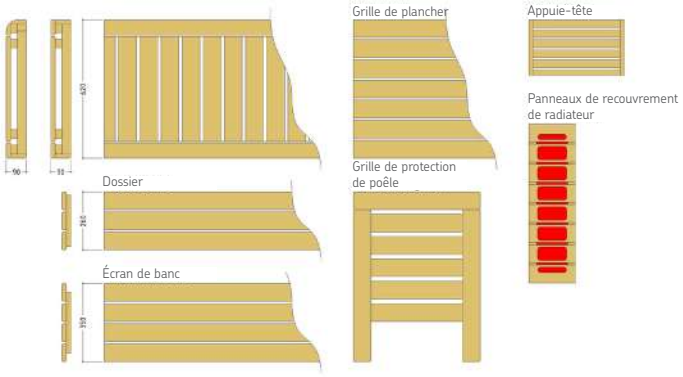

Emotion

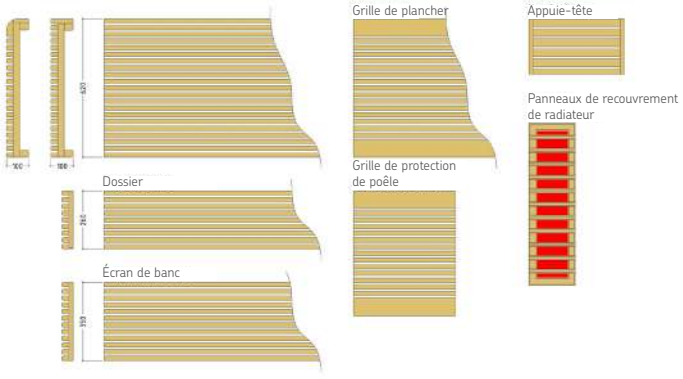

■ Arrondi des bords disponible en option

Fabrication spéciale individuelle

Sauna à base d'éléments et sauna en bois massif

Tête réglable, équipement intérieur « Emotion »

Tête et pied réglables

Pied de banc en acier inoxydable ou pied en bois avec habillage « Prestige » ou « Emotion »

Équipement intérieur en tilleul

Fabrication spéciale Style

Sauna en bois massif

Vous avez besoin d'une réalisation sur mesure :

- avec hauteur individuelle
- surface au sol variable
- pan de toit incliné
- avec façade vitrée ou
- un équipement intérieur particulièrement attractif ?

Nous faisons de la cabine de vos rêves une réalité !

Contenu de la livraison (compris dans le prix au ml) :

Cabine en épicéa massif 40 mm

- Porte entièrement vitrée en verre de sécurité trempé 8 mm avec poignées en tilleul
- Équipement intérieur Prestige en tilleul
  - 2 bancs largeur 620 mm
  - À partir d'une profondeur de cabine de 1 800 mm : Couchette d'angle de 620 mm de large
  - 1 - 2 appuie-têtes
  - Registres d'aération
  - Dossiers
  - Panneau d'habillage intermédiaire
  - Grille de protection du poêle
  - Grille de plancher
  - Lampe avec panneau de protection, sans ampoule

Détails du produit :

- Câble silicone 5 x 2,5 mm², 3 ml, pour poêle de sauna
- Câble silicone 3 x 1,5 mm², 3 ml, pour lampe de sauna
- Élément de toit en bois massif avec couronne
- Matériel et instructions de montage

Fabrication spéciale Style

Sauna en bois massif

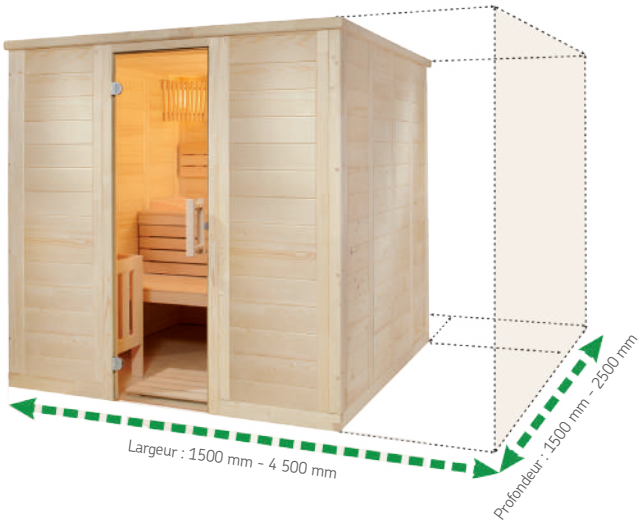

■ Vous avez besoin d'une réalisation sur mesure.

Hauteur : 2040 mm - 2300 mm
Largeur : 1500 mm - 4500 mm
Profondeur : 1500 mm - 2500 mm

Attention : la dimension de commande est égale à la dimension du côté moins les 5 cm d'écart par rapport au mur.
Dimensions supplémentaires sur demande.

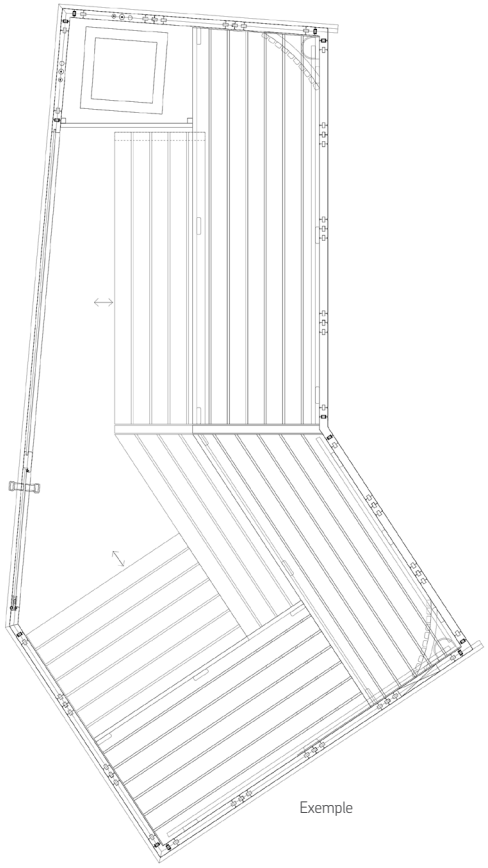

■ Votre surface au sol est en biais.

■ Vous voulez plus de hauteur.

Hauteur ajustable par pas de 1 cm jusqu'à 2300 mm

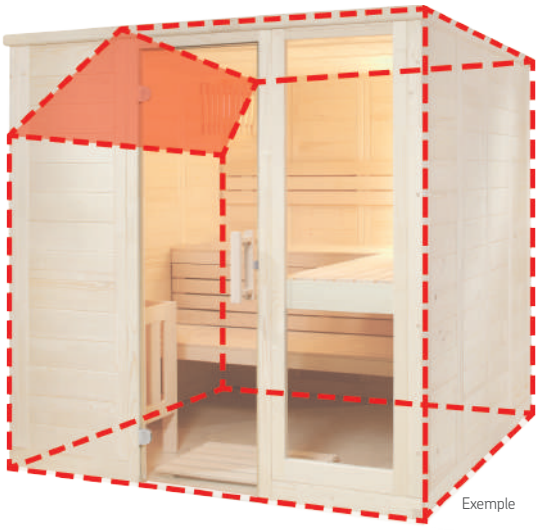

■ Pan de toit incliné.

Fabrication spéciale Carat

Sauna à base d'éléments

Contenu de la livraison :

- Cabine à base d'éléments (épaisseur totale de paroi 70 mm)
- Porte entièrement vitrée en verre de sécurité trempé 8 mm avec poignées en tilleul ou bois/inox
- Équipement intérieur Prestige, Emotion, Cube ou Loft en tilleul
- Au besoin avec :
  - 1 - 2 appuie-têtes
  - Registres d'aération
  - Dossiers au ml
  - Panneau d'habillage intermédiaire au m
  - Grille de protection du poêle
  - Grille de plancher sur mesure
  - Lampe avec panneau de protection, sans ampoule

Détails du produit :

- Câble silicone 5 x 2,5 mm², 3 ml, pour poêle de sauna
- Câble silicone 3 x 1,5 mm², 3 ml, pour lampe de sauna
- Élément de toit avec couronne
- Planches à rainure et languette, épaisseur 15 mm
- Matériel et instructions de montage

Options supplémentaires :

- Faux plafond (par ex. pour éclairage indirect)
- Façade vitrée bronze ou clair
- Dimensions de la porte et de la façade vitrées au choix
- Grille de plancher sur mesure
- En option : Socle noir
- Souhaits individuels supplémentaires sur demande

Essences utilisées pour l'espace intérieur et les panneaux extérieurs :

Tremble

Épicéa

Pin alpine

Bois de pruche

„Lindea"

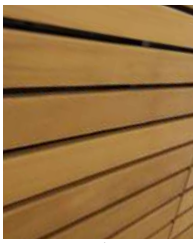
Lindea foncé (Tilleul "Thermo")

Fabrication spéciale Carat

Sauna à base d'éléments

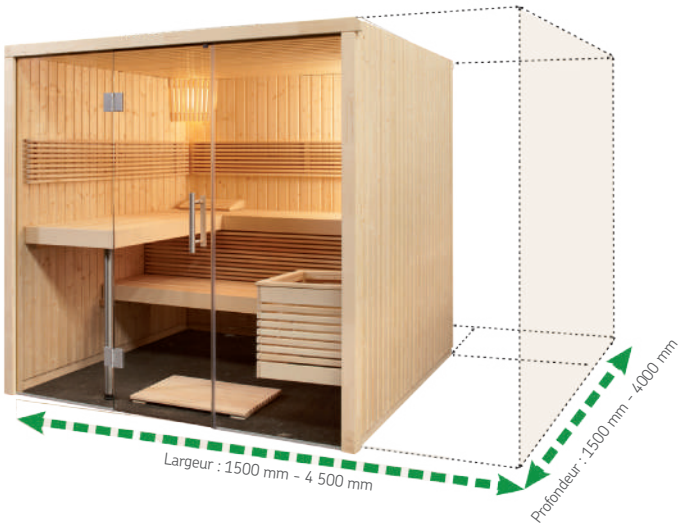

■ Vous avez besoin d'une réalisation sur mesure.

Hauteur : 2010 mm - 2300 mm
Largeur : 1500 mm - 4500 mm
Profondeur : 1500 mm - 4000 mm

Attention : la dimension de commande est égale à la dimension du côté moins les 5 cm d'écart par rapport au mur

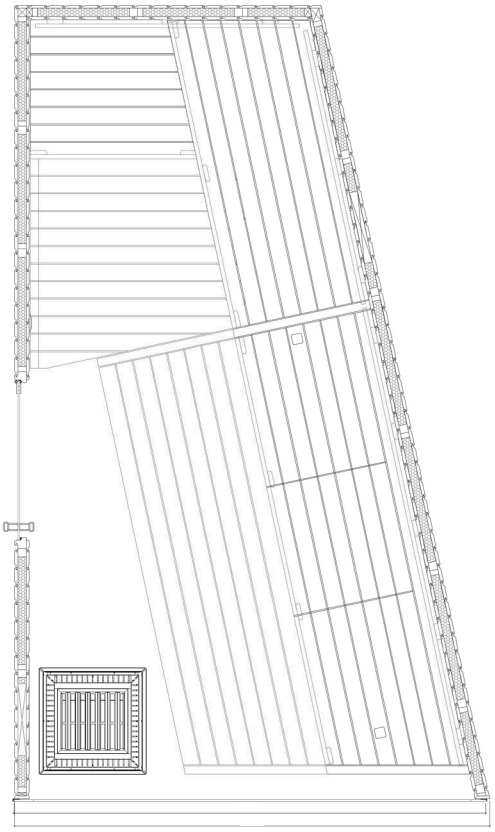

■ Votre surface au sol est en biais.

■ Vous voulez plus de hauteur.

Hauteur ajustable par pas de 1 cm jusqu'à 2300 mm

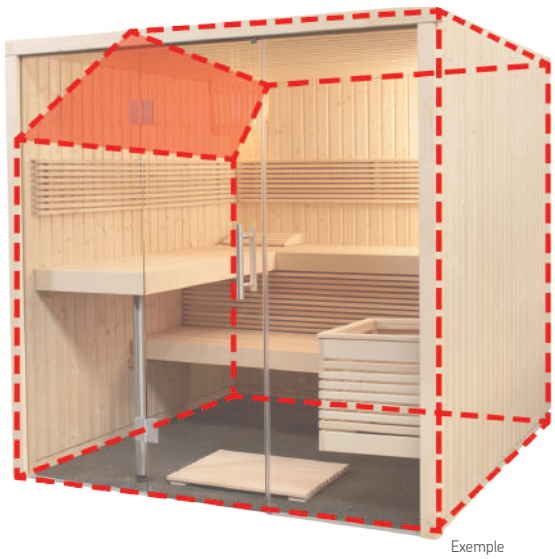

Exemple

■ Pan de toit incliné.

Fabrication spéciale Lindea

Sauna sur mesure

Design à votre goût – Lindea

Que vous souhaitiez un faux plafond ou mélanger nos différentes séries d'équipement intérieur.
Les fabrications spéciales sentiotec nous permettent de faire du sauna de vos rêves une réalité.

Le modèle Lindea vient d'être ajouté à notre gamme de fabrications spéciales.

Il se distingue par un équipement intérieur et une décoration entièrement en tilleul.
Nous pouvons naturellement vous proposer des variantes supplémentaires sur demande.

Fabrication spéciale Alpina

Sauna à base d'éléments

Contenu de la livraison :

- Cabine à base d'éléments en 80 mm et 110 mm
- Décoration intérieure en profilés Softline 15 mm
  - Épicéa, tremble ou tsuga
- Décoration d'intérieurLindea:
  - Lindea foncé (Tilleul "Thermo") et Linde
- Décoration extérieure
  - Bardage 20 mm en épicéa avec façade ventilée ou option décoration par le client

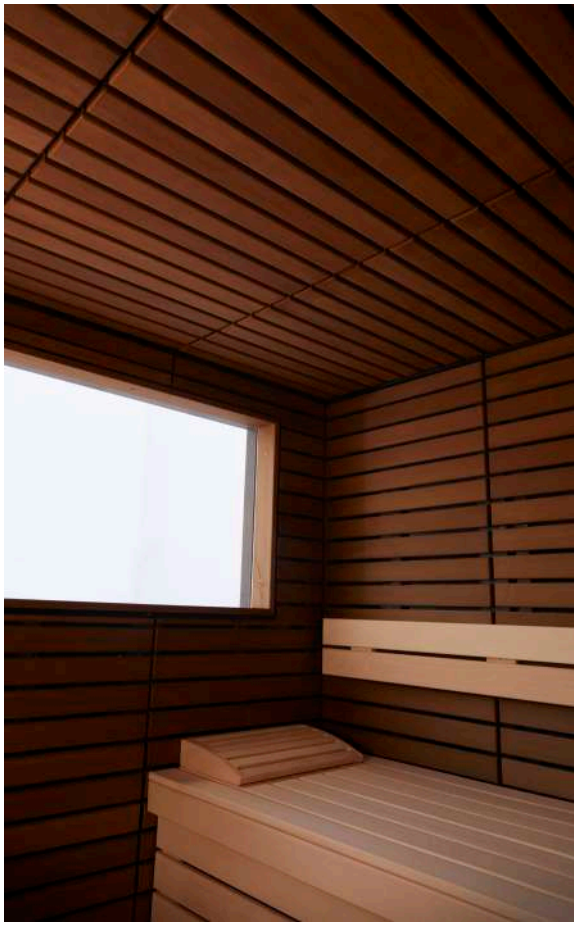

Équipement :

- Isolation 50 mm ou 80 mm
- Porte verrouillable en bois avec découpe vitrée
- Plancher en lames de 19 mm
- Cadre de base imprégné
- Équipement intérieur Prestige en tilleul
- Bancs
- Appuie-tête
- Dossiers
- Écran de banc
- Registres d'aération
- Grille de protection du poêle
- Grille de plancher
- Lampe avec panneau de protection, sans ampoule
- Carton bitumé et matériel de fixation
- Couverture du toit par le client

Fabrication spéciale Lava

Sauna sur mesure

Vous avez besoin d'une réalisation sur mesure ?

- Avec hauteur individuelle et surface au sol variable
- Plan max. 4 x 4 m
- Un vestibule plus grand ?
- Un équipement intérieur particulièrement attractif ?

Exemples de réalisations :

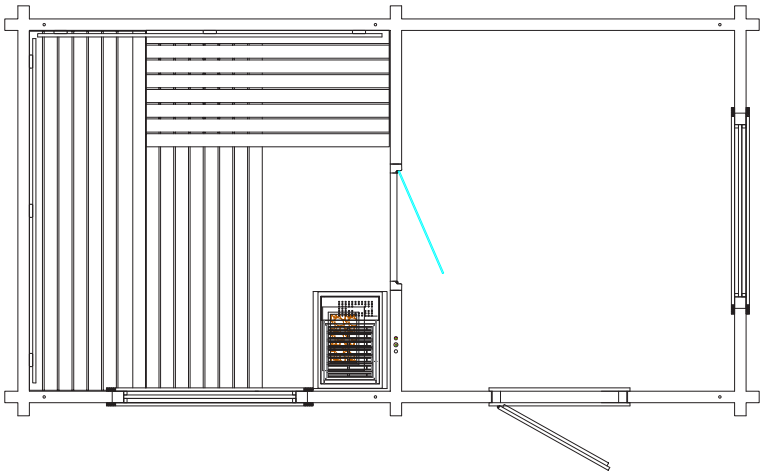

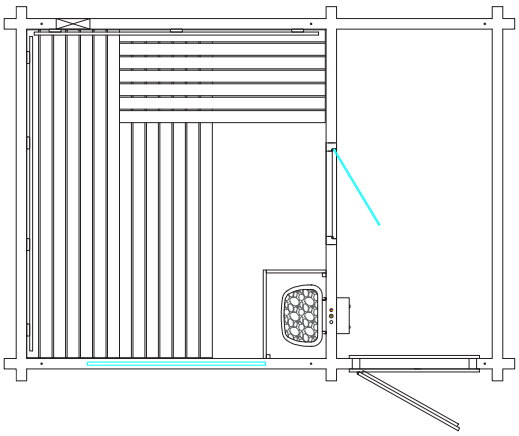

CABINES INFRAROUGES

BOIS MASSIF

VitaMy 52
MiniMy 55

ÉLÉMENTS

VenusVital 56
Phönix 58

SUR MESURE

62

VITAMY
&
MINIMY

VitaMy

Cabine infrarouge à spectre complet

230 V CA

590 x 1915 x 8 mm

S&L

uniquement S&L

Équipement VitaMy 164 Basic :

- Dimensions de la cabine de sauna : 1640 x 1250 x 2020 mm (larg. x prof. x haut.)
- 1 porte en verre avec poignée en bois 590 x 1915 x 8 mm
- Élément en verre de sécurité trempé 2x 474 x 1945 x 8 mm
- Commande infrarouge (analogue à wave.com4 Infra) avec 2 circuits de chauffage variables ; les panneaux infrarouges sont commutables en plus
- Éclairage variable par LED (blanc chaud)
- 2 panneaux chauffants infrarouges de 100 W (pour les mollets)
- 2 émetteurs à spectre complet ECO de 350 W (dos)
- 2 émetteurs à spectre complet ECO de 500 W (de face)
- 1 dispositif d'aération (rond)
  – disponible en option : Ventilateur
- 2 coupelles en pierre ollaire pour les huiles parfumées
- Rayonnement infrarouge avec vitre : A 24 %, B 55 %, C 21 %

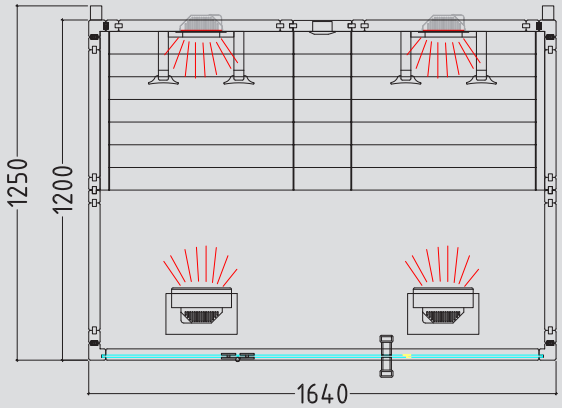

VitaMy 164 S&L equipment version (in addition to basic):

- Sound & light set (colour light, operating unit, USB dock, USB stick)

Item no. VITAMY-164-B (Basic)
Item no. VITAMY-164-S&L (incl. sound&light, USB)
Cabin height: 2020 mm

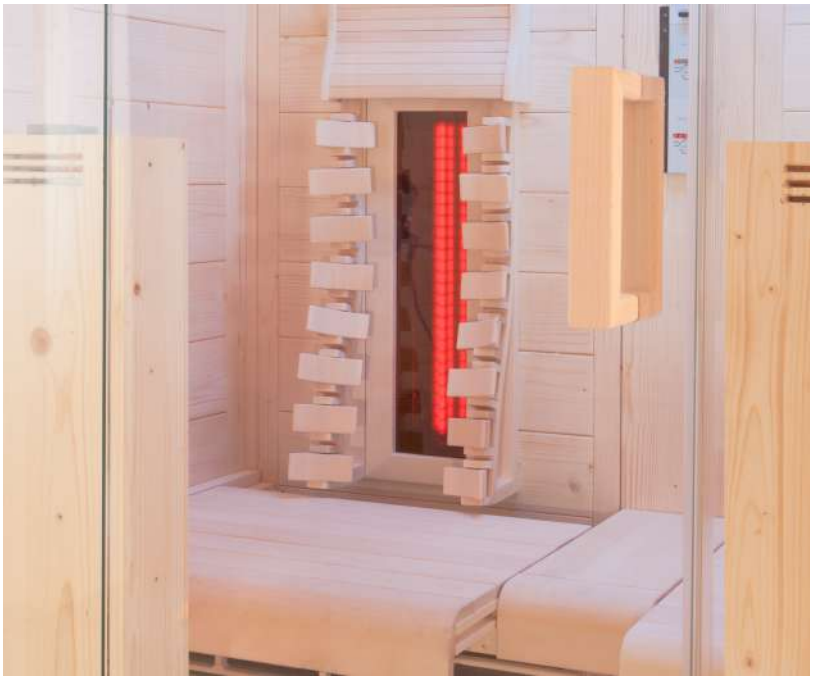

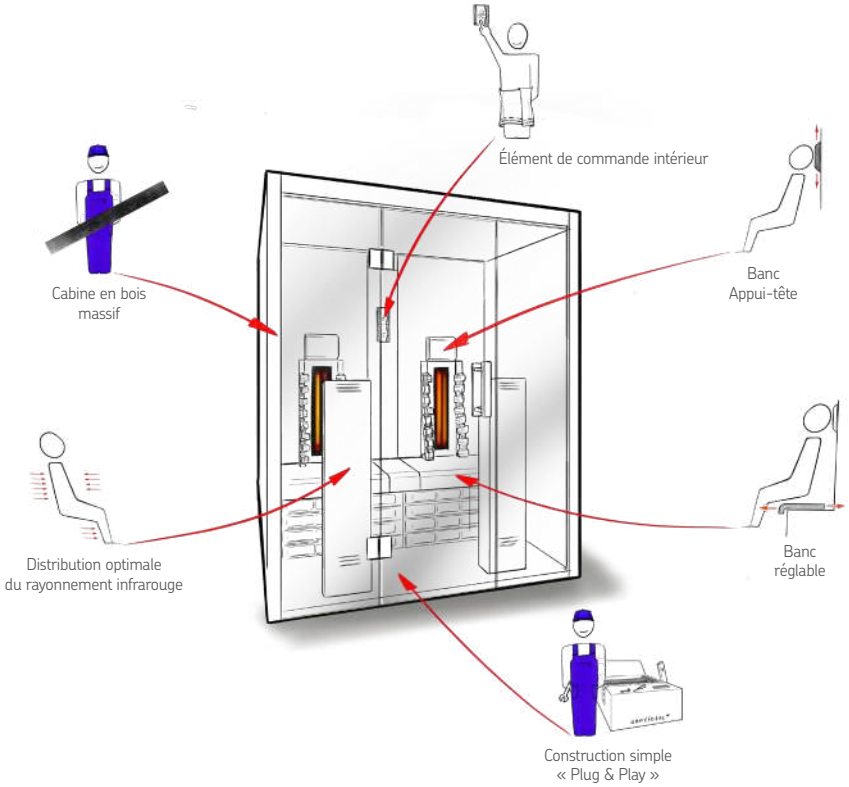
Élément de commande intérieur
Cabine en bois massif
Banc
Appui-tête
Distribution optimale du rayonnement infrarouge
Banc réglable
Construction simple « Plug & Play »

MiniMy

Cabine infrarouge à spectre complet

230 V CA

590 x 1915 x 8 mm

Équipement MiniMy :

- Dimensions de la cabine de sauna :
  1250 x 1030 x 2020 mm (larg. x prof. x haut.)
- Commande infrarouge (wave.com4 Infra)
  avec 2 circuits de chauffage variables ;
  le panneau infrarouge est commutables en plus
- Éclairage variable par LED (blanc chaud)
- 1 panneau chauffant infrarouge de 100 W
  (pour les mollets)
- 1 émetteur à spectre complet ECO de 350 W (dos)
- 1 émetteur à spectre complet ECO de 500 W (de face)
- 1 dispositif d'aération (rond)
  – disponible en option : Ventilateur
- 1 coupelle en pierre ollaire pour les huiles parfumées
- Rayonnement infrarouge avec vitre : A 24 %, B 55 %, C 21 %
- Éléments en verre de sécurité trempé
- 1 porte en verre avec poignée en bois 590 x 1915 x 8 mm

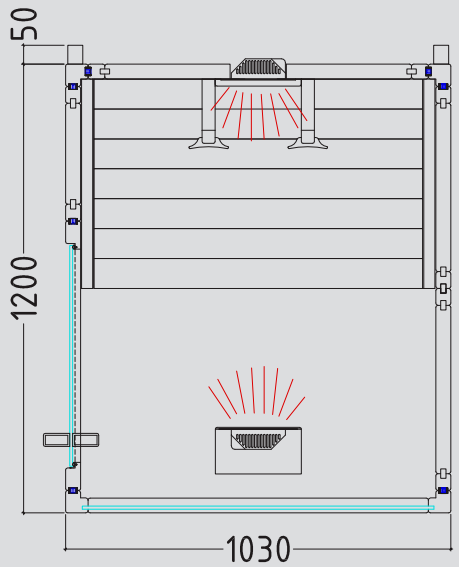

Réf. art. MINIMY-120-B, 1-045-570

VENUSVITAL

VenusVital

Cabine infrarouge à spectre complet

572 x 1725 x 6 mm

Équipement :

- Dimensions : 1286 x 907 x 1900 mm (larg. x prof. x haut.)
- Intérieur et extérieur en tsuga
- Éléments chauffants variables
- Banc en tsuga

Détails du produit :

- Porte (572 x 1725 x 6 mm)
- 2 émetteurs à spectre complet à lumière rouge infrarouge de 400 W (dos)
- 2 panneaux chauffants de 250 W (latéraux)
- 1 panneau chauffant de 300 W (mollets)
- 2 panneaux chauffants de 100 W (sol)
- Commande numérique intérieure
- Lumière colorée (7 couleurs, 2 programmes)
- Ventilateur
- Radio et lecture de fichiers MP3 (USB et Bluetooth)
- Porte à butée droite
- Rayonnement infrarouge avec vitre : A 9 %, B 24 %, C 67 %

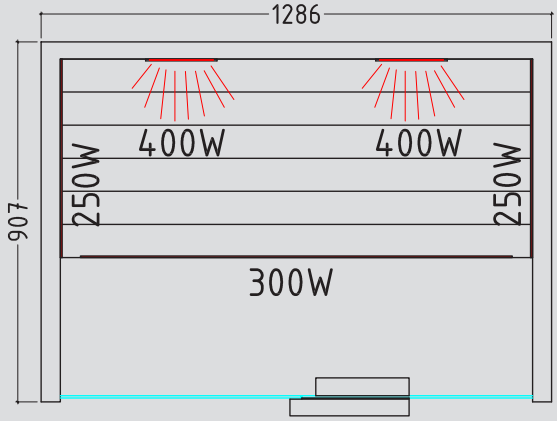

Réf. art. VENUS-V, 1-045-385

PHÖNIX

Phönix

Cabine infrarouge à spectre complet

622 x 1873 x 6 mm
592 x 1866 x 6 mm

Phönix Medium

Équipement :

- Intérieur et extérieur en cèdre canadien
- Vitres design foncées
- Éléments chauffants variables
- Banc en cèdre
- Technologie d'émetteur contrôlée par Seibersdorf

Détails du produit :

- Porte (592 x 1866 x 6 mm)
- Small : 4 émetteurs à spectre complet à lumière rouge infrarouge 1 500 W
- Medium : 6 émetteurs à spectre complet à lumière rouge infrarouge 1 900 W
- Large : 7 émetteurs à spectre complet à lumière rouge infrarouge 2 200 W
- Commande numérique intérieure
- Lumière colorée
- Ventilateur
- Radio et lecture de fichiers MP3 (port USB et emplacement pour carte SD)
- Porte à butée droite
- Rayonnement infrarouge avec vitre : A 9 %, B 24 %, C 67 %

Phönix Small

Cabine infrarouge à spectre complet

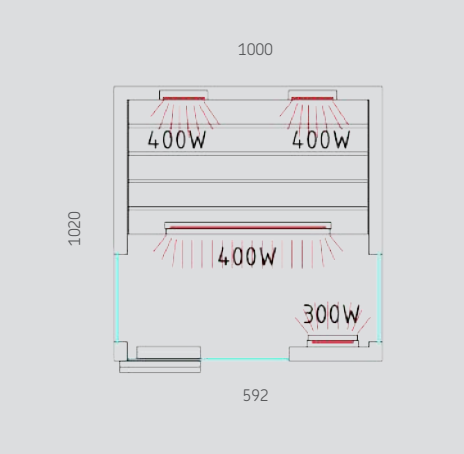

- Réf. art. PHÖNIX-S / 1-030-313
- Hauteur de la cabine : 2000 mm

Phönix Medium

Cabine infrarouge à spectre complet

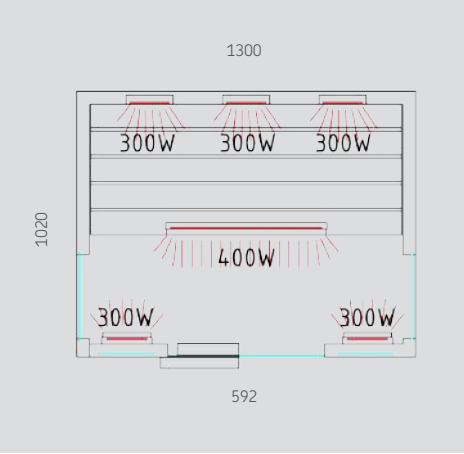

- Réf. art. PHÖNIX-M / 1-030-314
- Hauteur de la cabine : 2000 mm

Phönix Large

Cabine infrarouge à spectre complet

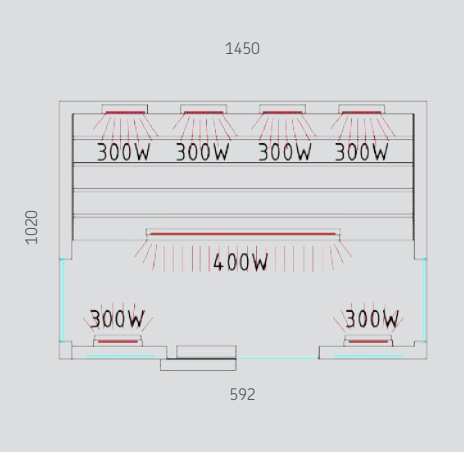

- Réf. art. PHÖNIX-L / 1-030-315
- Hauteur de la cabine : 2000 mm

Fabrication spéciale individuelle

Cabine infrarouge

Fabrication spéciale de cabine infrarouge

- Disponible comme : sauna à base d'éléments ou sauna en bois massif
- Contenu de la livraison :
  - Porte entièrement vitrée en verre de sécurité trempé 8 mm avec poignée en tilleul ou bois/acier inoxydable
  - Équipement intérieur Prestige en tilleul
  - Banc
  - Écran de banc
  - Plancher en épicéa
  - Lampe avec panneau de protection, sans ampoule
- Équipement supplémentaire :
  - Découpe pour émetteur infrarouge
  - Couvertures émetteurs
  - Panneaux chauffants
  - Banc amovible (« VitaMy »)
  - Façade vitrée
  - Pan de toit incliné
  - Socle noir
- Souhaits individuels supplémentaires sur demande
- L'équipement infrarouge est également adapté à l'utilisation en mode sauna

Équipement spécial chaleur profonde infrarouge

- Émetteur infrarouge à spectre complet, commande, cadre et montage

- Plaques chauffantes infrarouges

Dossier infrarouge ergonomique

- Disponible en 2 types de bois (clair et sombre)

Fabrication spéciale individuelle

Cabine infrarouge

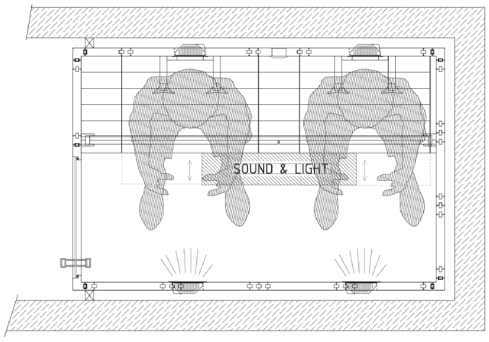

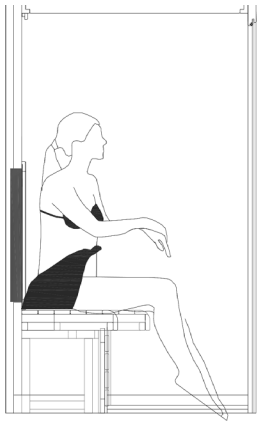

■ Cabine infrarouge Style sur mesure

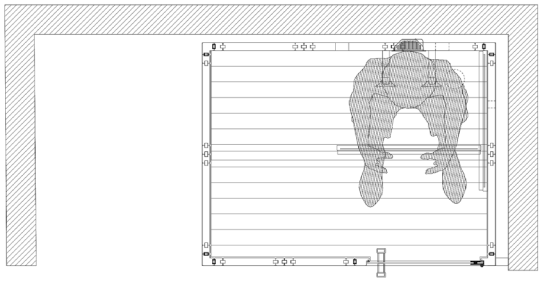

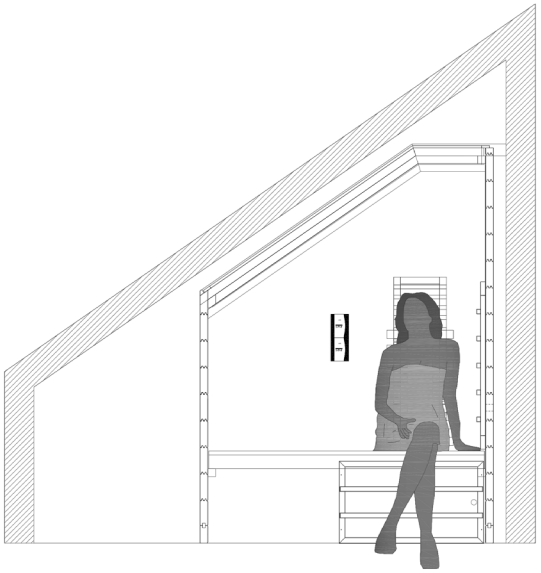

■ Cabine infrarouge Style sur mesure

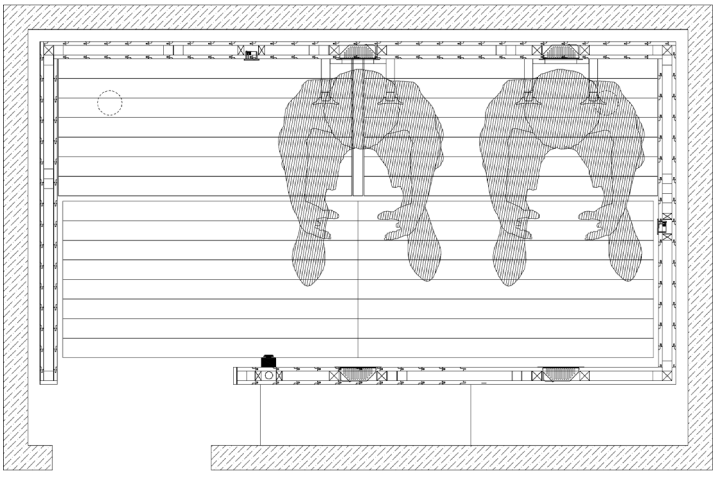

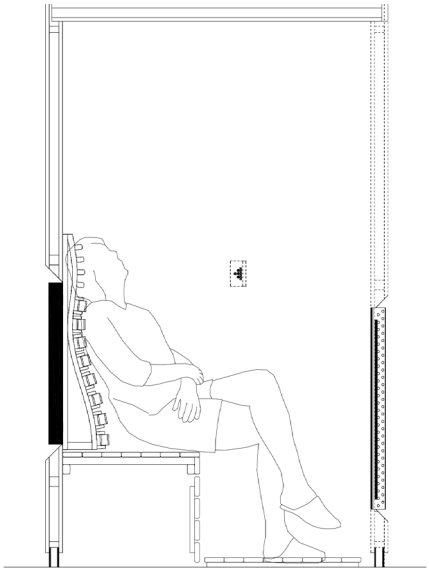

■ Cabine infrarouge Carat sur mesure

BAIN DE VAPEUR

SUR MESURE

Modules spa 66
Douches et bancs 67
Module de relaxation, porte et éclairage 68

Fabrication spéciale de module spa

Bain de vapeur sur mesure

Les modules spa sentiotec pour votre espace bien-être.

Avec les modules spa, vous pouvez faire réaliser par nous le bain de vapeur de vos rêves, des parois jusqu'à l'équipement. La construction compacte permet de s'adapter aux espaces réduits et le montage des modules est simple et rapide. La souplesse des modules en polystyrène extrudé (XPS) permet l'installation de douches ou de bains sans aucun problème.

Les modules spa sentiotec sont

- faciles et rapides à monter
- adaptables
- légers mais hautement résistants
- extrêmement hydrofuges
- d'excellents absorbeurs de chaleur
- fabriqués en polystyrène extrudé (XPS)

Le contenu de livraison des modules spa sentiotec comprend des éléments de paroi, de toit, de siège (et autres éléments éventuels) prêts à monter. Une fois montés, les modules doivent ensuite recevoir une couche d'apprêt étanche et être carrelés individuellement. Les carreaux et l'apprêt ne sont pas compris dans le contenu de livraison - nous laissons ici nos clients libres d'exprimer leur créativité. Les salles de bain à domicile, les thermes publics, les salles de gym ou les hôtels comptent parmi les différentes applications.

Nous pouvons réaliser les produits suivants sur mesure pour vous :

- Bains de vapeur
- Zones de douches
- Chambres de refroidissement, chambres froides
- Mobilier (couchette, bancs, cuvettes à eau...)

Nous vous proposons également les accessoires suivants :

- Générateurs de vapeur Harvia HGX et HGP et accessoires
- Portes avec cadre en aluminium
- Ciel étoilé
- Fontaine à vapeur

Fabrication spéciale de module spa

Bain de vapeur sur mesure

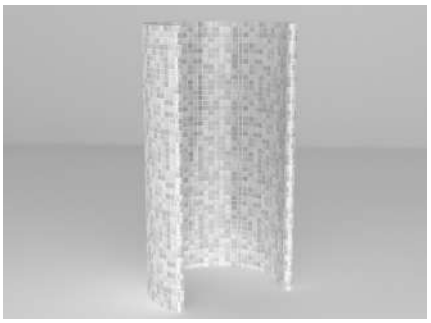
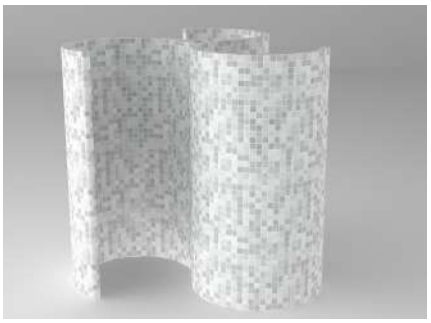

Les modules spa sentiotec pour votre espace bien-être.

Aucun espace bien-être ne saurait être complet sans douche. Grâce aux modules de douche sentiotec spa, vous pouvez planifier et réaliser facilement et simplement l'installation de vos douches. Qu'il s'agisse de douches rondes ou en spirale, avec ou sans arrondis, nos modules vous permettent de configurer votre espace bien-être de façon vraiment individuelle, même à domicile. Nous proposons actuellement 3 modèles différents :

- Douche « ronde » - hauteur 2100 mm
- Douche « spirale » - hauteur 2100 mm
- Douche « tulipe » - hauteur 2500 mm
- Dimensions spéciales possibles sur demande

Les modules de banc sentiotec spa ne sont pas seulement confortables, mais aussi élégants.

Quelle que soit la longueur/largeur de votre bain de vapeur, les dimensions peuvent être adaptées à votre situation. Ils peuvent être carrelés facilement selon vos spécifications. Les carreaux ne sont pas compris dans le contenu de livraison - nous vous laissons ici libres d'exprimer votre créativité !

Nous proposons actuellement 4 bancs différents :

- Basic sans dossier
- Banc Basic
- Banc Basic 1
- Banc Basic 2
- Banc DeLuxe

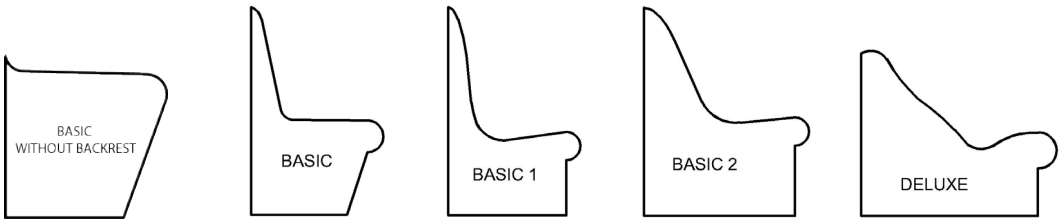

Fabrication spéciale de module spa

Bain de vapeur sur mesure

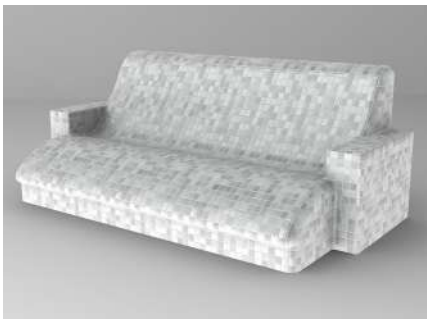
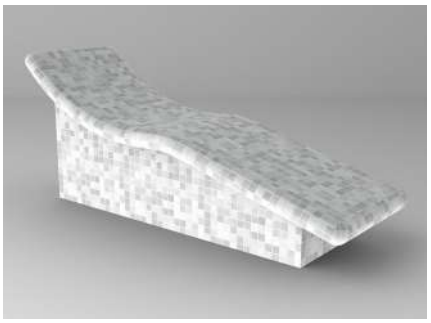
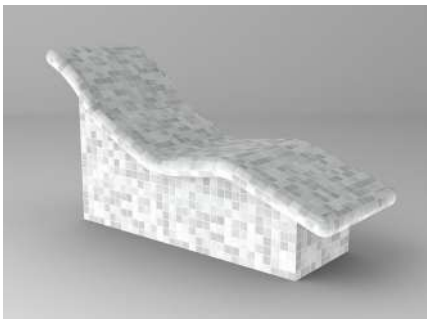

Modules de relaxation

Les modules de relaxation invitent à la détente. Les composants légers peuvent être placés librement et carrelés individuellement. (Les carreaux et l'apprêt ne sont pas compris dans le contenu de livraison - nous vous laissons ici libres d'exprimer votre créativité !) Nous proposons actuellement 3 types de modules de relaxation différents :

- « Relax »
- « Sleep »
- « Couche »
- Tous nos modules de relaxation sont disponibles avec ou sans chauffage électrique intégré.

Porte avec cadre en aluminium

La nouvelle porte avec cadre en aluminium constitue une excellente solution pour les bains de vapeur. Elle a été spécialement développé pour les conditions d'un bain de vapeur. Elle vous permet de donner à l'ensemble de votre espace bien-être une apparence visuelle cohérente. La porte vitrée est faite de verre de sécurité de 8 mm d'épaisseur.

Nos portes sont montées de manière à ce qu'aucune tête de vis ne soit visible ; la poignée de porte est en aluminium et le verre est disponible dans les variantes bronze, gris fumée, clair et satin.

Éclairages pour bain de vapeur

Afin de véritablement mettre en scène votre bain de vapeur, nous vous proposons différents éclairages. Créez une ambiance agréable avec les cristaux lumineux sentiotec.

Nous vous proposons actuellement 4 variantes de cristaux :

- Cristal polyèdre
- Cristal rond
- Cristal diamant, court
- Cristal diamant, long

Explication des icônes

La commande peut être étendue par des modules supplémentaires (par ex. un module d'humidité)

La commande comporte une fonction minuterie permettant de programmer par ex. la durée de la présélection.

Cabine massive : madrier de 40 mm en épicéa massif raboté sur les deux faces, en éléments préfabriqués

Cabine à base d'éléments : planches à rainure et languette ou panneaux intérieurs et extérieurs (épaisseur selon spécifications), isolation intermédiaire de haute qualité pour les saunas

Porte en verre brillante : verre de sécurité trempé de 6 ou 8 mm d'épaisseur, avec joint de porte, charnières, poignée de porte et serrure, ouverture à gauche

Porte en verre brillante : 6 ou 8 mm d'épaisseur, avec joint de porte, charnières, poignée de porte et serrure, ouverture à droite

Émetteur à spectre complet à lumière rouge infrarouge

Émetteur à lumière rouge variable

Commande avec fonction musique

Lecteur MP3 avec fonction radio

La commande est adaptée au mode lumière colorée

Limitation du temps de chauffage – la commande est désactivée automatiquement après de nombre d'heures

Indique la tension de service des fours à sauna

sentiotec
DIVISION OF HARVIA GROUP

sentiotec GmbH
Wartenburger Straße 31
4840 Vöcklabruck
AUSTRIA
T: +43 (0) 7672 / 229 00
F: +43 (0) 7672 / 229 00 - 80
info@sentiotec.com
www.sentiotec.com

Votre revendeur sentiotec :

sentiotec 10/2018 - Sous réserve d'erreurs, de fautes d'impression et de composition - Photo de couverture : Fabrication spéciale Lindea